PTS WAŚ Sp.J.
Godzikowice Stalowa 7,9 55-200 Oława Poland
fax: +48 71 313 35 52, e-mail: export@was.eu


**www.was.eu**

| segreteria | direttore | contabilità | reparto vendite | esportazione |
|---|---|---|---|---|
| secretaría | gerente | contabilidad | departamento de ventas | exportación |
| +48 71 313 95 18 | +48 71 303 50 33 | +48 71 303 50 32 | +48 71 303 50 23 | +48 71 303 36 81 |

2020 Catalogo di prodotti

2020 Catálogo de productos

# Catalogo di prodotti
# Catálogo de productos

Lampade e dispositivi catarifrangenti / Luces y dispositivos reflectantes

2020

www.was.eu

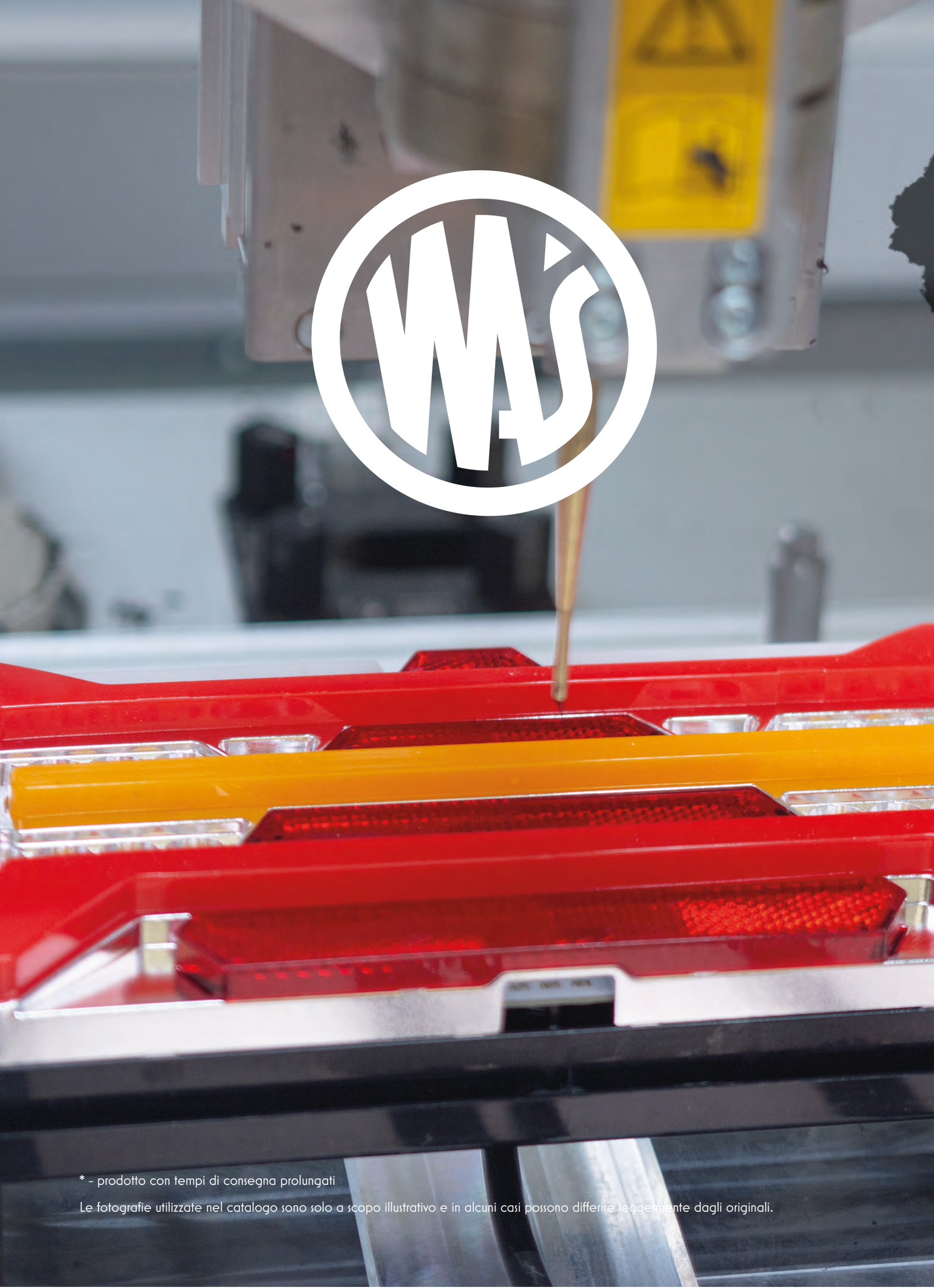

* - prodotto con tempi di consegna prolungati

Le fotografie utilizzate nel catalogo sono solo a scopo illustrativo e in alcuni casi possono differire leggermente dagli originali.

Lavorazione delle Materie Plastiche/ Przetwórstwo Tworzyw Sztucznych WAS Józef i Leszek Was S.J. è specializzata nella produzione di lampade e dispositivi catarifrangenti utilizzati nell'industria automobilistica. Siamo presenti sul mercato dal 1979, curando costantemente lo sviluppo della nostra offerta e dei processi produttivi. Utilizziamo le più moderne tecnologie del settore, grazie alle quali siamo in grado di offrire soluzioni di altissima qualità nel campo dell'illuminazione automobilistica. L'innovazione coniugiamo con l'attenzione per l'ambiente e l'apertura alle nuove tendenze con un'analisi approfondita delle esigenze dei nostri Clienti. La sede centrale dell'azienda si trova a Godzikowice vicino a Oława, nella sottoregione della Bassa Slesia/Dolny Śląsk in più rapida crescita. Proprio qui il nostro team, esperto e in costante miglioramento, lavora su prodotti che da anni sono apprezzati anche sui mercati esteri. Esportiamo le nostre lampade in quasi tutti i paesi del mondo. Preoccupandoci della massima qualità dei prodotti offerti da WAS, basiamo il nostro processo produttivo su metodi innovativi e sui migliori materiali. Disponiamo del più moderno parco macchine e del nostro laboratorio fotometrico, che ci permette di verificare i parametri di ogni lampada da noi prodotta. La conferma degli elevati standard applicati nella nostra azienda è il Certificato di Gestione della Qualità secondo la norma ISO 9001 nella progettazione, produzione e vendita di lampade per auto, dispositivi catarifrangenti e altri prodotti in plastica e il Certificato di Gestione Ambientale secondo la norma ISO 14001. L'innovazione e la competitività dei nostri prodotti sono confermate da numerosi premi e riconoscimenti che ci sono stati assegnati, come le venti medaglie d'oro alla Fiera Internazionale dell'Automobile e della Tecnologia Automobilistica di Poznań, o gli ultimi premi: Adesso la Polonia, Azienda del 25° anniversario della Terza Repubblica di Polonia, Aquile di Direttamente, Gazelle di Business, Premio Polacco per lo Sviluppo
Intelligente o Medaglia d'Oro la Scelta del Consumatore.
WAS ha un'atmosfera familiare e amichevole. Concentrandosi su uno sviluppo continuo e dinamico, ricordiamo allo stesso tempo i valori tradizionali e senza tempo. Nonostante la nostra consolidata presenza sul mercato, miglioriamo costantemente la nostra offerta, ricercando nuove tecnologie e investendo nelle qualifiche e nelle conoscenze dei nostri dipendenti. Vi invitiamo a familiarizzare con la nostra offerta.

**www.was.eu**

# **Indice** /Tabla de contenido

**Lampade spie**

Luces de advertencia

**Lampade di posizione / di contorno**

Luces de posición / de sintonización

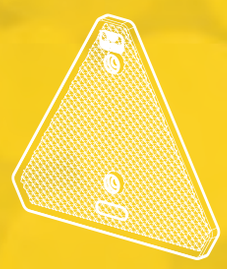

**Dispositivi catarifrangenti**

Dispositivos reflectantes

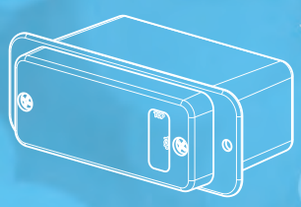

**Lampade frontali e posteriori a funzione unica**

Luces monofuncionales delanteras y traseras

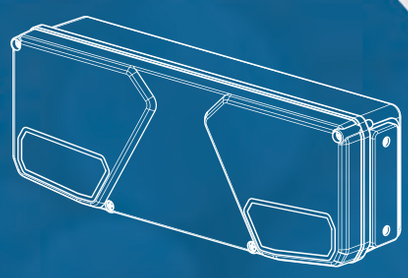

**Lampade posteriori combinate**

Pilotos traseros combinados

**Lampade frontali combinate**

Faros delanteros combinados

# 2723

**lampade in molti varianti** / luces en muchas variantes

**10 categorie di lampade** / categorías de luces

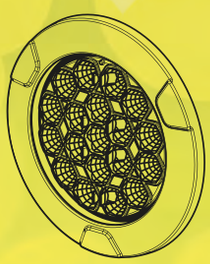

**Lampade per l'illuminazione dell'interno**

Iluminación interior

**Lampade targa**

Iluminación de matrícula

**Proiettori fascio, antinebbia e di marcia diurna**

Faros delanteros de carretera, antinieblas y diurnas

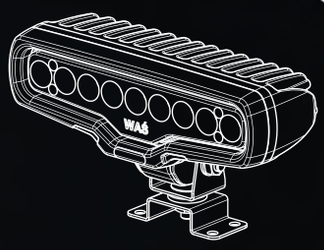


**Lampade da lavoro**

Luces de trabajo

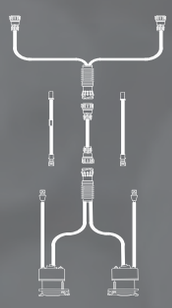

**Sistemi pronti di cavi e altri accessori**

Sistemas de alumbrado completos y otros accesorios

**1979**
Il 1979 è l'anno in cui abbiamo iniziato la nostra attività, è anche l'anno in cui abbiamo deciso di lavorare **con la gente e per la gente**. /
1979 es el año en que comenzamos nuestra actividad, también es el año en que decidimos trabajar **con personas y para personas**

**2003**
Approvazione del Ministero della Infrastruttura / La Homologación del Ministerio de Infraestructura
Fiera Internazionale di Poznań / La Feria Internacional de la Automoción en Poznan

**2005**
Fiera Internazionale di Poznań / La Feria Internacional de la Automoción en Poznan

**2006**
Adesso Polonia / AHORA POLONIA

**2007**
Fiera Internazionale di Poznań / La Feria Internacional de la Automoción en Poznan

**2008**
Leader Nazionali dell'Innovazione / Leader Nazionali dell'Innovazione

**2009**
Fiera Internazionale di Poznań / La Feria Internacional de la Automoción en Poznan

**2010**
Marchio Verde / Marca Verde
Certificato Economico della Bassa Slesia/Dolny Śląsk / Certificado Económico de Baja Silesia
Certificato di Affidabilità / Certificado de Confiabilidad
Esportatore Eccezionale dell'Anno / EXPORTADOR SOBRESALIENTE DEL AÑO 2010
Grifone della Bassa Slesia/Dolny Śląsk / Grifo de Baja Silesia

**2011**
Certificato Economico della Bassa Slesia/Dolny Śląsk / Certificado Económico de Baja Silesia
Fiera Internazionale di Poznań / La Feria Internacional de la Automoción en Poznan
Marchio Verde / Marca Verde

**2012**
Fiera Internazionale di Poznań / La Feria Internacional de la Automoción en Poznan
ISO 14001 / ISO 14001

**2014**

Fiera Internazionale di Poznań / La Feria Internacional de la Automoción en Poznan

**2015**

Diamanti di Forbes / Diamantes de Forbes
Azienda del 25° anniversario della Terza Repubblica di Polonia / 25 años de la 3ª República de Polonia
Gazzelle di Business / Gazele Biznesu

**2016**

Diamanti di Forbes / Diamantes de Forbes
Aquile di Direttamente / Águila Wprost
Gazzelle di Business / Gazele Biznesu
Pagatore d'Oro / Pagador de Oro
Fiera Internazionale di Poznań / La Feria Internacional de la Automoción en Poznan
Adesso Polonia / Ahora Polonia

**2017**

Diamanti di Forbes / Diamantes de Forbes
Medaglia d'Oro MTP Scelta dei Consumatori / MTP Medalla de oro elección del consumidor
Aquile di Direttamente / Águila Wprost
Gazzelle di Business / Gazele Biznesu
Azienda Modello / Empresa ejemplar
Pagatore d'Oro / Pagador de Oro
Premio Polacco per lo Sviluppo Intelligente / Premio de Desarrollo Inteligente Polaco

**2018**

Diamanti di Forbes / Diamantes de Forbes
Pagatore d'Oro / Pagador de Oro
Aquile di Direttamente / Águila Wprost
Fiera Internazionale di Poznań / La Feria Internacional de la Automoción en Poznan
Fiera Internazionale di Poznań 2018 – „Acanthus Aureus" / La Feria Internacional de la Automoción en Poznan 2018 - "Acanthus Aureus"
Gazzelle di Business / Gazele Biznesu
Premio Polacco per lo Sviluppo Intelligente nella Categoria Presidente Visionario / Premio Polaco al Desarrollo Inteligente en la categoría Presidente visionario
Aquile di Motorizzazione / Águilas Automovilísticas

**2019**

Medaglia d'Oro del Consumatore 2019 / Medalla de oro al consumidor 2019
Aquile di Direttamente / Águila Wprost
Gazzelle di Business / Gazele Biznesu
Diamanti di Forbes / Diamantes de Forbes
Pagatore d'Oro / Pagador de Oro
Azienda dell'anno / Empresa del año
Classifica delle Imprese Familiari di Forbes / Ranking de empresas familiares de Forbes

# Lampade spie
## Luces de advertencia

8 lampade spie programmabili /
8 luces de advertencia programables **W112**

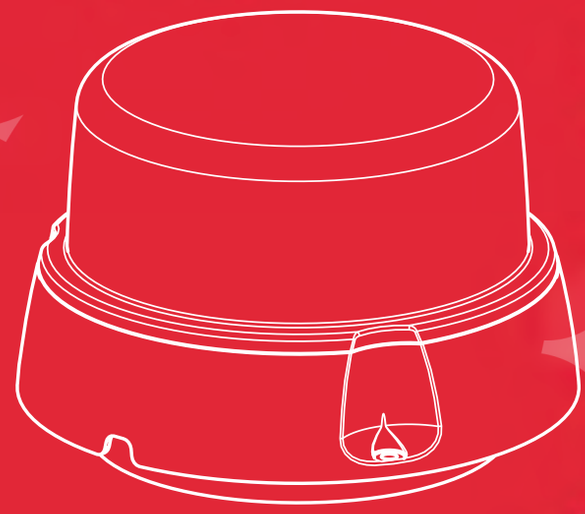

**6** serie di lampade/serie de lámparas
**148** lampade/luces

## W112 8 programmabili / 8 programables

pagina/página **1**

## W126

**7**

## W117

**14**

## W134

**15**

## W151

**16**

## W152

**16**

# W112

## lampada rotante
## luz de advertencia amarilla

IP66/68

TERAZ POLSKA

E 20

1. Rotating pattern Rotujące światło 125 RPM R65

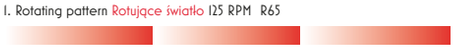

2. Automatic switching, 30 seconds for each program
Automatyczne przełączanie, każdy program po 30 sekund

3. Single Flash Pojedynczy błysk 132 FPM R65

4. Single Flash Pojedynczy błysk 228 FPM R65

5. Double Flash Podwójny błysk 141 FPM R65

6. Double Flash Podwójny błysk 182 FPM R65

7. Triple Flash Potrójny błysk 133 FPM R65

8. Triple Flash Potrójny błysk 174 FPM R65

RPM - rotate per minute obrotów na minutę
FPM - flash per minute błysków na minutę

| | numero di catalogo / Nº de catálogo | immagine / imagen | cavo / cable | sorgente luminosa / fuente de luz | lato di montaggio / lado del montaje | tensione di lavoro / tensión de trabajo | numero di programmi / cantidad de programas | paralume giallo / lente amarilla | paralume incolore / lente transparente | magnete / imán | montaggio su mandrino / fijación con perno | spirale / espiral | cavo normale / cable simple | piolo / conector | pz. / pcs |
|---|---|---|---|---|---|---|---|---|---|---|---|---|---|---|---|
| | **852.1** | | 300cm QLY-5 3x0,5mm² | LED | UNIVERSAL | 12V-24V | 8 | ● | | ● | | ● | | ● | 8 |
| * | **852.2** | | 700cm QLY-5 3x0,5mm² | LED | UNIVERSAL | 12V-24V | 8 | ● | | ● | | ● | | ● | 8 |
| * | **852.3** | | 300cm YLY-5 3x0,75mm² | LED | UNIVERSAL | 12V-24V | 8 | ● | | ● | | | ● | | 8 |
| | **852.4** | | 300cm YLY-5 3x0,75mm² | LED | UNIVERSAL | 12V-24V | 8 | ● | | | | | ● | | 8 |
| * | **852.6** | | 280cm YLY-5 3x0,75mm² | LED | UNIVERSAL | 12V-24V | 8 | ● | | | ● | | ● | | 4 |
| | **852.7** | | 300cm QLY-5 3x0,5mm² | LED | UNIVERSAL | 12V-24V | 8 | | ● | ● | | ● | | ● | 8 |

# lampada rotante
## luz de advertencia amarilla
IP66/68

# W112



| | numero di catalogo<br>Nº de catálogo | immagine<br>imagen | cavo<br>cable | sorgente luminosa<br>fuente de luz | lato di montaggio<br>lado del montaje | tensione di lavoro<br>tensión de trabajo | numero di programmi<br>cantidad de programas | paralume giallo<br>lente amarilla | paralume incolore<br>lente transparente | magnete<br>imán | montaggio su mandrino<br>fijación con perno | spirale<br>espírala | cavo normale<br>cable simple | piolo<br>conector | pz.<br>pcs |
|---|---|---|---|---|---|---|---|---|---|---|---|---|---|---|---|
| | **852.8** | | 700cm<br>QLY-S 3x0,5mm² | LED | UNIVERSAL | 12V-24V | 8 | | ● | ● | | ● | | ● | 8 |
| * | **852.9** | | 300cm<br>YLY-S 3x0,75mm² | LED | UNIVERSAL | 12V-24V | 8 | | ● | ● | | | ● | | 8 |
| | **852.10** | | 300cm<br>YLY-S 3x0,75mm² | LED | UNIVERSAL | 12V-24V | 8 | | ● | | | | ● | | 8 |
| * | **852.12** | | 280cm<br>YLY-S 3x0,75mm² | LED | UNIVERSAL | 12V-24V | 8 | | ● | | ● | | ● | | 4 |

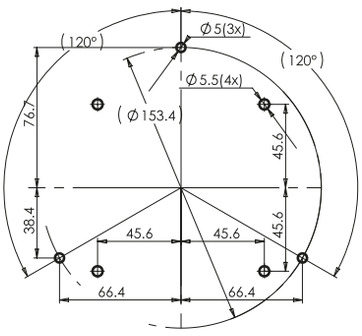


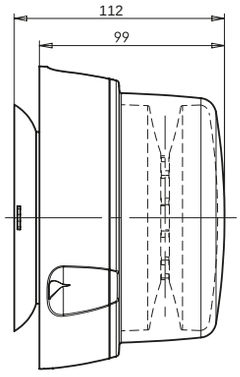


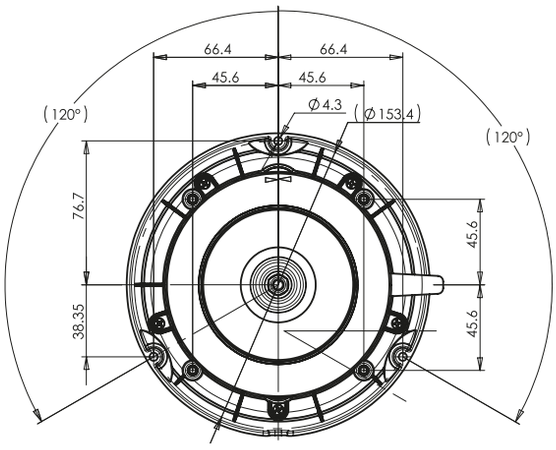


más sobre: www.was.eu

# W112

## lampada rotante
## luz de advertencia azul

IP66/68

TERAZ POLSKA

E 20

1. Rotating pattern Rotujące światło 125 RPM R65

2. Automatic switching. 30 seconds for each program
Automatyczne przełączanie, każdy program po 30 sekund

3. Single Flash Pojedynczy błysk 132 FPM R65

4. Single Flash Pojedynczy błysk 228 FPM R65

5. Double Flash Podwójny błysk 141 FPM R65

6. Double Flash Podwójny błysk 182 FPM R65

7. Triple Flash Potrójny błysk 133 FPM R65

8. Triple Flash Potrójny błysk 174 FPM R65

RPM - rotate per minute obrotów na minutę
FPM - flash per minute błysków na minutę

| | numero di catalogo / Nº de catálogo | immagine / imagen | cavo / cable | sorgente luminosa / fuente de luz | lato di montaggio / lado del montaje | tensione di lavoro / tensión de trabajo | numero di programmi / cantidad de programas | paralume blu / lente azul | paralume incolore / lente transparente | magnete / imán | montaggio su mandrino / fijación con perno | spirale / espiral | cavo normale / cable simple | piolo / conector | pz. / pcs |
|---|---|---|---|---|---|---|---|---|---|---|---|---|---|---|---|
| * | **853.1** | | 300cm QLY-S 3x0,5mm² | LED | UNIVERSAL | 12V-24V | 8 | ● | | ● | | ● | | ● | 8 |
| * | **853.2** | | 700cm QLY-S 3x0,5mm² | LED | UNIVERSAL | 12V-24V | 8 | ● | | ● | | ● | | ● | 8 |
| * | **853.3** | | 300cm YLY-S 3x0,75mm² | LED | UNIVERSAL | 12V-24V | 8 | ● | | ● | | | ● | | 8 |
| | **853.4** | | 300cm YLY-S 3x0,75mm² | LED | UNIVERSAL | 12V-24V | 8 | ● | | | | | ● | | 8 |
| * | **853.6** | | 280cm YLY-S 3x0,75mm² | LED | UNIVERSAL | 12V-24V | 8 | ● | | | ● | | ● | | 4 |
| * | **853.7** | | 300cm QLY-S 3x0,5mm² | LED | UNIVERSAL | 12V-24V | 8 | | ● | ● | | ● | | ● | 8 |

# lampada rotante
## luz de advertencia azul
IP66/68

# W112

| | numero di catalogo<br>Nº de catálogo | immagine<br>imagen | cavo<br>cable | sorgente luminosa<br>fuente de luz | lato di montaggio<br>lado del montaje | tensione di lavoro<br>tensión de trabajo | numero di programmi<br>cantidad de programas | paralume blu<br>lente azul | paralume incolore<br>lente transparente | magnete<br>imán | montaggio su mandrino<br>fijación con perno | spirale<br>espirala | cavo normale<br>cable simple | piolo<br>conector | pz.<br>pcs |
|---|---|---|---|---|---|---|---|---|---|---|---|---|---|---|---|
| * | **853.8** | | 700cm<br>QLY-S 3x0,5mm² | LED | UNIVERSAL | 12V-24V | 8 | | ● | ● | | ● | | ● | 8 |
| * | **853.9** | | 300cm<br>YLY-S 3x0,75mm² | LED | UNIVERSAL | 12V-24V | 8 | | ● | ● | | | ● | | 8 |
| | **853.10** | | 300cm<br>YLY-S 3x0,75mm² | LED | UNIVERSAL | 12V-24V | 8 | | ● | | | | ● | | 8 |
| * | **853.12** | | 280cm<br>YLY-S 3x0,75mm² | LED | UNIVERSAL | 12V-24V | 8 | | ● | | ● | | ● | | 4 |

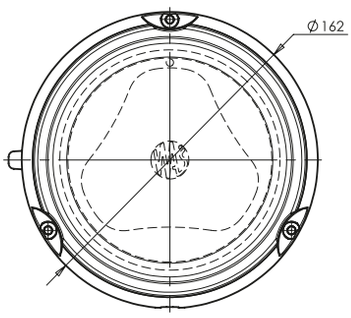


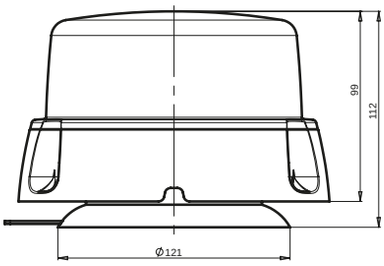


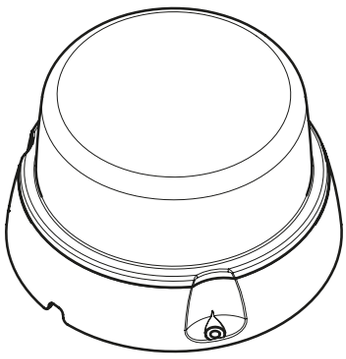

# W112

## lampada rotante
## luz de advertencia roja

IP66/68

TERAZ POLSKA

E 20

1. Rotating pattern Rotujące światło 125 RPM R65

2. Automatic switching, 30 seconds for each program
Automatyczne przełączanie, każdy program po 30 sekund

3. Single Flash Pojedynczy błysk 132 FPM R65

4. Single Flash Pojedynczy błysk 228 FPM R65

5. Double Flash Podwójny błysk 141 FPM R65

6. Double Flash Podwójny błysk 182 FPM R65

7. Triple Flash Potrójny błysk 133 FPM R65

8. Triple Flash Potrójny błysk 174 FPM R65

RPM - rotate per minute obrotów na minutę
FPM - flash per minute błysków na minutę

| | numero di catalogo / Nº de catálogo | immagine / imagen | cavo / cable | sorgente luminosa / fuente de luz | lato di montaggio / lado del montaje | tensione di lavoro / tensión de trabajo | numero di programmi / cantidad de programas | paralume rosso / lente roja | paralume incolore / lente transparente | magnete / imán | montaggio su mandrino / fijación con perno | spirale / espiral | cavo normale / cable simple | piolo / conector | pz. / pcs |
|---|---|---|---|---|---|---|---|---|---|---|---|---|---|---|---|
| * | **854.1** | | 300cm QLY-S 3x0,5mm² | LED | UNIVERSAL | 12V-24V | 8 | ● | | ● | | ● | | ● | 8 |
| * | **854.2** | | 700cm QLY-S 3x0,5mm² | LED | UNIVERSAL | 12V-24V | 8 | ● | | ● | | ● | | ● | 8 |
| * | **854.3** | | 300cm YLY-S 3x0,75mm² | LED | UNIVERSAL | 12V-24V | 8 | ● | | ● | | | ● | | 8 |
| * | **854.4** | | 300cm YLY-S 3x0,75mm² | LED | UNIVERSAL | 12V-24V | 8 | ● | | | | | ● | | 8 |
| | **854.6** | | 280cm YLY-S 3x0,75mm² | LED | UNIVERSAL | 12V-24V | 8 | ● | | | ● | | ● | | 4 |
| | **854.7** | | 300cm QLY-S 3x0,5mm² | LED | UNIVERSAL | 12V-24V | 8 | | ● | ● | | ● | | ● | 8 |

# lampada rotante
## luz de advertencia roja
IP66/68

# W112

| | numero di catalogo Nº de catálogo | immagine imagen | cavo cable | sorgente luminosa fuente de luz | lato di montaggio lado del montaje | tensione di lavoro tensión de trabajo | numero di programmi cantidad de programas | paralume rosso lente roja | paralume incolore lente transparente | magnete imán | montaggio su mandrino fijación con perno | spirale espírala | cavo normale cable simple | piolo conector | pz. pcs |
|---|---|---|---|---|---|---|---|---|---|---|---|---|---|---|---|
| * | **854.8** | | 700cm QLY-S 3x0,5mm² | LED | UNIVERSAL | 12V-24V | 8 | | ● | ● | | ● | | ● | 8 |
| * | **854.9** | | 300cm YLY-S 3x0,75mm² | LED | UNIVERSAL | 12V-24V | 8 | | ● | ● | | | ● | | 8 |
| | **854.10** | | 300cm YLY-S 3x0,75mm² | LED | UNIVERSAL | 12V-24V | 8 | | ● | | | | ● | | 8 |
| * | **854.12** | | 280cm YLY-S 3x0,75mm² | LED | UNIVERSAL | 12V-24V | 8 | | ● | | ● | | ● | | 4 |

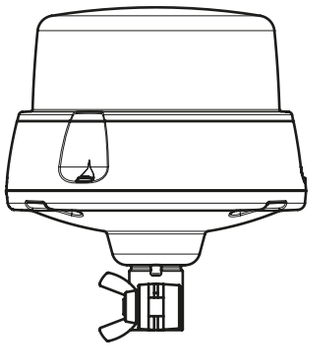

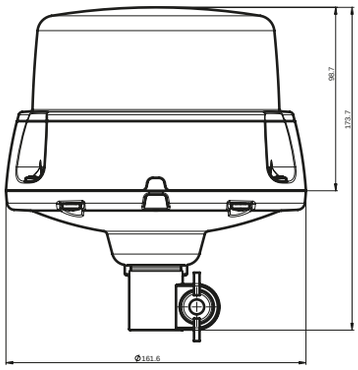


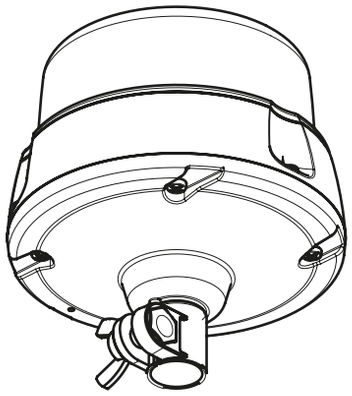

# W126

## lampada rotante
## luz de advertencia amarilla

IP66/68

**PROGRAM 1 /PATTERN 1**
Pojedynczy błysk 132 FPM R65 / Single Flash 132 FPM R65

**PROGRAM 2 /PATTERN 2**
Podwójny błysk 141 FPM R65 / Double Flash 141 FPM R65

FPM - błysków na minutę / FPM - flash per minute

**SYNC**
sincronizzazione di lampade lampeggianti significa che collegate lampeggiano insieme o alternativamente in una cosiddetta fase o controfase / sincronización de luces de flash significa que cuando están conectadas, parpadean juntas o alternativamente en la llamada fase o contrafase

| | numero di catalogo Nº de catálogo | immagine imagen | cavo cable | sorgente luminosa fuente de luz | lato di montaggio lado del montaje | tensione di lavoro tensión de trabajo | numer programu pattern number | paralume giallo lente amarilla | paralume incolore lente transparente | magnete imán | montaggio su mandrino fijación con perno | spirale espírala | cavo normale cable simple | piolo conector | pz. pcs |
|---|---|---|---|---|---|---|---|---|---|---|---|---|---|---|---|
| | **866.1** | | 300cm QLY-S 2x0,5mm² | LED | UNIVERSAL | 12V-24V | 1 | ● | | ● | | ● | | ● | 8 |
| | **866.1 D** | | 300cm QLY-S 2x0,5mm² | LED | UNIVERSAL | 12V-24V | 2 | ● | | ● | | ● | | ● | 8 |
| | **866.2** | | 700cm QLY-S 2x0,75mm² | LED | UNIVERSAL | 12V-24V | 1 | ● | | ● | | ● | | ● | 8 |
| | **866.2 D** | | 700cm QLY-S 2x0,75mm² | LED | UNIVERSAL | 12V-24V | 2 | ● | | ● | | ● | | ● | 8 |
| | **866.3** | | 300cm YLY-S 2x0,75mm² | LED | UNIVERSAL | 12V-24V | 1 | ● | | ● | | | ● | | 8 |
| * | **866.3 SYNC** | | 300cm YLY-S 5x0,75mm² | LED | UNIVERSAL | 12V-24V | 1 | ● | | ● | | | ● | | 8 |
| | **866.3 D** | | 300cm YLY-S 2x0,75mm² | LED | UNIVERSAL | 12V-24V | 2 | ● | | ● | | | ● | | 8 |
| * | **866.3 D SYNC** | | 300cm YLY-S 5x0,75mm² | LED | UNIVERSAL | 12V-24V | 2 | ● | | ● | | | ● | | 8 |
| | **866.4** | | 300cm YLY-S 2x0,75mm² | LED | UNIVERSAL | 12V-24V | 1 | ● | | | | | ● | | 8 |
| * | **866.4 SYNC** | | 300cm YLY-S 5x0,75mm² | LED | UNIVERSAL | 12V-24V | 1 | ● | | | | | ● | | 8 |
| | **866.4 D** | | 300cm YLY-S 2x0,75mm² | LED | UNIVERSAL | 12V-24V | 2 | ● | | | | | ● | | 8 |
| * | **866.4 D SYNC** | | 300cm YLY-S 5x0,75mm² | LED | UNIVERSAL | 12V-24V | 2 | ● | | | | | ● | | 8 |

# lampada rotante
## luz de advertencia amarilla
IP66/68

# W126

| | numero di catalogo<br>Nº de catálogo | immagine<br>imagen | cavo<br>cable | sorgente luminosa<br>fuente de luz | lato di montaggio<br>lado del montaje | tensione di lavoro<br>tensión de trabajo | numer programu<br>pattern number | paralume giallo<br>lente amarilla | paralume incolore<br>lente transparente | magnete<br>imán | montaggio su mandrino<br>fijación con perno | spirale<br>espiral | cavo normale<br>cable simple | piolo<br>conector | pz.<br>pcs |
|---|---|---|---|---|---|---|---|---|---|---|---|---|---|---|---|
| | **866.5** | | | LED | UNIVERSAL | 12V-24V | 1 | ● | | | ● | | | | 4 |
| | **866.5 D** | | | LED | UNIVERSAL | 12V-24V | 2 | ● | | | ● | | | | 4 |
| * | **866.6** | | 280cm<br>YLY-S 2x0,75mm² | LED | UNIVERSAL | 12V-24V | 1 | ● | | | ● | | ● | | 4 |
| * | **866.6**<br>SYNC | | 280cm<br>YLY-S 5x0,75mm² | LED | UNIVERSAL | 12V-24V | 1 | ● | | | ● | | ● | | 4 |
| * | **866.6 D** | | 280cm<br>YLY-S 2x0,75mm² | LED | UNIVERSAL | 12V-24V | 2 | ● | | | ● | | ● | | 4 |
| * | **866.6 D**<br>SYNC | | 280cm<br>YLY-S 5x0,75mm² | LED | UNIVERSAL | 12V-24V | 2 | ● | | | ● | | ● | | 4 |
| * | **866.7** | | 300cm<br>QLY-S 2x0,5mm² | LED | UNIVERSAL | 12V-24V | 1 | | ● | ● | | ● | | ● | 8 |
| * | **866.7 D** | | 300cm<br>QLY-S 2x0,5mm² | LED | UNIVERSAL | 12V-24V | 2 | | ● | ● | | ● | | ● | 8 |
| * | **866.8** | | 700cm<br>QLY-S 2x0,75mm² | LED | UNIVERSAL | 12V-24V | 1 | | ● | ● | | ● | | ● | 8 |
| * | **866.8 D** | | 700cm<br>QLY-S 2x0,75mm² | LED | UNIVERSAL | 12V-24V | 2 | | ● | ● | | ● | | ● | 8 |
| * | **866.9** | | 300cm<br>YLY-S 2x0,75mm² | LED | UNIVERSAL | 12V-24V | 1 | | ● | ● | | | ● | | 8 |
| * | **866.9**<br>SYNC | | 300cm<br>YLY-S 5x0,75mm² | LED | UNIVERSAL | 12V-24V | 1 | | ● | ● | | | ● | | 8 |
| * | **866.9 D** | | 300cm<br>YLY-S 2x0,75mm² | LED | UNIVERSAL | 12V-24V | 2 | | ● | ● | | | ● | | 8 |
| * | **866.9 D**<br>SYNC | | 300cm<br>YLY-S 5x0,75mm² | LED | UNIVERSAL | 12V-24V | 2 | | ● | ● | | | ● | | 8 |
| | **866.10** | | 300cm<br>YLY-S 2x0,75mm² | LED | UNIVERSAL | 12V-24V | 1 | | ● | | | | ● | | 8 |
| * | **866.10**<br>SYNC | | 300cm<br>YLY-S 5x0,75mm² | LED | UNIVERSAL | 12V-24V | 1 | | ● | | | | ● | | 8 |
| * | **866.10 D** | | 300cm<br>YLY-S 2x0,75mm² | LED | UNIVERSAL | 12V-24V | 2 | | ● | | | | ● | | 8 |
| | **866.10 D**<br>SYNC | | 300cm<br>YLY-S 5x0,75mm² | LED | UNIVERSAL | 12V-24V | 2 | | ● | | | | ● | | 8 |
| * | **866.11** | | | LED | UNIVERSAL | 12V-24V | 1 | | ● | | ● | | | | 4 |
| | **866.11 D** | | | LED | UNIVERSAL | 12V-24V | 2 | | ● | | ● | | | | 4 |
| * | **866.12** | | 280cm<br>YLY-S 2x0,75mm² | LED | UNIVERSAL | 12V-24V | 1 | | ● | | ● | | ● | | 4 |
| * | **866.12**<br>SYNC | | 280cm<br>YLY-S 5x0,75mm² | LED | UNIVERSAL | 12V-24V | 1 | | ● | | ● | | ● | | 4 |
| * | **866.12 D** | | 280cm<br>YLY-S 2x0,75mm² | LED | UNIVERSAL | 12V-24V | 2 | | ● | | ● | | ● | | 4 |
| * | **866.12 D**<br>SYNC | | 280cm<br>YLY-S 5x0,75mm² | LED | UNIVERSAL | 12V-24V | 2 | | ● | | ● | | ● | | 4 |



más sobre: www.was.eu

# W126

## lampada rotante
## luz de advertencia azul

IP66/68

E 20

**PROGRAM 1 /PATTERN 1**
Pojedynczy błysk 132 FPM R65 / Single Flash 132 FPM R65

**PROGRAM 2 /PATTERN 2**
Podwójny błysk 141 FPM R65 / Double Flash 141 FPM R65

FPM - błysków na minutę / FPM - flash per minute

**SYNC**
sincronizzazione di lampade lampeggianti significa che collegate lampeggiano insieme o alternativamente in una cosiddetta fase o controfase / sincronización de luces de flash significa que cuando están conectadas, parpadean juntas o alternativamente en la llamada fase o contrafase

| | numero di catalogo / Nº de catálogo | immagine / imagen | cavo / cable | sorgente luminosa / fuente de luz | lato di montaggio / lado del montaje | tensione di lavoro / tensión de trabajo | numer programu / pattern number | paralume blu / lente azul | paralume incolore / lente transparente | magnete / imán | montaggio su mandrino / fijación con perno | spirale / espírala | cavo normale / cable simple | piolo / conector | pz. / pcs |
|---|---|---|---|---|---|---|---|---|---|---|---|---|---|---|---|
| * | **867.1** | | 300cm QLY-S 2x0,5mm² | LED | UNIVERSAL | 12V-24V | 1 | ● | | ● | | ● | | ● | 8 |
| * | **867.1 D** | | 300cm QLY-S 2x0,5mm² | LED | UNIVERSAL | 12V-24V | 2 | ● | | ● | | ● | | ● | 8 |
| * | **867.2** | | 700cm QLY-S 2x0,75mm² | LED | UNIVERSAL | 12V-24V | 1 | ● | | ● | | ● | | ● | 8 |
| * | **867.2 D** | | 700cm QLY-S 2x0,75mm² | LED | UNIVERSAL | 12V-24V | 2 | ● | | ● | | ● | | ● | 8 |
| * | **867.3** | | 300cm YLY-S 2x0,75mm² | LED | UNIVERSAL | 12V-24V | 1 | ● | | ● | | | ● | | 8 |
| * | **867.3 SYNC** | | 300cm YLY-S 5x0,75mm² | LED | UNIVERSAL | 12V-24V | 1 | ● | | ● | | | ● | | 8 |
| * | **867.3 D** | | 300cm YLY-S 2x0,75mm² | LED | UNIVERSAL | 12V-24V | 2 | ● | | ● | | | ● | | 8 |
| * | **867.3 D SYNC** | | 300cm YLY-S 5x0,75mm² | LED | UNIVERSAL | 12V-24V | 2 | ● | | ● | | | ● | | 8 |
| | **867.4** | | 300cm YLY-S 2x0,75mm² | LED | UNIVERSAL | 12V-24V | 1 | ● | | | | | ● | | 8 |
| * | **867.4 SYNC** | | 300cm YLY-S 5x0,75mm² | LED | UNIVERSAL | 12V-24V | 1 | ● | | | | | ● | | 8 |
| | **867.4 D** | | 300cm YLY-S 2x0,75mm² | LED | UNIVERSAL | 12V-24V | 2 | ● | | | | | ● | | 8 |
| | **867.4 D SYNC** | | 300cm YLY-S 5x0,75mm² | LED | UNIVERSAL | 12V-24V | 2 | ● | | | | | ● | | 8 |

# lampada rotante
## luz de advertencia azul
IP66/68

# W126

| | numero di catalogo<br>Nº de catálogo | immagine<br>imagen | cavo<br>cable | sorgente luminosa<br>fuente de luz | lato di montaggio<br>lado del montaje | tensione di lavoro<br>tensión de trabajo | numer programu<br>pattern number | paralume blu<br>lente azul | paralume incolore<br>lente transparente | magnete<br>imán | montaggio su mandrino<br>fijación con perno | spirale<br>espirala | cavo normale<br>cable simple | piolo<br>conector | pz.<br>pcs |
|---|---|---|---|---|---|---|---|---|---|---|---|---|---|---|---|
| * | **867.5** | | | LED | UNIVERSAL | 12V-24V | 1 | ● | | | ● | | | | 4 |
| * | **867.5 D** | | | LED | UNIVERSAL | 12V-24V | 2 | ● | | | ● | | | | 4 |
| * | **867.6** | | 280cm<br>YLY-S 2x0,75mm² | LED | UNIVERSAL | 12V-24V | 1 | ● | | | ● | | ● | | 4 |
| * | **867.6**<br>**SYNC** | | 280cm<br>YLY-S 5x0,75mm² | LED | UNIVERSAL | 12V-24V | 1 | ● | | | ● | | ● | | 4 |
| * | **867.6 D** | | 280cm<br>YLY-S 2x0,75mm² | LED | UNIVERSAL | 12V-24V | 2 | ● | | | ● | | ● | | 4 |
| * | **867.6 D**<br>**SYNC** | | 280cm<br>YLY-S 5x0,75mm² | LED | UNIVERSAL | 12V-24V | 2 | ● | | | ● | | ● | | 4 |
| * | **867.7** | | 300cm<br>QLY-S 2x0,5mm² | LED | UNIVERSAL | 12V-24V | 1 | | ● | ● | | ● | | ● | 8 |
| * | **867.7 D** | | 300cm<br>QLY-S 2x0,5mm² | LED | UNIVERSAL | 12V-24V | 2 | | ● | ● | | ● | | ● | 8 |
| * | **867.8** | | 700cm<br>QLY-S 2x0,75mm² | LED | UNIVERSAL | 12V-24V | 1 | | ● | ● | | ● | | ● | 8 |
| * | **867.8 D** | | 700cm<br>QLY-S 2x0,75mm² | LED | UNIVERSAL | 12V-24V | 2 | | ● | ● | | ● | | ● | 8 |
| * | **867.9** | | 300cm<br>YLY-S 2x0,75mm² | LED | UNIVERSAL | 12V-24V | 1 | | ● | ● | | | ● | | 8 |
| * | **867.9**<br>**SYNC** | | 300cm<br>YLY-S 5x0,75mm² | LED | UNIVERSAL | 12V-24V | 1 | | ● | ● | | | ● | | 8 |
| * | **867.9 D** | | 300cm<br>YLY-S 2x0,75mm² | LED | UNIVERSAL | 12V-24V | 2 | | ● | ● | | | ● | | 8 |
| * | **867.9 D**<br>**SYNC** | | 300cm<br>YLY-S 5x0,75mm² | LED | UNIVERSAL | 12V-24V | 2 | | ● | ● | | | ● | | 8 |
| | **867.10** | | 300cm<br>YLY-S 2x0,75mm² | LED | UNIVERSAL | 12V-24V | 1 | | ● | | | | ● | | 8 |
| * | **867.10**<br>**SYNC** | | 300cm<br>YLY-S 5x0,75mm² | LED | UNIVERSAL | 12V-24V | 1 | | ● | | | | ● | | 8 |
| * | **867.10 D** | | 300cm<br>YLY-S 2x0,75mm² | LED | UNIVERSAL | 12V-24V | 2 | | ● | | | | ● | | 8 |
| * | **867.10 D**<br>**SYNC** | | 300cm<br>YLY-S 5x0,75mm² | LED | UNIVERSAL | 12V-24V | 2 | | ● | | | | ● | | 8 |
| * | **867.11** | | | LED | UNIVERSAL | 12V-24V | 1 | | ● | | ● | | | | 4 |
| * | **867.11 D** | | | LED | UNIVERSAL | 12V-24V | 2 | | ● | | ● | | | | 4 |
| * | **867.12** | | 280cm<br>YLY-S 2x0,75mm² | LED | UNIVERSAL | 12V-24V | 1 | | ● | | ● | | ● | | 4 |
| * | **867.12**<br>**SYNC** | | 280cm<br>YLY-S 5x0,75mm² | LED | UNIVERSAL | 12V-24V | 1 | | ● | | ● | | ● | | 4 |
| * | **867.12 D** | | 280cm<br>YLY-S 2x0,75mm² | LED | UNIVERSAL | 12V-24V | 2 | | ● | | ● | | ● | | 4 |
| * | **867.12 D**<br>**SYNC** | | 280cm<br>YLY-S 5x0,75mm² | LED | UNIVERSAL | 12V-24V | 2 | | ● | | ● | | ● | | 4 |

# W126

## lampada rotante
## luz de advertencia roja

IP66/68

E 20

**PROGRAM 1 /PATTERN 1**
Pojedynczy błysk 132 FPM R65 / Single Flash 132 FPM R65

**PROGRAM 2 /PATTERN 2**
Podwójny błysk 141 FPM R65 / Double Flash 141 FPM R65

FPM - błysków na minutę / FPM - flash per minute

**SYNC**
sincronizzazione di lampade lampeggianti significa che collegate lampeggiano insieme o alternativamente in una cosiddetta fase o controfase / sincronización de luces de flash significa que cuando están conectadas, parpadean juntas o alternativamente en la llamada fase o contrafase

| | numero di catalogo / Nº de catálogo | immagine / imagen | cavo / cable | sorgente luminosa / fuente de luz | lato di montaggio / lado del montaje | tensione di lavoro / tensión de trabajo | numer programu / pattern number | paralume rosso / lente roja | paralume incolore / lente transparente | magnete / imán | montaggio su mandrino / fijación con perno | spirale / espirala | cavo normale / cable simple | piolo / conector | pz. / pcs |
|---|---|---|---|---|---|---|---|---|---|---|---|---|---|---|---|
| * | **868.1** | | 300cm QLY-5 2x0,5mm² | LED | UNIVERSAL | 12V-24V | 1 | ● | | ● | | ● | | ● | 8 |
| | **868.1 D** | | 300cm QLY-5 2x0,5mm² | LED | UNIVERSAL | 12V-24V | 2 | ● | | ● | | ● | | ● | 8 |
| * | **868.2** | | 700cm QLY-5 2x0,75mm² | LED | UNIVERSAL | 12V-24V | 1 | ● | | ● | | ● | | ● | 8 |
| * | **868.2 D** | | 700cm QLY-5 2x0,75mm² | LED | UNIVERSAL | 12V-24V | 2 | ● | | ● | | ● | | ● | 8 |
| * | **868.3** | | 300cm YLY-5 2x0,75mm² | LED | UNIVERSAL | 12V-24V | 1 | ● | | ● | | | ● | | 8 |
| * | **868.3 SYNC** | | 300cm YLY-5 5x0,75mm² | LED | UNIVERSAL | 12V-24V | 1 | ● | | ● | | | ● | | 8 |
| * | **868.3 D** | | 300cm YLY-5 2x0,75mm² | LED | UNIVERSAL | 12V-24V | 2 | ● | | ● | | | ● | | 8 |
| | **868.3 D SYNC** | | 300cm YLY-5 5x0,75mm² | LED | UNIVERSAL | 12V-24V | 2 | ● | | ● | | | ● | | 8 |
| * | **868.4** | | 300cm YLY-5 2x0,75mm² | LED | UNIVERSAL | 12V-24V | 1 | ● | | | | | ● | | 8 |
| * | **868.4 SYNC** | | 300cm YLY-5 5x0,75mm² | LED | UNIVERSAL | 12V-24V | 1 | ● | | | | | ● | | 8 |
| * | **868.4 D** | | 300cm YLY-5 2x0,75mm² | LED | UNIVERSAL | 12V-24V | 2 | ● | | | | | ● | | 8 |
| * | **868.4 D SYNC** | | 300cm YLY-5 5x0,75mm² | LED | UNIVERSAL | 12V-24V | 2 | ● | | | | | ● | | 8 |

# lampada rotante
## luz de advertencia roja
IP66/68

# W126

| | numero di catalogo Nº de catálogo | immagine imagen | cavo cable | sorgente luminosa fuente de luz | lato di montaggio lado del montaje | tensione di lavoro tensión de trabajo | numer programu pattern number | paralume rosso lente roja | paralume incolore lente transparente | magnete imán | montaggio su mandrino fijación con perno | spirale espirala | cavo normale cable simple | piolo conector | pz. pcs |
|---|---|---|---|---|---|---|---|---|---|---|---|---|---|---|---|
| * | **868.5** | | | LED | UNIVERSAL | 12V-24V | 1 | ● | | | ● | | | | 4 |
| * | **868.5 D** | | | LED | UNIVERSAL | 12V-24V | 2 | ● | | | ● | | | | 4 |
| * | **868.6** | | 280cm YLY-S 2x0,75mm² | LED | UNIVERSAL | 12V-24V | 1 | ● | | | ● | | ● | | 4 |
| * | **868.6 SYNC** | | 280cm YLY-S 5x0,75mm² | LED | UNIVERSAL | 12V-24V | 1 | ● | | | ● | | ● | | 4 |
| * | **868.6 D** | | 280cm YLY-S 2x0,75mm² | LED | UNIVERSAL | 12V-24V | 2 | ● | | | ● | | ● | | 4 |
| * | **868.6 D SYNC** | | 280cm YLY-S 5x0,75mm² | LED | UNIVERSAL | 12V-24V | 2 | ● | | | ● | | ● | | 4 |
| * | **868.7** | | 300cm QLY-S 2x0,5mm² | LED | UNIVERSAL | 12V-24V | 1 | | ● | ● | | ● | | ● | 8 |
| * | **868.7 D** | | 300cm QLY-S 2x0,5mm² | LED | UNIVERSAL | 12V-24V | 2 | | ● | ● | | ● | | ● | 8 |
| * | **868.8** | | 700cm QLY-S 2x0,75mm² | LED | UNIVERSAL | 12V-24V | 1 | | ● | ● | | ● | | ● | 8 |
| * | **868.8 D** | | 700cm QLY-S 2x0,75mm² | LED | UNIVERSAL | 12V-24V | 2 | | ● | ● | | ● | | ● | 8 |
| * | **868.9** | | 300cm YLY-S 2x0,75mm² | LED | UNIVERSAL | 12V-24V | 1 | | ● | ● | | | ● | | 8 |
| * | **868.9 SYNC** | | 300cm YLY-S 5x0,75mm² | LED | UNIVERSAL | 12V-24V | 1 | | ● | ● | | | ● | | 8 |
| * | **868.9 D** | | 300cm YLY-S 2x0,75mm² | LED | UNIVERSAL | 12V-24V | 2 | | ● | ● | | | ● | | 8 |
| * | **868.9 D SYNC** | | 300cm YLY-S 5x0,75mm² | LED | UNIVERSAL | 12V-24V | 2 | | ● | ● | | | ● | | 8 |
| * | **868.10** | | 300cm YLY-S 2x0,75mm² | LED | UNIVERSAL | 12V-24V | 1 | | ● | | | | ● | | 8 |
| * | **868.10 SYNC** | | 300cm YLY-S 5x0,75mm² | LED | UNIVERSAL | 12V-24V | 1 | | ● | | | | ● | | 8 |
| * | **868.10 D** | | 300cm YLY-S 2x0,75mm² | LED | UNIVERSAL | 12V-24V | 2 | | ● | | | | ● | | 8 |
| * | **868.10 D SYNC** | | 300cm YLY-S 5x0,75mm² | LED | UNIVERSAL | 12V-24V | 2 | | ● | | | | ● | | 8 |
| * | **868.11** | | | LED | UNIVERSAL | 12V-24V | 1 | | ● | | ● | | | | 4 |
| * | **868.11 D** | | | LED | UNIVERSAL | 12V-24V | 2 | | ● | | ● | | | | 4 |
| * | **868.12** | | 280cm YLY-S 2x0,75mm² | LED | UNIVERSAL | 12V-24V | 1 | | ● | | ● | | ● | | 4 |
| | **868.12 SYNC** | | 280cm YLY-S 5x0,75mm² | LED | UNIVERSAL | 12V-24V | 1 | | ● | | ● | | ● | | 4 |
| | **868.12 D** | | 280cm YLY-S 2x0,75mm² | LED | UNIVERSAL | 12V-24V | 2 | | ● | | ● | | ● | | 4 |
| | **868.12 D SYNC** | | 280cm YLY-S 5x0,75mm² | LED | UNIVERSAL | 12V-24V | 2 | | ● | | ● | | ● | | 4 |

# W126

## lampada rotante
## luz deadvertencia

IP66/68

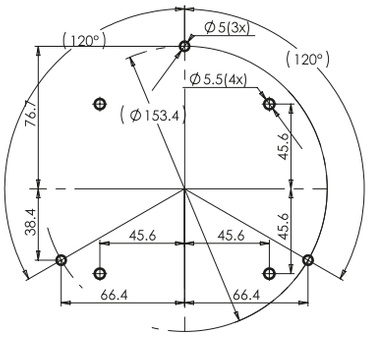


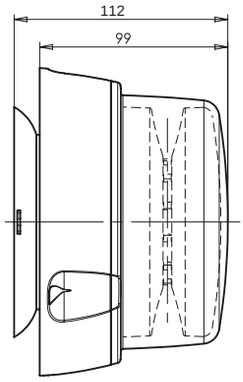


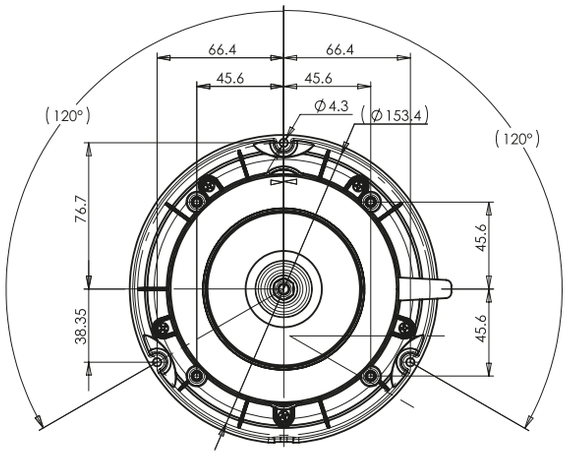


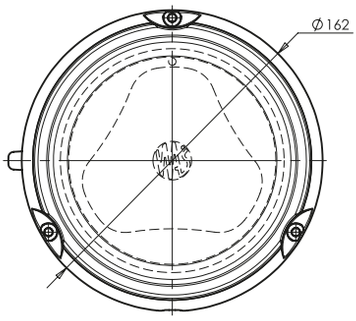


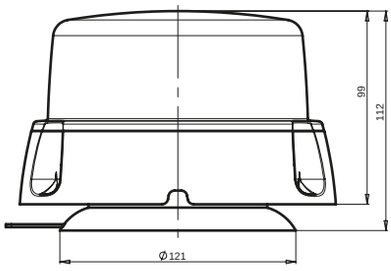


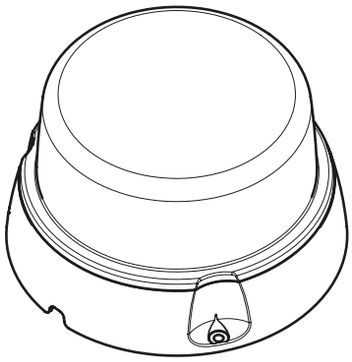

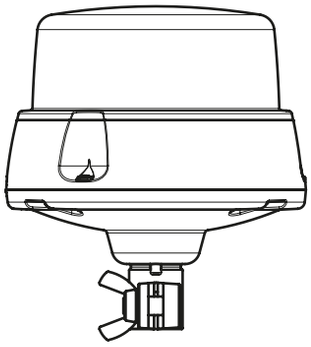

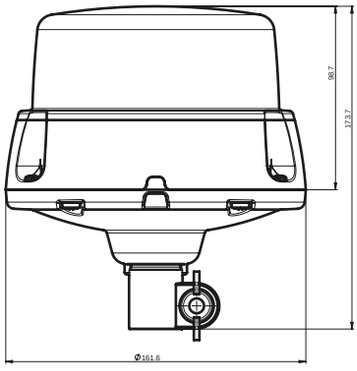


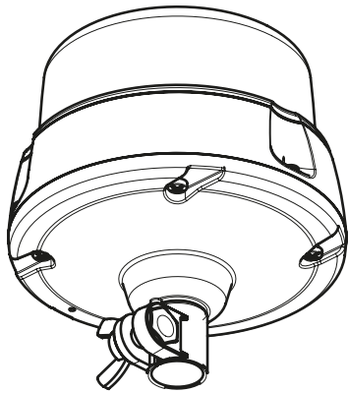

# fanale flash multifunzione
## luz de advertencia
IP66/68

# W117

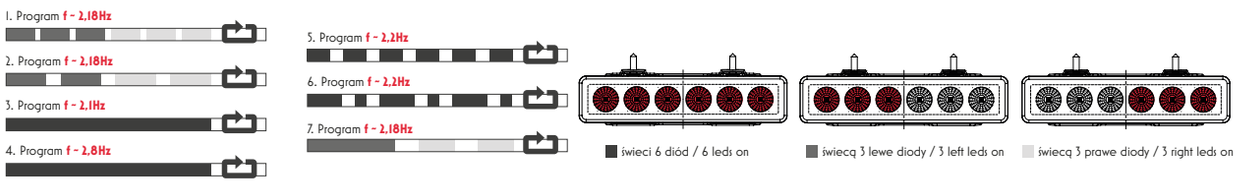


| | numero di catalogo<br>Nº de catálogo | immagine<br>imagen | cavo<br>cable | sorgente luminosa<br>fuente de luz | lato di montaggio<br>lado del montaje | tensione di lavoro<br>tensión de trabajo | luce gialla<br>luz amarilla | luce blu<br>luz azul | luce rossa<br>luz roja | paralume giallo<br>lente amarilla | paralume blu<br>lente azul | paralume rosso<br>lente roja | paralume incolore<br>lente transparente | pz.<br>pcs |
|---|---|---|---|---|---|---|---|---|---|---|---|---|---|---|
| | **898.1** | | 300cm YLY-S 3x0,5mm² | LED | UNIVERSAL | 12V-24V | ● | | | ● | | | | 24 |
| | **898.2** | | 300cm YLY-S 3x0,5mm² | LED | UNIVERSAL | 12V-24V | ● | | | | | | ● | 24 |
| | **899.1** | | 300cm YLY-S 3x0,5mm² | LED | UNIVERSAL | 12V-24V | | ● | | | ● | | | 24 |
| | **899.2** | | 300cm YLY-S 3x0,5mm² | LED | UNIVERSAL | 12V-24V | | ● | | | | | ● | 24 |
| * | **900.1** | | 300cm YLY-S 3x0,5mm² | LED | UNIVERSAL | 12V-24V | | | ● | | | ● | | 24 |
| | **900.2** | | 300cm YLY-S 3x0,5mm² | LED | UNIVERSAL | 12V-24V | | | ● | | | | ● | 24 |

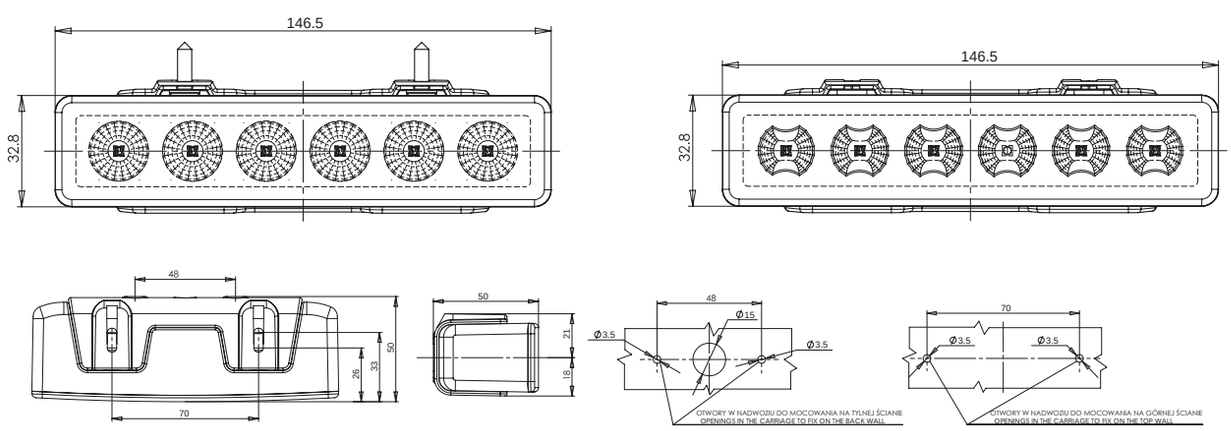


más sobre: **www.was.eu**

# W134

## fanale posizione
## luz de advertencia

IP66/68

E 20

| numero di catalogo<br>Nº de catálogo | immagine<br>imagen | cavo<br>cable | sorgente luminosa<br>fuente de luz | lato di montaggio<br>lado del montaje | tensione di lavoro<br>tensión de trabajo | paralume giallo<br>lente amarilla | paralume blu<br>lente azul | luce gialla<br>luz amarilla | luce blu<br>luz azul | pz.<br>pcs |
|---|---|---|---|---|---|---|---|---|---|---|
| **1027** | | 300cm YLY-S 3x0,5mm² | LED | UNIVERSAL | 12V-24V | ● | | ● | | 24 |
| **1028** | | 300cm YLY-S 3x0,5mm² | LED | UNIVERSAL | 12V-24V | | ● | | ● | 24 |

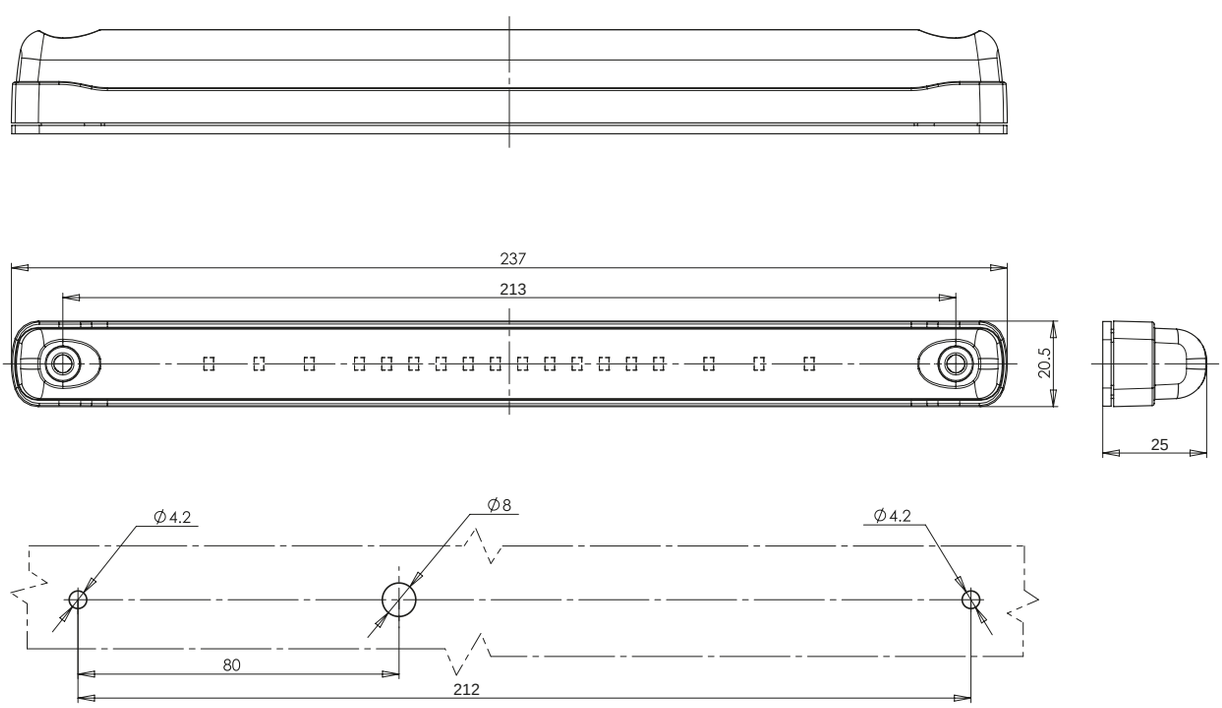

# W151, W152

## fanale di segnalazione piattaforma
## luz de advertencia de elevación trasera

IP66/68

E 20

| numero di catalogo<br>Nº de catálogo | indice<br>índice | immagine<br>imagen | cavo<br>cable | sorgente luminosa<br>fuente de luz | lato di montaggio<br>lado del montaje | tensione di lavoro<br>tensión de trabajo | spia luminosa<br>luz de advertencia | pz.<br>pcs |
|---|---|---|---|---|---|---|---|---|
| **1126** | W151 | | 300cm YLY-S 3x0,5mm² | LED | UNIVERSAL | 12V-24V | ● | 33 |
| **1127** | W152 | | 300cm YLY-S 3x0,5mm² | LED | UNIVERSAL | 12V-24V | ● | 33 |

**W151**

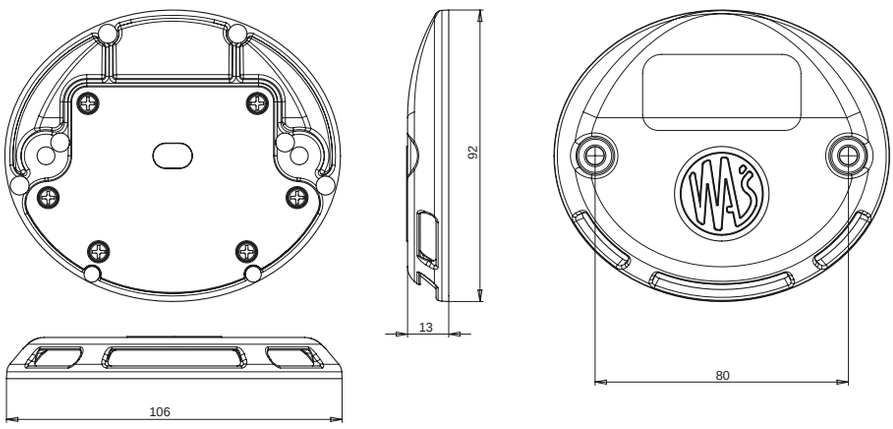


**W152**

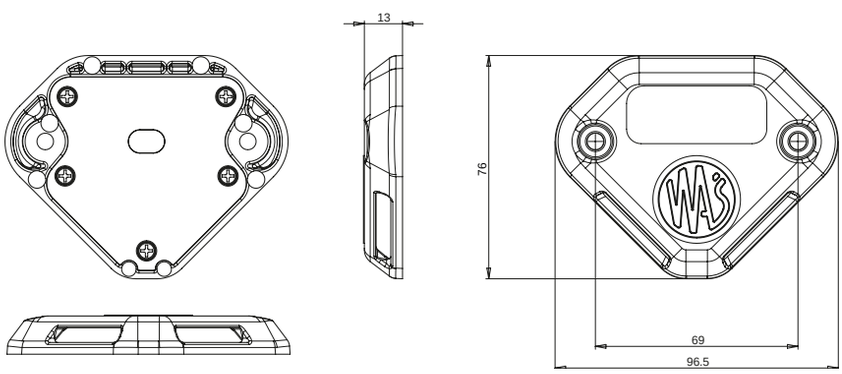


más sobre: **www.was.eu**

# Lampade di posizione / di contorno

## Luces de posición / de sintonización

una serie appariscente di lampade di posizione /
serie efectiva de luces de posición **W168**

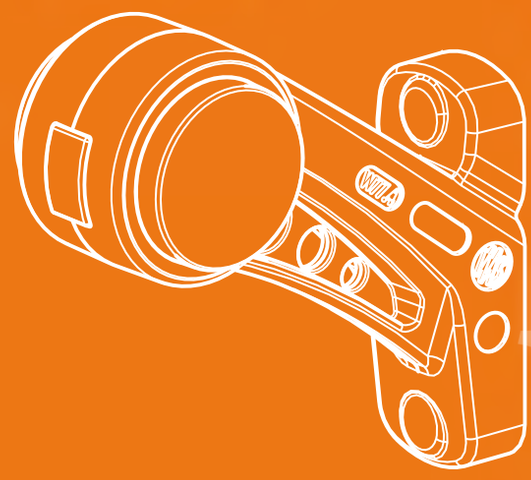

**185** serie di lampade/serie de lámparas
**1000** lampade/luces


**PO2**

pagina/página **1**

**WE92**

**2**

**PO3**

**3**

**W15**

**4**

**W17**

**5**

**W17D**

**6**

**W22**

**7**

**W21.1-10**

**9**

**W23**

**14**

**W24**

**15**

**W25**

**16**

**W56**

**17**

**W79**

**18**

**W21.8, W21.9**

**19**

**W36**

**20**

**W37**

**21**

**W38**

**21**

**W44**

**22**

**W45**

**23**

# Lampade di posizione / di contorno

## Luces de posición / desintonización

W46

24

W47

25

W48

26

W49

27

W21.1-10Ż

28

W58

33

W60

34

W61

35

W62

36

W21.1-10RF

37

W23RF

42

W24RF

43

W25RF

44

W56RF

45

W79RF

46

W63

47

W64

48

W65

49

W21.1-10S

50

W23S

55

W24S

56

W25S

57

W56S

58

W79S

59

W21.1-10SS

60

# Lampade di posizione / di contorno
## Luces de posición / de sintonización

W23SS

65

W24SS

66

W25SS

67

W56SS

68

W21.1-10W

69

W23W

74

W24W

75

W25W

76

W56W

77

W79W

78

W21.1-10WW

79

W23WW

84

W24WW

85

W25WW

86

W56WW

87

W47WW

88

W75.1(A-E)

89

W74.1

90

W74.2
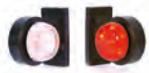
91

W74.2A

92

W741 i 2

93

W74.3

94

W74.3

95

W74.3

96

W76.1

97

W76.2

98

W76.3

99

# Lampade di posizione / di contorno

Luces de posición / de sintonización

| | | | | |
|---|---|---|---|---|
| W76.4 100 | W77.1 SOLAR 101 | W77.3 SOLAR 102 | W77.1 103 | W77.2 104 |
| W77.3 105 | W77.4 106 | W77.1RF 107 | W77.2RF 108 | W77.3RF 109 |
| W77.4RF 110 | W77.1W 111 | W77.2W 112 | W77.3W 113 | W77.4W 114 |
| W77.1WW 115 | W77.2WW 116 | W77.3WW 117 | W77.4WW 118 | W77.1S 119 |
| W77.2S 120 | W77.3S 121 | W77.4S 122 | W77.1SS 123 | W77.2SS 124 |
| W77.3SS 125 | W77.4SS 126 | W21.1-10RR 127 | | W23RR 131 |

# Lampade di posizione / di contorno
## Luces de posición / de sintonización

W24RR 132

W25RR 133

W56RR 134

W79RR 135

W77.1RR 136

W77.2RR 137

W77.3RR 138

W77.4RR 139

W80 140

W97.1 141

W97.2 142

W97.3 143

W97.4 144

W97.5 145

W109N 146

W110N 147

W21.1-10N 148

W23N 152

W24N 153

W25N 154

W56N 155

W79N 156

W77.1N 157

W77.2N 158

W77.3N 159

W77.4N 160

W74.1N 161

W77.2N 162

W74.1-2N 163

# Lampade di posizione / di contorno

## Luces de posición / de sintonización

W77.2AN

164

W74.3N

165

W104

166

W105

167

W106

168

W107

169

W115

170

W21.1-10STAR

171

W23STAR

175

W24STAR

176

W25STAR

177

W56STAR

178

W79STAR

179

W77.1STAR

180

W77.2STAR

181

W77.3STAR

182

W77.4STAR

183

W127

184

W128

185

W135

186

W122

187

W122N

188

W140

189

W148.1-4

190

W157

192

W158

192

W161

193

W172

193

W168.1-5

194

# Lampade di posizione / di contorno

## Luces de posición / de sintonización

| | | | | |
|---|---|---|---|---|
| W174 197 | W175 197 | W45N 198 | W45S 199 | W45NS 200 |
| W168.6 201 | W168.7-8 202 | W189 204 | W190 205 | W195 206 |
| W196 206 | W197 207 | W198 208 | W199 209 | W201 210 |
| W202 211 | W168.9 211 | W168.11 213 | W168.12 215 | W168.13 216 |

# PO2

fanale di ingombro fuori sagoma

luz de sintonización

IP54

E 20

| numero di catalogo<br>Nº de catálogo | immagine<br>imagen | cavo<br>cable | sorgente luminosa<br>fuente de luz | lato di montaggio<br>lado del montaje | tensione di lavoro<br>tensión de trabajo | di posizione/di contorno frontali<br>de posición/sintonización delantera | di posizione/di contorno posteriori<br>de posición/sintonización trasera | intermitente<br>intermitente | paralume di lampada<br>lente de faro/piloto | pz.<br>pcs |
|---|---|---|---|---|---|---|---|---|---|---|
| **09** | | | BULB | UNIVERSAL | 12V/24V | ● | ● | | | 100 |
| **10** | | | BULB | UNIVERSAL | 12V/24V | | | ● | | 100 |
| **30** | | | | UNIVERSAL | | | | | ● | 100 |
| **31P** | | | | UNIVERSAL | | | | | ● | 100 |
| **31B** |  | | | UNIVERSAL | | | | | ● | 100 |
| * **31C** | | | | UNIVERSAL | | | | | ● | 100 |

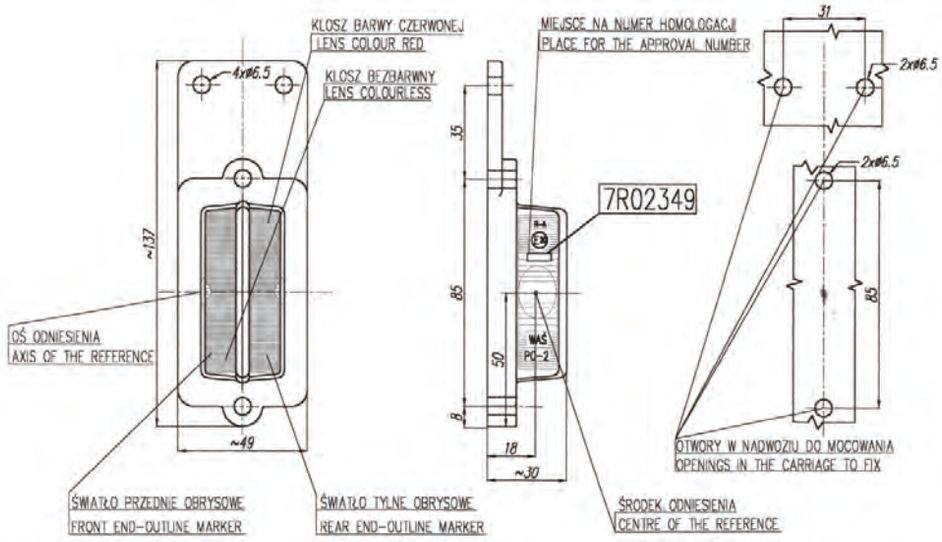

fanale di posizione
luz de posición
IP54

# WE92

E 20

| numero di catalogo<br>Nº de catálogo | immagine<br>imagen | cavo<br>cable | sorgente luminosa<br>fuente de luz | lato di montaggio<br>lado del montaje | tensione di lavoro<br>tensión de trabajo | di posizione/di contorno frontali<br>de posición/sintonización delantera | di posizione/di contorno posteriori<br>de posición/sintonización trasera | intermittente<br>intermitente | paralume di lampada<br>lente de faro/piloto | pz.<br>pcs |
|---|---|---|---|---|---|---|---|---|---|---|
| 12 | | | BULB | UNIVERSAL | 12V/24V | ● | | | | 100 |
| 13 | | | BULB | UNIVERSAL | 12V/24V | | ● | | | 100 |
| 14 | | | BULB | UNIVERSAL | 12V/24V | | | ● | | 100 |
| 18 |  | | | UNIVERSAL | | | | | ● | 100 |
| 19 | | | | UNIVERSAL | | | | | ● | 100 |
| 20 | | | | UNIVERSAL | | | | | ● | 100 |

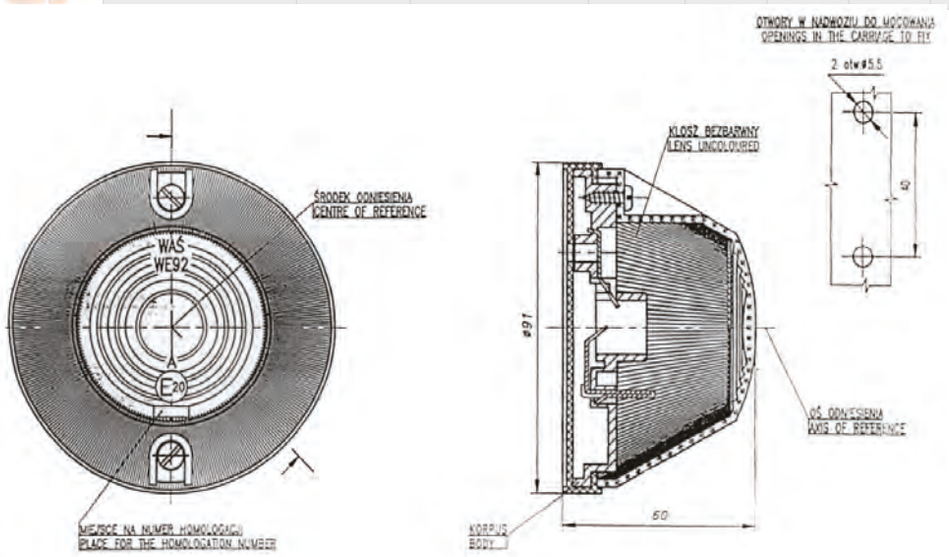


más sobre: **www.was.eu**

# P03

fanale di ingombro fuori sagoma

luz de sintonización

IP54

E 20

| numero di catalogo<br>Nº de catálogo | immagine<br>imagen | cavo<br>cable | sorgente luminosa<br>fuente de luz | lato di montaggio<br>lado del montaje | tensione di lavoro<br>tensión de trabajo | di posizione/di contorno frontali<br>de posición/sintonización delantera | di posizione/di contorno posteriori<br>de posición/sintonización trasera | intermitente<br>intermitente | paralume di lampada<br>lente de faro/piloto | pz.<br>pcs |
|---|---|---|---|---|---|---|---|---|---|---|
| **33** | | | BULB | UNIVERSAL | 12V/24V | ● | ● | | | 100 |
| **34** | | | BULB | UNIVERSAL | 12V/24V | | | ● | | 100 |
| **35** | | | | UNIVERSAL | | | | | ● | 50 |
| **36** | | | | UNIVERSAL | | | | | ● | 50 |

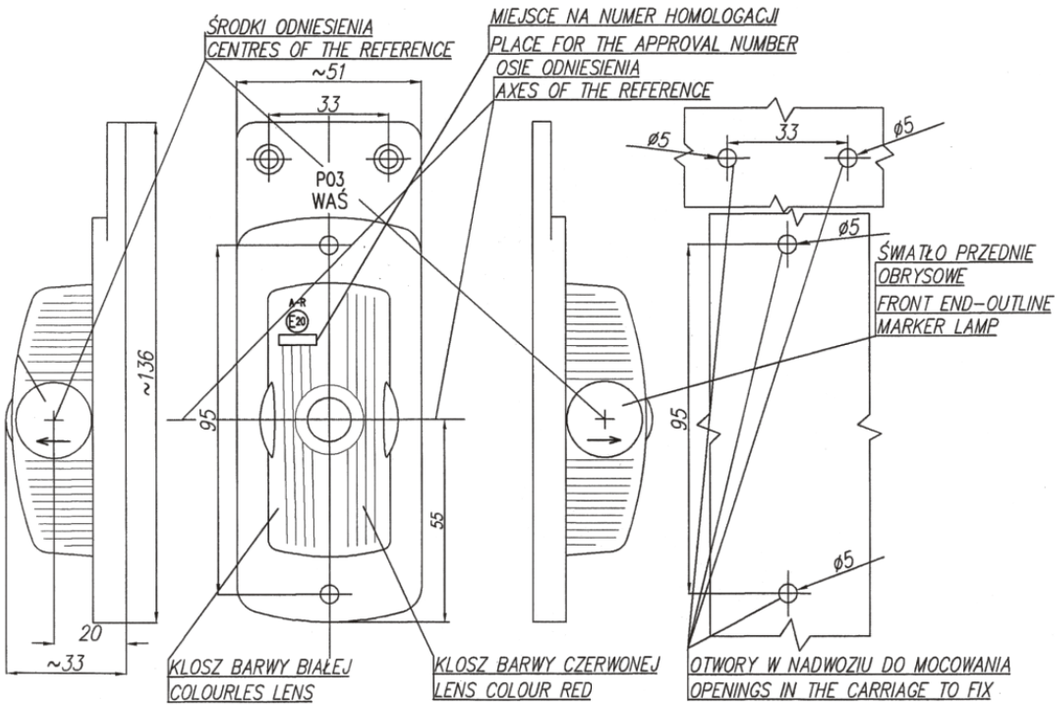

# W15

## fanale di ingombro fuori sagoma
## luz combinada de sintonización / posición

IP56

E 20

| | numero di catalogo<br>Nº de catálogo | immagine<br>imagen | cavo<br>cable | sorgente luminosa<br>fuente de luz | lato di montaggio<br>lado del montaje | tensione di lavoro<br>tensión de trabajo | di posizione/di contorno frontali<br>de posición/sintonización delantera | di posizione/di contorno posteriori<br>de posición/sintonización trasera | di posizione laterali<br>posiciones laterales | catarifrangente<br>reflectante | paralume di lampada<br>lente de faro/piloto | pz.<br>pcs |
|---|---|---|---|---|---|---|---|---|---|---|---|---|
| | **82** | | | BULB | UNIVERSAL | 12V/24V | ● | | | ● | | 100 |
| | **82Z** | | | BULB | UNIVERSAL | 12V/24V | ● | | | ● | | 100 |
| | **83** | | | BULB | UNIVERSAL | 12V/24V | | ● | | ● | | 100 |
| * | **83Z** | | | BULB | UNIVERSAL | 12V/24V | | ● | | ● | | 100 |
| | **84** | | | BULB | | 12V/24V | | | ● | ● | | 100 |
| | **84Z** | | | BULB | | 12V/24V | | | ● | ● | | 100 |
| * | **85B** | | | | | | | | | | ● | |
| | **85CZ** | | | | | | | | | | ● | |
| | **85P** | | | | | | | | | | ● | |

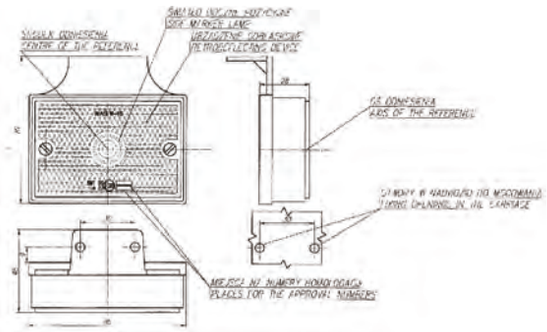

„Z" dispositivo a cerniera
dispositivo con bisagras

# W17

## fanale di ingombro fuori sagoma
## luz combinada de sintonización / posición

IP56

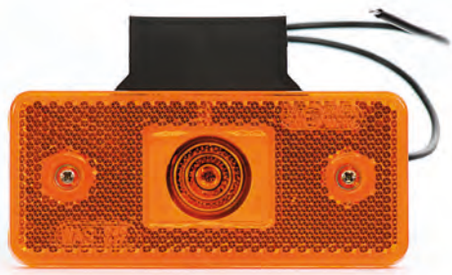

E 20

| numero di catalogo<br>Nº de catálogo | immagine<br>imagen | cavo<br>cable | sorgente luminosa<br>fuente de luz | lato di montaggio<br>lado del montaje | tensione di lavoro<br>tensión de trabajo | di posizione/di contorno frontali<br>de posición/sintonización delantera | di posizione/di contorno posteriori<br>de posición/sintonización trasera | catarifrangente<br>reflectante | paralume di lampada<br>lente de faro/piloto | copertura di lampadina della lampada<br>lente de bombilla del faro/pilot | pz.<br>pcs |
|---|---|---|---|---|---|---|---|---|---|---|---|
| **88Z** | | 20cm LgY-5 0,75mm² | BULB | UNIVERSAL | 12V/24V | ● | | ● | | | 100 |
| **88P** | | 20cm LgY-5 0,75mm² | BULB | UNIVERSAL | 12V/24V | ● | | ● | | | 100 |
| **89Z** | | 20cm LgY-5 0,75mm² | BULB | UNIVERSAL | 12V/24V | | ● | ● | | | 100 |
| **89P** | | 20cm LgY-5 0,75mm² | BULB | UNIVERSAL | 12V/24V | | ● | ● | | | 100 |
| **90P** | | | | UNIVERSAL | | | | | ● | | 100 |
| **90PZ** | | | | UNIVERSAL | | | | | ● | | 100 |
| **90BZ** | | | | UNIVERSAL | | | | | ● | | 100 |
| **90B** | | | | UNIVERSAL | | | | | ● | | 100 |
| **91** | | | | UNIVERSAL | | | | | | ● | 50 |

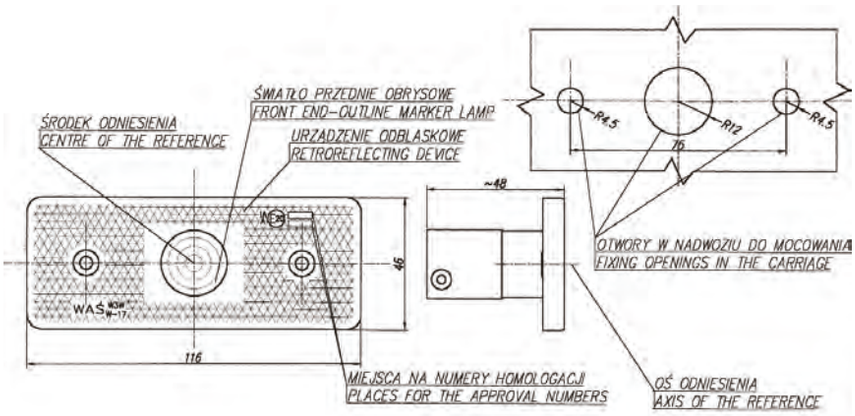


„Z" dispositivo a cerniera
dispositivo con bisagras

„P" sottofondo morbido
capa inferior suave

# fanale di ingombro fuori sagoma
## luz combinada de sintonización / posición

IP66/68

# W17D

E 20

| numero di catalogo<br>Nº de catálogo | immagine<br>imagen | cavo<br>cable | sorgente luminosa<br>fuente de luz | lato di montaggio<br>lado del montaje | tensione di lavoro<br>tensión de trabajo | di posizione/di contorno frontali<br>de posición/sintonización delantera | di posizione/di contorno posteriori<br>de posición/sintonización trasera | di posizione laterali<br>posiciones laterales | catarifrangente<br>reflectante | pz.<br>pcs |
|---|---|---|---|---|---|---|---|---|---|---|
| **101Z** | | 22cm LgY-S 0,75mm² | LED | UNIVERSAL | 12V-24V | | | ● | ● | 100 |
| **101P** | | 22cm LgY-S 0,75mm² | LED | UNIVERSAL | 12V-24V | | | ● | ● | 100 |
| **101K** | | 19cm LgY-S 0,75mm² | LED | UNIVERSAL | 12V-24V | | | ● | ● | 50 |
| **101KZ** | | 19cm LgY-S 0,75mm² | LED | UNIVERSAL | 12V-24V | | | ● | ● | 45 |
| **103Z** | | 22cm LgY-S 0,75mm² | LED | UNIVERSAL | 12V-24V | | ● | | ● | 100 |
| **103P** | | 22cm LgY-S 0,75mm² | LED | UNIVERSAL | 12V-24V | | ● | | ● | 100 |
| **103K** | | 19cm LgY-S 0,75mm² | LED | UNIVERSAL | 12V-24V | | ● | | ● | 50 |
| **103KZ** | | 19cm LgY-S 0,75mm² | LED | UNIVERSAL | 12V-24V | | ● | | ● | 45 |
| * **105Z** | | 22cm LgY-S 0,75mm² | LED | UNIVERSAL | 12V-24V | ● | | | ● | 100 |
| **105P** | | 22cm LgY-S 0,75mm² | LED | UNIVERSAL | 12V-24V | ● | | | ● | 100 |
| **105K** | | 19cm LgY-S 0,75mm² | LED | UNIVERSAL | 12V-24V | ● | | | ● | 50 |
| **105KZ** | | 19cm LgY-S 0,75mm² | LED | UNIVERSAL | 12V-24V | ● | | | ● | 45 |

Questo prodotto è disponibile anche con connettore Jaeger. Tutti i prodotti con conettore Jaeger sono contrassegnati con la lettera „J" nel numero di catalogo. Quando si effettua un ordine, bisogna di ricordare di scegliere un prodotto con il conduttore di corrente corretto.
Este producto también está disponible con el conector Jaeger.
Todos los productos con el conector Jaeger están marcados con la letra „J" en el número de catálogo. Al realizar un pedido, recuerde elegir un producto con la toma de corriente adecuada para usted.

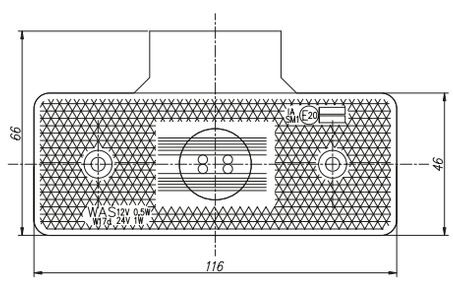


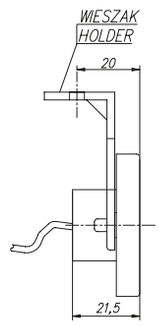


„Z" dispositivo a cerniera
dispositivo con bisagras

„P" sottofondo morbido
capa inferior suave

más sobre: www.was.eu

# W22

## fanale di ingombro sagoma
## luz de sintonización / posición

IP66/68

E 20

| | numero di catalogo<br>Nº de catálogo | immagine<br>imagen | cavo<br>cable | sorgente luminosa<br>fuente de luz | lato di montaggio<br>lado del montaje | tensione di lavoro<br>tensión de trabajo | di posizione frontali<br>posición delantera | di posizione posteriori<br>posición trasera | di posizione laterali<br>posiciones laterales | catarifrangente<br>reflectante | pz.<br>pcs |
|---|---|---|---|---|---|---|---|---|---|---|---|
| * | **118PKZ** | | 32cm LgY-S 0,75mm² | LED | RIGHT | 12V | ● | ● | ● | ● | 30 |
| * | **118LKZ** | | 32cm LgY-S 0,75mm² | LED | LEFT | 12V | ● | ● | ● | ● | 30 |
| * | **118PK** | | 32cm LgY-S 0,75mm² | LED | RIGHT | 12V | ● | ● | ● | ● | 40 |
| * | **118LK** | | 32cm LgY-S 0,75mm² | LED | LEFT | 12V | ● | ● | ● | ● | 40 |
| | **119PKZ** | | 32cm LgY-S 0,75mm² | LED | RIGHT | 24V | ● | ● | ● | ● | 30 |
| | **119LKZ** | | 32cm LgY-S 0,75mm² | LED | LEFT | 24V | ● | ● | ● | ● | 30 |
| * | **119PK** | | 32cm LgY-S 0,75mm² | LED | RIGHT | 24V | ● | ● | ● | ● | 40 |
| * | **119LK** | | 32cm LgY-S 0,75mm² | LED | LEFT | 24V | ● | ● | ● | ● | 40 |
| * | **120PKZ** | | 32cm LgY-S 0,75mm² | LED | RIGHT | 12V | | ● | ● | ● | 30 |
| * | **120LKZ** | | 32cm LgY-S 0,75mm² | LED | LEFT | 12V | | ● | ● | ● | 30 |
| * | **120PK** | | 32cm LgY-S 0,75mm² | LED | RIGHT | 12V | | ● | ● | ● | 40 |
| * | **120LK** | | 32cm LgY-S 0,75mm² | LED | LEFT | 12V | | ● | ● | ● | 40 |

„Z" dispositivo a cerniera
dispositivo con bisagras

# fanale di ingombro sagoma
## luz de sintonización / posición
IP66/68

# W22

| | numero di catalogo / Nº de catálogo | immagine / imagen | cavo / cable | sorgente luminosa / fuente de luz | lato di montaggio / lado del montaje | tensione di lavoro / tensión de trabajo | di posizione frontali / posición delantera | di posizione posteriori / posición trasera | di posizione laterali / posiciones laterales | catarifrangente / reflectante | pz. / pcs |
|---|---|---|---|---|---|---|---|---|---|---|---|
| * | **121PKZ** | | 32cm LgY-S 0,75mm² | LED | RIGHT | 24V | | ● | ● | ● | 30 |
| * | **121LKZ** | | 32cm LgY-S 0,75mm² | LED | LEFT | 24V | | ● | ● | ● | 30 |
| * | **121PK** | | 32cm LgY-S 0,75mm² | LED | RIGHT | 24V | | ● | ● | ● | 40 |
| * | **121LK** | | 32cm LgY-S 0,75mm² | LED | LEFT | 24V | | ● | ● | ● | 40 |
| * | **122PKZ** | | 32cm LgY-S 0,75mm² | LED | RIGHT | 12V | ● | | ● | ● | 30 |
| * | **122LKZ** | | 32cm LgY-S 0,75mm² | LED | LEFT | 12V | ● | | ● | ● | 30 |
| * | **122PK** | | 32cm LgY-S 0,75mm² | LED | RIGHT | 12V | ● | | ● | ● | 40 |
| * | **122LK** | | 32cm LgY-S 0,75mm² | LED | LEFT | 12V | ● | | ● | ● | 40 |
| | **123PKZ** | | 32cm LgY-S 0,75mm² | LED | RIGHT | 24V | ● | | ● | ● | 30 |
| * | **123LKZ** | | 32cm LgY-S 0,75mm² | LED | LEFT | 24V | ● | | ● | ● | 30 |
| * | **123PK** | | 32cm LgY-S 0,75mm² | LED | RIGHT | 24V | ● | | ● | ● | 40 |
| * | **123LK** | | 32cm LgY-S 0,75mm² | LED | LEFT | 24V | ● | | ● | ● | 40 |

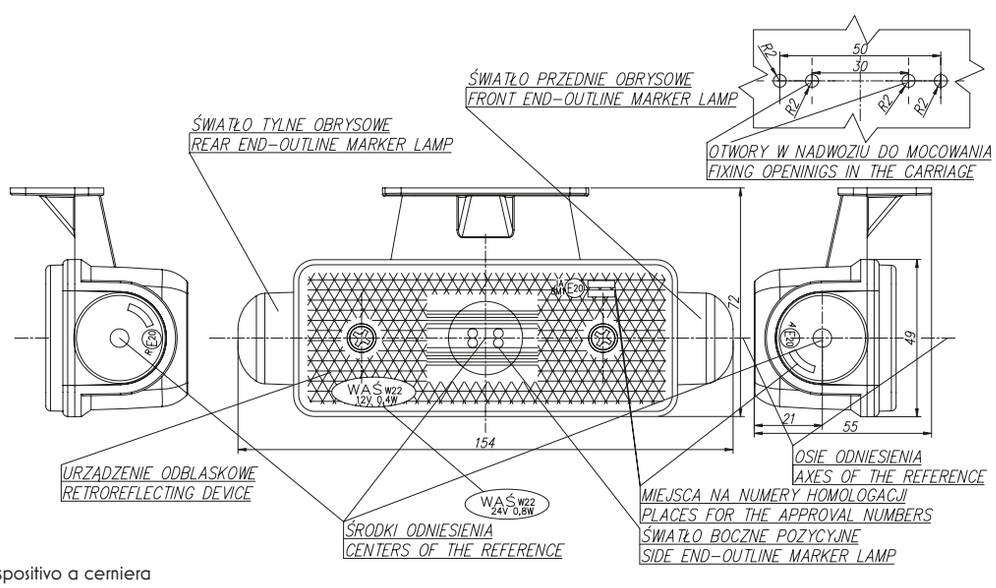


„Z" dispositivo a cerniera
dispositivo con bisagras

# W21.1-10

fanale di ingombro fuori sagoma

luz combinada de sintonización / posición

IP66/68

Opzionale / Opcional:

CIRCUITO ELETTRONICO / SISTEMA ELECTRÓNICO

| numero di catalogo<br>Nº de catálogo | indice del prodotto<br>índice de producto | immagine<br>imagen | cavo<br>cable | sorgente luminosa<br>fuente de luz | lato di montaggio<br>lado del montaje | tensione di lavoro<br>tensión de trabajo | di posizione/di contorno frontali<br>de posición/sintonización delantera | di posizione/di contorno posteriori<br>de posición/sintonización trasera | pz.<br>pcs |
|---|---|---|---|---|---|---|---|---|---|
| **134L** | W21.1 | | 32cm LgY-S 0,75mm² | LED | LEFT | 12V-24V | ● | ● | 40 |
| **134L/I** | W21.1 | | 32cm LgY-S 0,75mm² | LED | LEFT | 12V-24V | ● | ● | 40 |
| **134P** | W21.1 | | 32cm LgY-S 0,75mm² | LED | RIGHT | 12V-24V | ● | ● | 40 |
| **134P/I** | W21.1 | | 32cm LgY-S 0,75mm² | LED | RIGHT | 12V-24V | ● | ● | 40 |
| **135L** | W21.2 | | 23cm LgY-S 0,75mm² | LED | LEFT | 12V-24V | ● | ● | 40 |
| **135L/I** | W21.2 | | 23cm LgY-S 0,75mm² | LED | LEFT | 12V-24V | ● | ● | 40 |
| **135P** | W21.2 | | 23cm LgY-S 0,75mm² | LED | RIGHT | 12V-24V | ● | ● | 40 |
| **135P/I** | W21.2 | | 23cm LgY-S 0,75mm² | LED | RIGHT | 12V-24V | ● | ● | 40 |
| **136L** | W21.3 | | 21cm LgY-S 0,75mm² | LED | LEFT | 12V-24V | ● | ● | 40 |
| **136L/I** | W21.3 | | 21cm LgY-S 0,75mm² | LED | LEFT | 12V-24V | ● | ● | 40 |
| **136P** | W21.3 | | 21cm LgY-S 0,75mm² | LED | RIGHT | 12V-24V | ● | ● | 40 |
| **136P/I** | W21.3 | | 21cm LgY-S 0,75mm² | LED | RIGHT | 12V-24V | ● | ● | 40 |

Questo prodotto è disponibile anche con connettore Jaeger. Tutti i prodotti con conettore Jaeger sono contrassegnati con la lettera „J" nel numero di catalogo. Quando si effettua un ordine, bisogna di ricordare di scegliere un prodotto con il conduttore di corrente corretto.
Este producto también está disponible con el conector Jaeger. Todos los productos con el conector Jaeger están marcados con la letra „J" en el número de catálogo. Al realizar un pedido, recuerde elegir un producto con la toma de corriente adecuada para usted.

fanale di ingombro fuori sagoma

luz combinada de sintonización / posición

IP66/68

# W21.1-10

| numero di catalogo<br>Nº de catálogo | indice del prodotto<br>índice de producto | immagine<br>imagen | cavo<br>cable | sorgente luminosa<br>fuente de luz | lato di montaggio<br>lado del montaje | tensione di lavoro<br>tensión de trabajo | di posizione/di contorno frontali<br>de posición/sintonización delantera | di posizione/di contorno posteriori<br>de posición/sintonización trasera | pz.<br>pcs |
|---|---|---|---|---|---|---|---|---|---|
| **137L** | W21.4 | | 33cm LgY-S 0,75mm² | LED | LEFT | 12V-24V | ● | ● | 40 |
| **137L/I** | W21.4 | | 33cm LgY-S 0,75mm² | LED | LEFT | 12V-24V | ● | ● | 40 |
| **137P** | W21.4 | | 33cm LgY-S 0,75mm² | LED | RIGHT | 12V-24V | ● | ● | 40 |
| **137P/I** | W21.4 | | 33cm LgY-S 0,75mm² | LED | RIGHT | 12V-24V | ● | ● | 40 |
| **138L** | W21.5 | | 18cm LgY-S 0,75mm² | LED | LEFT | 12V-24V | ● | ● | 40 |
| **138L/I** | W21.5 | | 18cm LgY-S 0,75mm² | LED | LEFT | 12V-24V | ● | ● | 40 |
| **138P** | W21.5 | | 18cm LgY-S 0,75mm² | LED | RIGHT | 12V-24V | ● | ● | 40 |
| **138P/I** | W21.5 | | 18cm LgY-S 0,75mm² | LED | RIGHT | 12V-24V | ● | ● | 40 |
| **139L** | W21.6 | | 27cm LgY-S 0,75mm² | LED | LEFT | 12V-24V | ● | ● | 40 |
| **139L/I** | W21.6 | | 27cm LgY-S 0,75mm² | LED | LEFT | 12V-24V | ● | ● | 40 |
| **139P** | W21.6 | | 27cm LgY-S 0,75mm² | LED | RIGHT | 12V-24V | ● | ● | 40 |
| **139P/I** | W21.6 | | 27cm LgY-S 0,75mm² | LED | RIGHT | 12V-24V | ● | ● | 40 |
| **140L** | W21.7 | | 29cm LgY-S 0,75mm² | LED | LEFT | 12V-24V | ● | ● | 40 |
| **140L/I** | W21.7 | | 29cm LgY-S 0,75mm² | LED | LEFT | 12V-24V | ● | ● | 40 |
| **140P** | W21.7 | | 29cm LgY-S 0,75mm² | LED | RIGHT | 12V-24V | ● | ● | 40 |

LAMPA Z SZEROKĄ PODSTAWĄ
LAMP WITH WIDE BASE

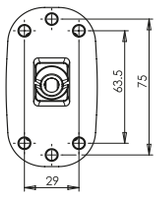


LAMPA Z WĄSKĄ PODSTAWĄ
LAMP WITH NARROW BASE

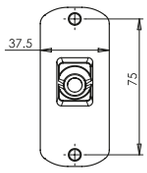

**xxx** **xxx/I**

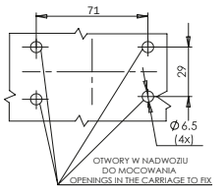


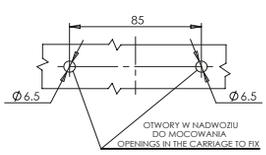




más sobre: **www.was.eu**

# W21.1-10

fanale di ingombro fuori sagoma

luz combinada de sintonización / posición

IP66/68

| numero di catalogo<br>Nº de catálogo | indice del prodotto<br>índice de producto | immagine<br>imagen | cavo<br>cable | sorgente luminosa<br>fuente de luz | lato di montaggio<br>lado del montaje | tensione di lavoro<br>tensión de trabajo | di posizione/di contorno frontali<br>de posición/sintonización delantera | di posizione/di contorno posteriori<br>de posición/sintonización trasera | pz.<br>pcs |
|---|---|---|---|---|---|---|---|---|---|
| **140P/1** | W21.7 | | 29cm LgY-S 0,75mm² | LED | RIGHT | 12V-24V | ● | ● | 40 |
| **141** | circuito elettronico<br>sistema electró-nico | | 38cm LgY-S 0,75mm² | LED | UNIVERSAL | 12V-24V | ● | ● | 100 |
| **152L** | W21.10 | | 25cm LgY-S 0,75mm² | LED | LEFT | 12V-24V | ● | ● | 40 |
| **152P** | W21.10 | | 25cm LgY-S 0,75mm² | LED | RIGHT | 12V-24V | ● | ● | 40 |

W21.1

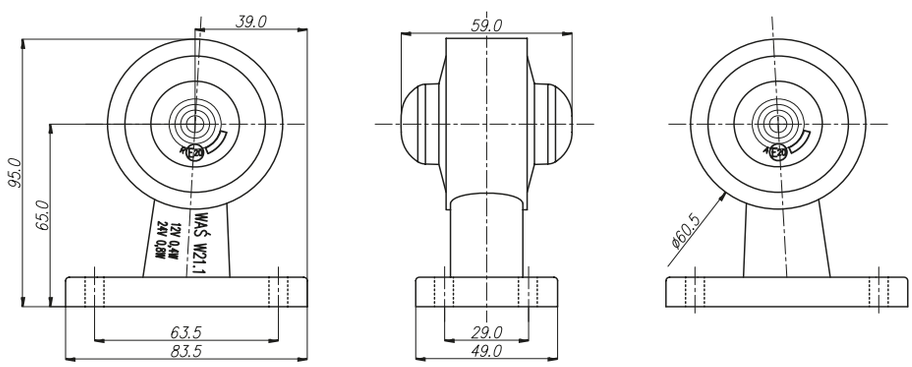


W21.2

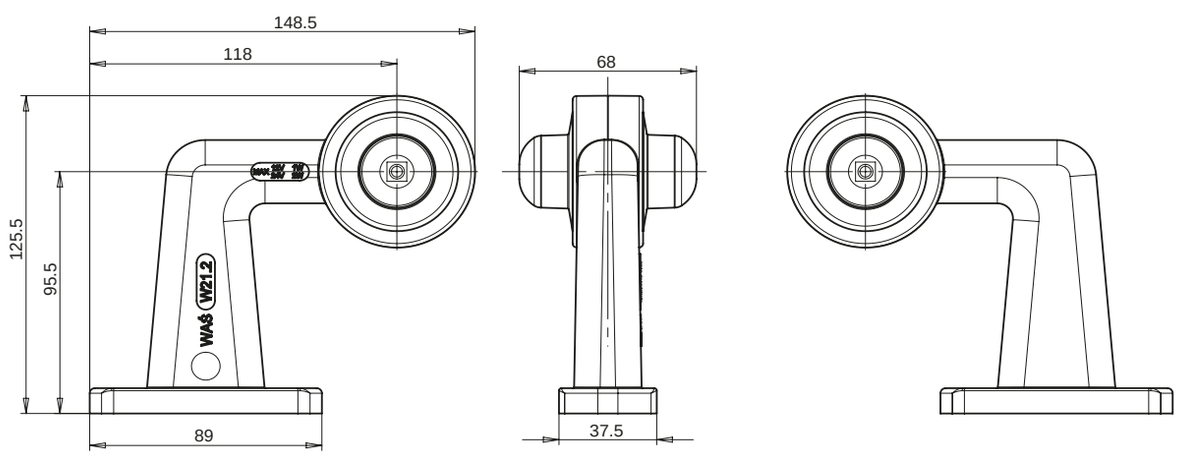

fanale di ingombro fuori sagoma

luz combinada de sintonización / posición

IP66/68

# W21.1-10



W21.3

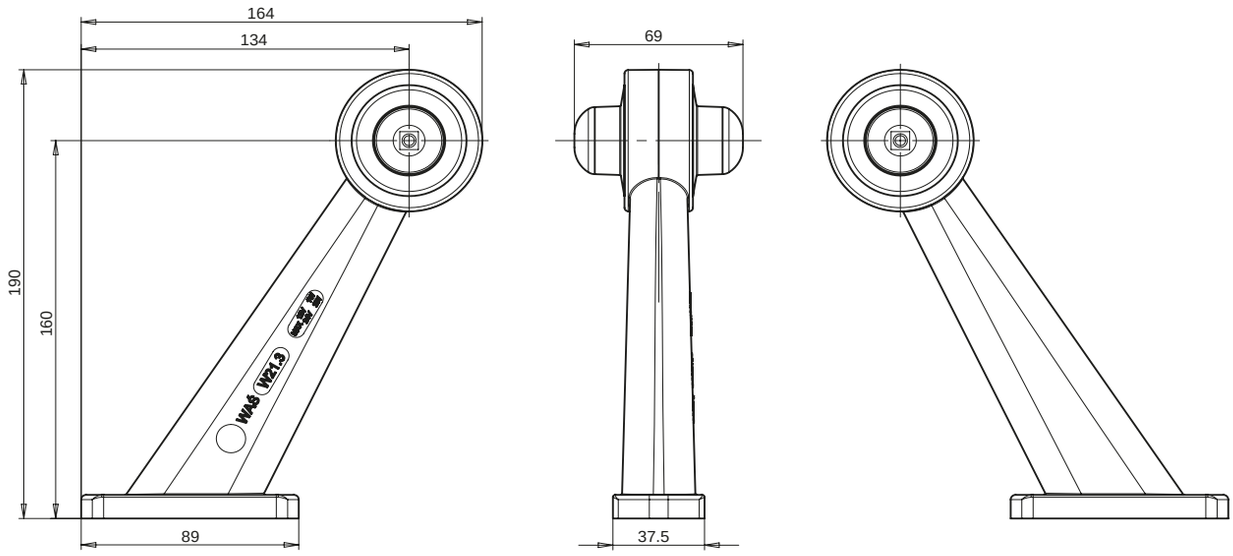


W21.4

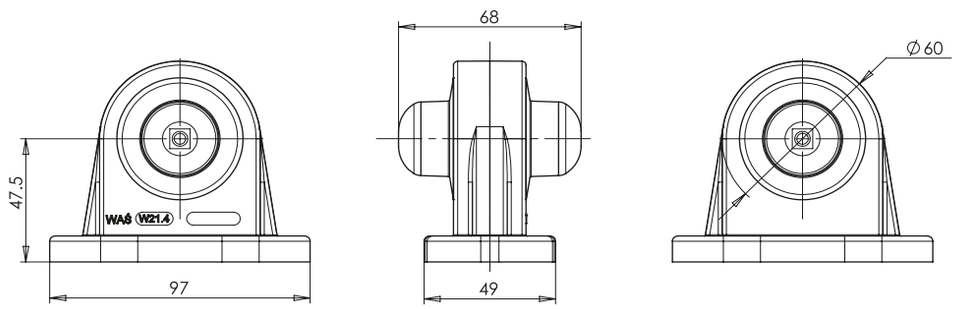


W21.5

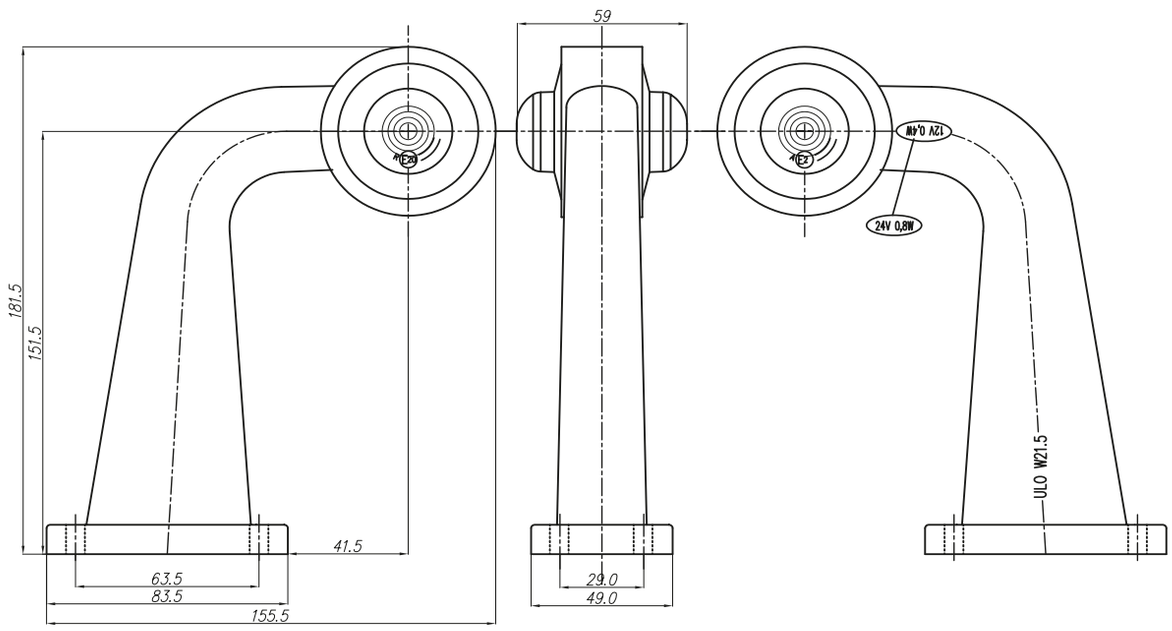


más sobre: www.was.eu

# W21.1-10

fanale di ingombro fuori sagoma
luz combinada de sintonización / posición
IP66/68

W21.6

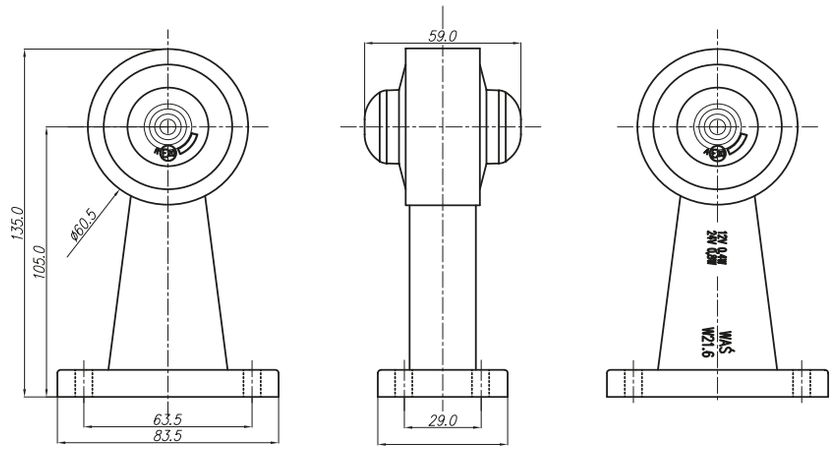


W21.7

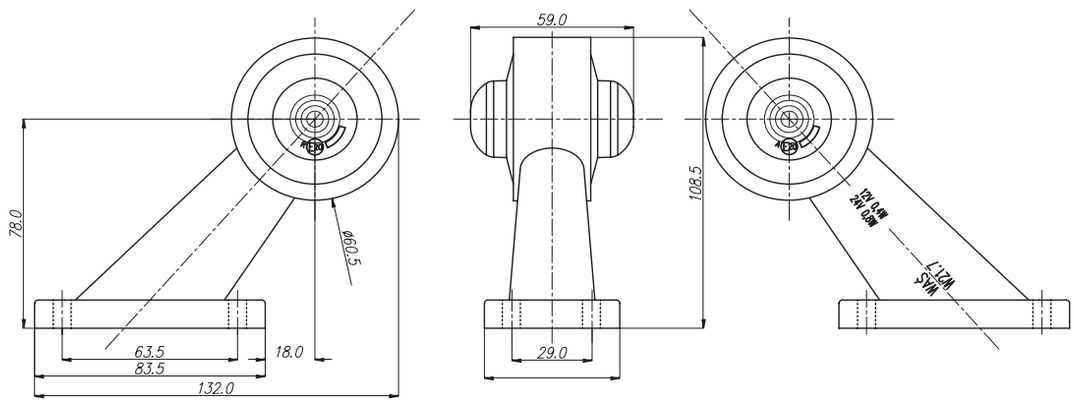


W21.10

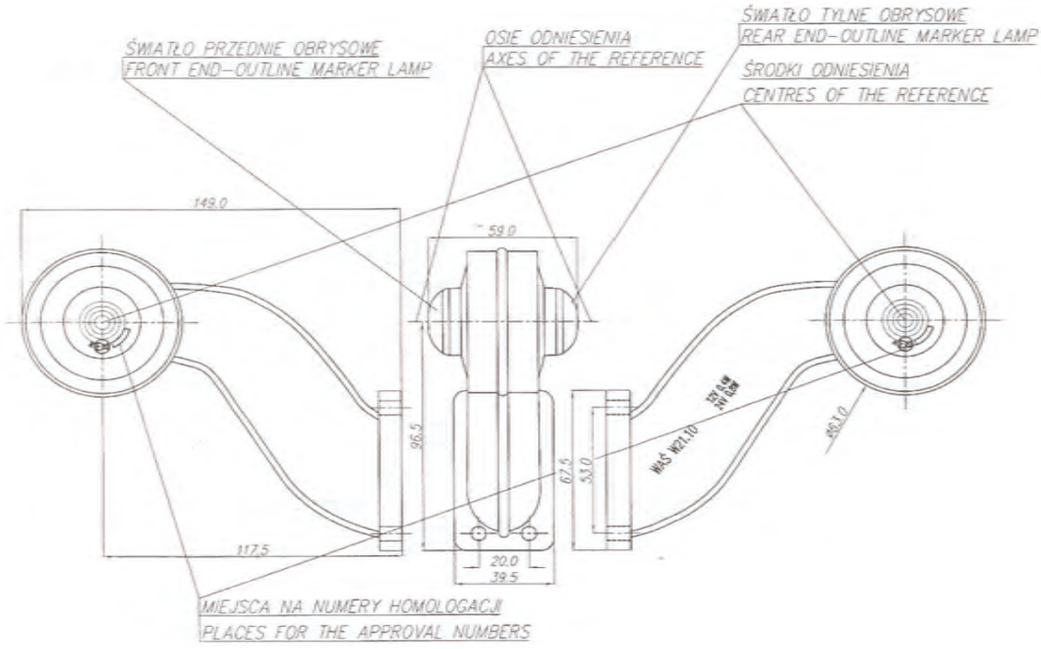

# W23

## fanale di ingombro fuori sagoma
## luz combinada de sintonización / posición

IP66/68

Opzionale / Opcional:

E 20

| numero di catalogo<br>Nº de catálogo | immagine<br>imagen | cavo<br>cable | sorgente luminosa<br>fuente de luz | lato di montaggio<br>lado del montaje | tensione di lavoro<br>tensión de trabajo | di posizione/di contorno frontali<br>de posición/sintonización delantera | di posizione/di contorno posteriori<br>de posición/sintonización trasera | pz.<br>pcs |
|---|---|---|---|---|---|---|---|---|
| **125** | | 35cm LgY-S 0,75mm² | LED | UNIVERSAL | 12V-24V | ● | ● | 100 |

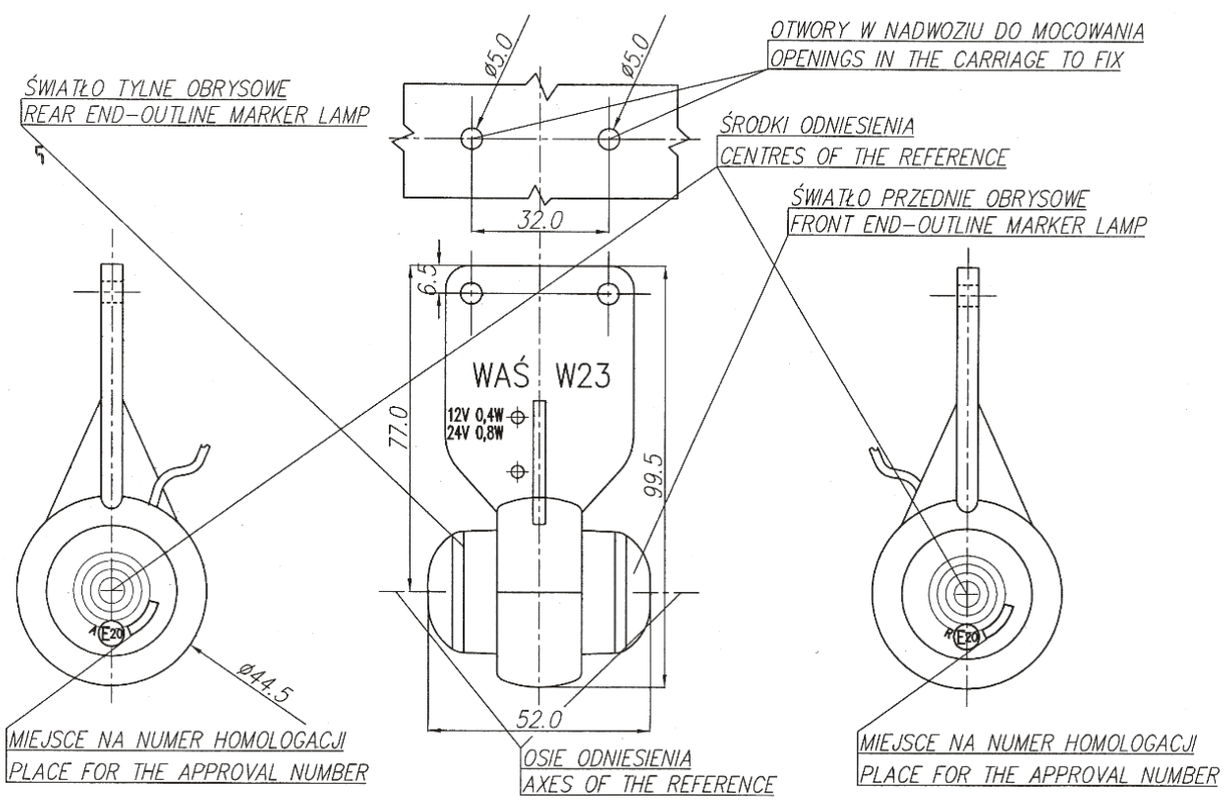


Questo prodotto è disponibile anche con connettore Jaeger. Tutti i prodotti con conettore Jaeger sono contrassegnati con la lettera „J" nel numero di catalogo.
Quando si effettua un ordine, bisogna di ricordare di scegliere un prodotto con il conduttore di corrente corretto.
Este producto también está disponible con el conector Jaeger. Todos los productos con el conector Jaeger están marcados con la letra „J" en el número de catálogo. Al realizar un pedido, recuerde elegir un producto con la toma de corriente adecuada para usted.

más sobre: **www.was.eu**

# W24

## fanale di ingombro sagoma
## luz de sintonización / posición

IP66/68

Opzionale / Opcional:

E 20

| numero di catalogo<br>Nº de catálogo | immagine<br>imagen | cavo<br>cable | sorgente luminosa<br>fuente de luz | lato di montaggio<br>lado del montaje | tensione di lavoro<br>tensión de trabajo | di posizione/di contorno frontali<br>de posición/sintonización delantera | di posizione/di contorno posteriori<br>de posición/sintonización trasera | di posizione/di contorno laterali<br>de posición/sintonización lateral | pz.<br>pcs |
|---|---|---|---|---|---|---|---|---|---|
| **127** | | 22cm LgY-S 0,75mm² | LED | UNIVERSAL | 12V-24V | | ● | | 250 |
| **129** | | 22cm LgY-S 0,75mm² | LED | UNIVERSAL | 12V-24V | ● | | | 250 |
| **149** | | 22cm LgY-S 0,75mm² | LED | UNIVERSAL | 12V-24V | | | ● | 250 |

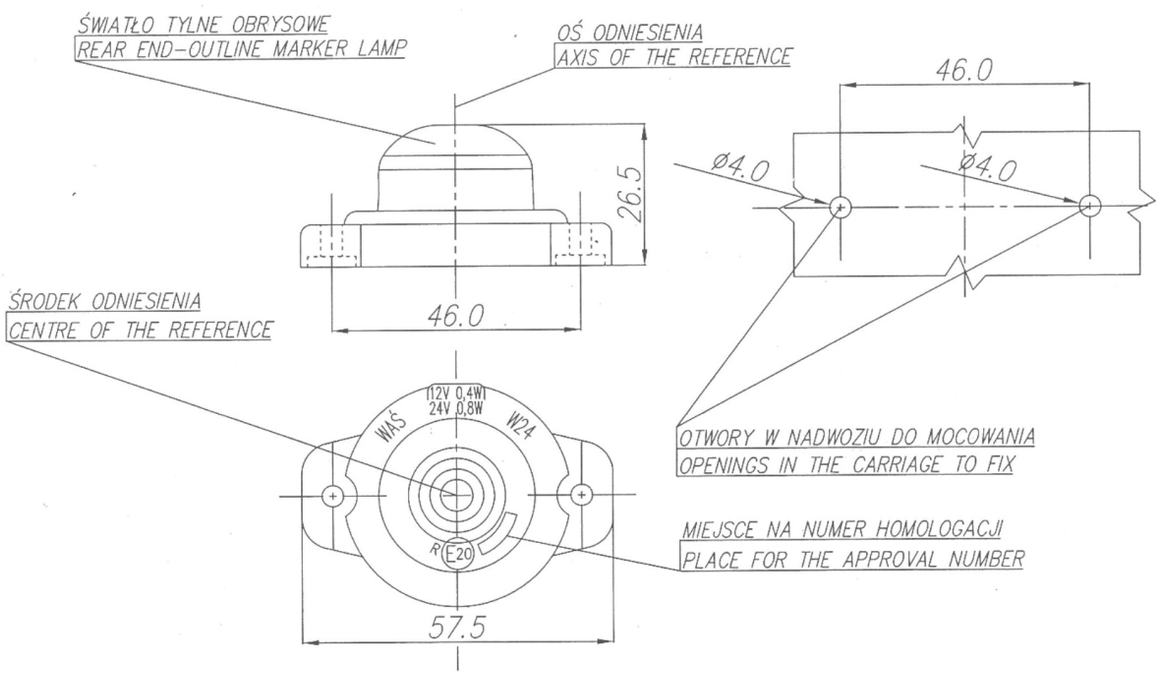


Questo prodotto è disponibile anche con connettore Jaeger. Tutti i prodotti con conettore Jaeger sono contrassegnati con la lettera „J" nel numero di catalogo. Quando si effettua un ordine, bisogna di ricordare di scegliere un prodotto con il conduttore di corrente corretto.
Este producto también está disponible con el conector Jaeger. Todos los productos con el conector Jaeger están marcados con la letra „J" en el número de catálogo. Al realizar un pedido, recuerde elegir un producto con la toma de corriente adecuada para usted.

# fanale di ingombro sagoma
## luz de sintonización / posición
IP66/68

# W25

Opzionale / Opcional:

E 20

| numero di catalogo<br>Nº de catálogo | immagine<br>imagen | cavo<br>cable | sorgente luminosa<br>fuente de luz | lato di montaggio<br>lado del montaje | tensione di lavoro<br>tensión de trabajo | di posizione/di contorno frontali<br>de posición/sintonización delantera | di posizione/di contorno posteriori<br>de posición/sintonización trasera | di posizione/di contorno laterali<br>de posición/sintonización lateral | pz.<br>pcs |
|---|---|---|---|---|---|---|---|---|---|
| **131** | | 20cm LgY-S 0,75mm² | LED | UNIVERSAL | 12V-24V | | ● | | 110 |
| **133** | | 20cm LgY-S 0,75mm² | LED | UNIVERSAL | 12V-24V | ● | | | 110 |
| **151** | | 20cm LgY-S 0,75mm² | LED | UNIVERSAL | 12V-24V | | | ● | 110 |

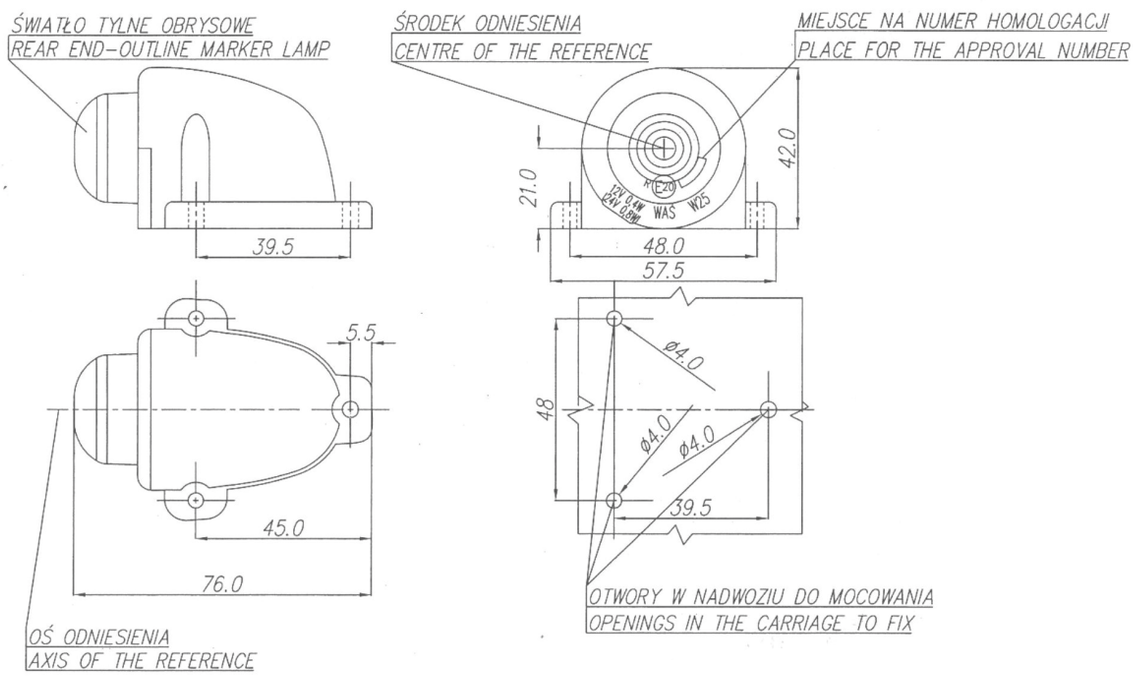


Questo prodotto è disponibile anche con connettore Jaeger. Tutti i prodotti con conettore Jaeger sono contrassegnati con la lettera „J" nel numero di catalogo. Quando si effettua un ordine, bisogna di ricordare di scegliere un prodotto con il conduttore di corrente corretto.
Este producto también está disponible con el conector Jaeger. Todos los productos con el conector Jaeger están marcados con la letra „J" en el número de catálogo. Al realizar un pedido, recuerde elegir un producto con la toma de corriente adecuada para usted.

# W56

## fanale di ingombro fuori sagoma rosso e bianco

## luz combinada de sintonización / posición

IP66/68

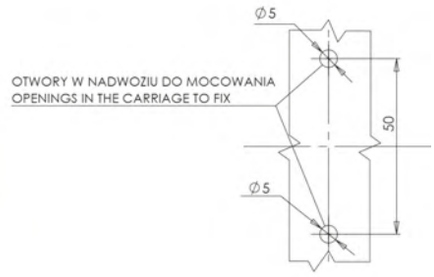


Opzionale / Opcional:

E 20

| numero di catalogo<br>Nº de catálogo | immagine<br>imagen | cavo<br>cable | sorgente luminosa<br>fuente de luz | lato di montaggio<br>lado del montaje | tensione di lavoro<br>tensión de trabajo | di posizione/di contorno frontali<br>de posición/sintonización delantera | di posizione/di contorno posteriori<br>de posición/sintonización trasera | pz.<br>pcs |
|---|---|---|---|---|---|---|---|---|
| **275** | | 34cm LgY-S 0,75mm² | LED | UNIVERSAL | 12V-24V | ● | ● | 110 |

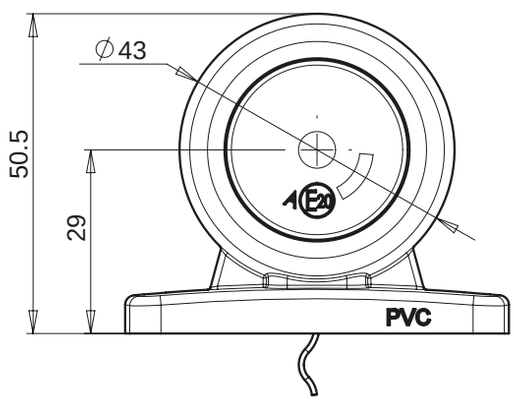


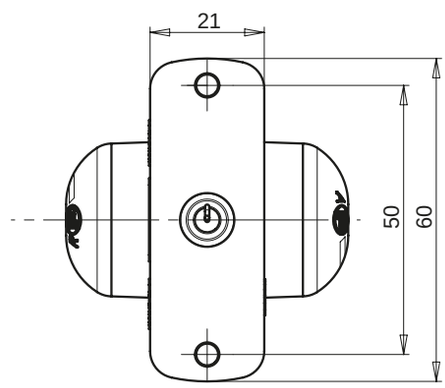


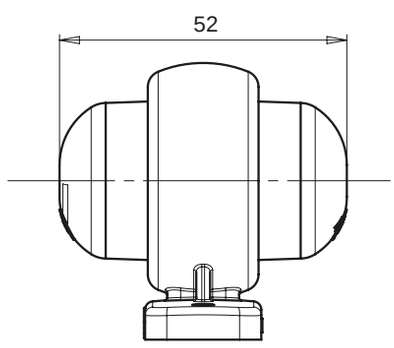


Questo prodotto è disponibile anche con connettore Jaeger. Tutti i prodotti con conettore Jaeger sono contrassegnati con la lettera „J" nel numero di catalogo. Quando si effettua un ordine, bisogna di ricordare di scegliere un prodotto con il conduttore di corrente corretto.
Este producto también está disponible con el conector Jaeger. Todos los productos con el conector Jaeger están marcados con la letra „J" en el número de catálogo. Al realizar un pedido, recuerde elegir un producto con la toma de corriente adecuada para usted.

# W79

## fanale ingombro
## luz de sintonización / posición

IP66/68

Opzionale / Opcional:

E 20

| | numero di catalogo<br>Nº de catálogo | immagine<br>imagen | cavo<br>cable | sorgente luminosa<br>fuente de luz | lato di montaggio<br>lado del montaje | tensione di lavoro<br>tensión de trabajo | di posizione/di contorno frontali<br>de posición/sintonización delantera | di posizione/di contorno posteriori<br>de posición/sintonización trasera | di posizione/di contorno laterali<br>de posición/sintonización lateral | pz.<br>pcs |
|---|---|---|---|---|---|---|---|---|---|---|
| | **665** | | 20cm LgY-S 0,75mm² | LED | UNIVERSAL | 12V-24V | ● | | | 100 |
| * | **666** | | 20cm LgY-S 0,75mm² | LED | UNIVERSAL | 12V-24V | | ● | | 100 |
| * | **667** | | 20cm LgY-S 0,75mm² | LED | UNIVERSAL | 12V-24V | | | ● | 100 |

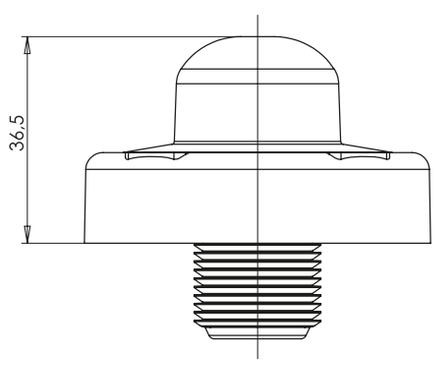


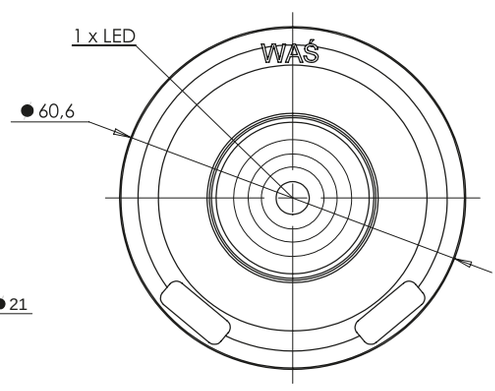


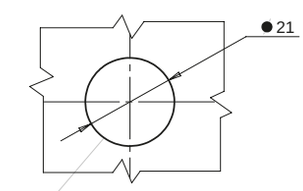


OTWÓR W NADWOZIU DO MOCOWANIA
OPENING IN THE CARRIAGE TO FIX

Questo prodotto è disponibile anche con connettore Jaeger. Tutti i prodotti con conettore Jaeger sono contrassegnati con la lettera „J" nel numero di catalogo. Quando si effettua un ordine, bisogna di ricordare di scegliere un prodotto con il conduttore di corrente corretto.
Este producto también está disponible con el conector Jaeger. Todos los productos con el conector Jaeger están marcados con la letra „J" en el número de catálogo. Al realizar un pedido, recuerde elegir un producto con la toma de corriente adecuada para usted.

# W21.8, W21.9

fanale di ingombro fuori sagoma

luz de sintonización / posición

IP66/68

Opzionale / Opcional:

E 20

| numero di catalogo<br>Nº de catálogo | immagine<br>imagen | cavo<br>cable | sorgente luminosa<br>fuente de luz | lato di montaggio<br>lado del montaje | tensione di lavoro<br>tensión de trabajo | di posizione/di contorno frontali<br>de posición/sintonización delantera | di posizione/di contorno posteriori<br>de posición/sintonización trasera | di posizione/di contorno laterali<br>de posición/sintonización lateral | catarifrangente<br>reflectante | pz.<br>pcs |
|---|---|---|---|---|---|---|---|---|---|---|
| **142L** | | 16cm LgY-S 0,75mm² | LED | LEFT | 12V/24V | ● | ● | ● | ● | 12 |
| **142P** | | 16cm LgY-S 0,75mm² | LED | RIGHT | 12V/24V | ● | ● | ● | ● | 12 |
| **143L** | | 16cm LgY-S 0,75mm² | LED | LEFT | 12V/24V | ● | ● | ● | ● | 12 |
| **143P** | | 16cm LgY-S 0,75mm² | LED | RIGHT | 12V/24V | ● | ● | ● | ● | 12 |

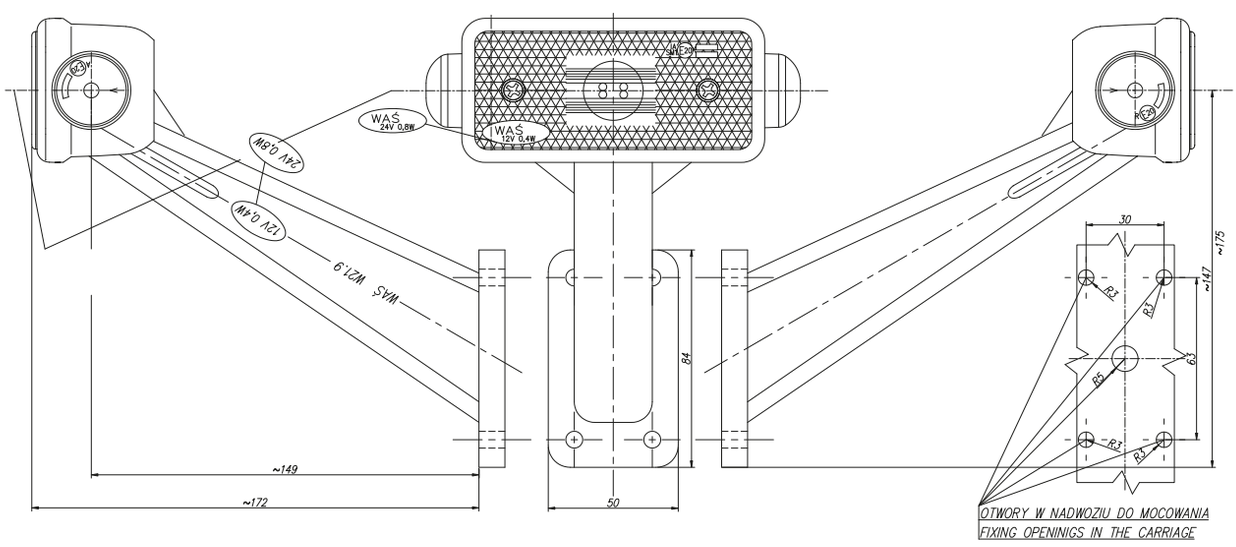


Questo prodotto è disponibile anche con connettore Jaeger. Tutti i prodotti con conettore Jaeger sono contrassegnati con la lettera „J" nel numero di catalogo. Quando si effettua un ordine, bisogna di ricordare di scegliere un prodotto con il conduttore di corrente corretto.

Este producto también está disponible con el conector Jaeger. Todos los productos con el conector Jaeger están marcados con la letra „J" en el número de catálogo. Al realizar un pedido, recuerde elegir un producto con la toma de corriente adecuada para usted.

fanale ingombro con catalux

luz de sintonización / posición

IP66/68

# W36

E 20

| | numero di catalogo<br>Nº de catálogo | immagine<br>imagen | cavo<br>cable | sorgente luminosa<br>fuente de luz | lato di montaggio<br>lado del montaje | tensione di lavoro<br>tensión de trabajo | di posizione frontali<br>posición delantera | catarifrangente<br>reflectante | cerniera<br>bisagra | pz.<br>pcs |
|---|---|---|---|---|---|---|---|---|---|---|
| * | **180ZO** | | 36cm LgY-S 0,75mm² | LED | UNIVERSAL | 12V-24V | ● | | | 35 |
| * | **180Z** | | 36cm LgY-S 0,75mm² | LED | UNIVERSAL | 12V-24V | | ● | | 35 |
| | **180** | | 38cm LgY-S 0,75mm² | LED | UNIVERSAL | 12V-24V | | | ● | 100 |

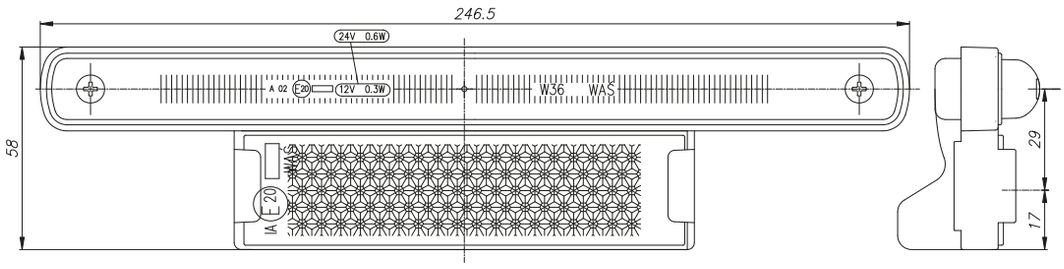


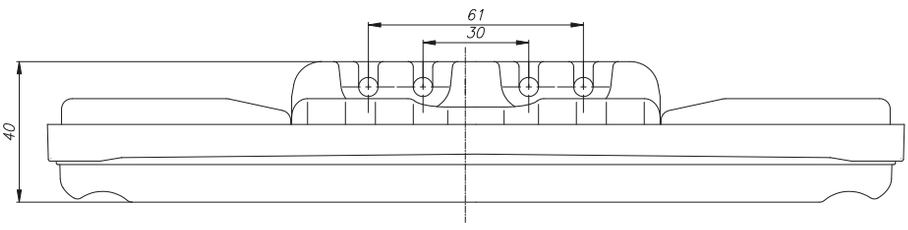


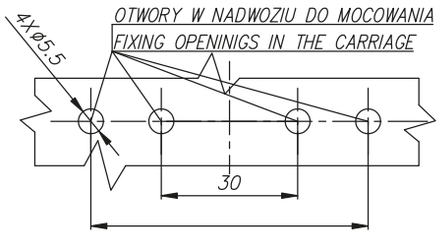


„Z" dispositivo a cerniera
dispositivo con bisagras

„O" catarifrangente
reflectante

# W37

## fanale ingombro con catalux
## luz de sintonización / posición

IP66/68

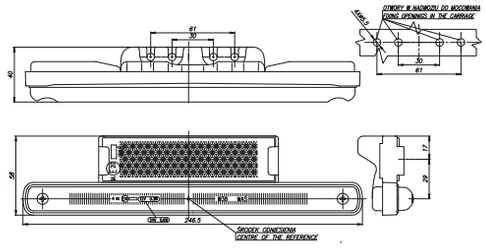

E 20

| numero di catalogo<br>Nº de catálogo | immagine<br>imagen | cavo<br>cable | sorgente luminosa<br>fuente de luz | lato di montaggio<br>lado del montaje | tensione di lavoro<br>tensión de trabajo | di posizione laterali<br>posiciones laterales | catarifrangente<br>reflectante | pz.<br>pcs |
|---|---|---|---|---|---|---|---|---|
| * **182ZO** | | 36cm LgY-S 0,75mm² | LED | UNIVERSAL | 12V-24V | ● | ● | 35 |
| **182Z** | | 36cm LgY-S 0,75mm² | LED | UNIVERSAL | 12V-24V | ● | | 35 |
| **182** | | 38cm LgY-S 0,75mm² | LED | UNIVERSAL | 12V-24V | ● | | 100 |
| **182KR** | | 36cm LgY-S 0,75mm² | LED | UNIVERSAL | 12V-24V | ● | | 100 |

# W38

## fanale ingombro con catalux
## luz de sintonización / posición

IP66/68

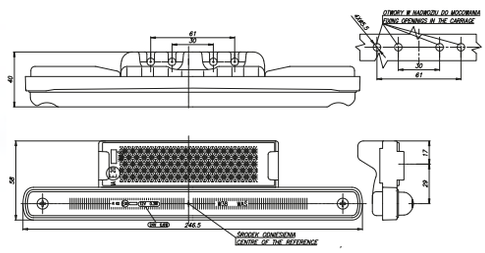

E 20

| numero di catalogo<br>Nº de catálogo | immagine<br>imagen | cavo<br>cable | sorgente luminosa<br>fuente de luz | lato di montaggio<br>lado del montaje | tensione di lavoro<br>tensión de trabajo | di posizione posteriori<br>posición trasera | catarifrangente<br>reflectante | pz.<br>pcs |
|---|---|---|---|---|---|---|---|---|
| **184ZO** | | 36cm LgY-S 0,75mm² | LED | UNIVERSAL | 12V-24V | ● | ● | 35 |
| **184Z** | | 36cm LgY-S 0,75mm² | LED | UNIVERSAL | 12V-24V | ● | | 35 |
| **184** | | 38cm LgY-S 0,75mm² | LED | UNIVERSAL | 12V-24V | ● | | 100 |
| **184KR** | | 36cm LgY-S 0,75mm² | LED | UNIVERSAL | 12V-24V | ● | | 100 |

„Z" dispositivo a cerniera
dispositivo con bisagras

„O" catarifrangente
reflectante

# W44

fanale di ingombro sagoma
luz de sintonización / posición
IP66/68

Opzionale / Opcional:

E 20

| numero di catalogo<br>Nº de catálogo | immagine<br>imagen | cavo<br>cable | sorgente luminosa<br>fuente de luz | lato di montaggio<br>lado del montaje | tensione di lavoro<br>tensión de trabajo | di posizione frontali<br>posición delantera | di posizione posteriori<br>posición trasera | di posizione laterali<br>posiciones laterales | catarifrangente<br>reflectante | pz.<br>pcs |
|---|---|---|---|---|---|---|---|---|---|---|
| **217Z** | | 22cm LgY-S 0,75mm² | LED | UNIVERSAL | 12V-24V | | | ● | ● | 100 |
| **217P** | | 22cm LgY-S 0,75mm² | LED | UNIVERSAL | 12V-24V | | | ● | ● | 100 |
| **218Z** | | 22cm LgY-S 0,75mm² | LED | UNIVERSAL | 12V-24V | | ● | | ● | 100 |
| **218P** | | 22cm LgY-S 0,75mm² | LED | UNIVERSAL | 12V-24V | | ● | | ● | 100 |
| **219Z** | | 22cm LgY-S 0,75mm² | LED | UNIVERSAL | 12V-24V | ● | | | ● | 100 |
| **219P** | | 22cm LgY-S 0,75mm² | LED | UNIVERSAL | 12V-24V | ● | | | ● | 100 |

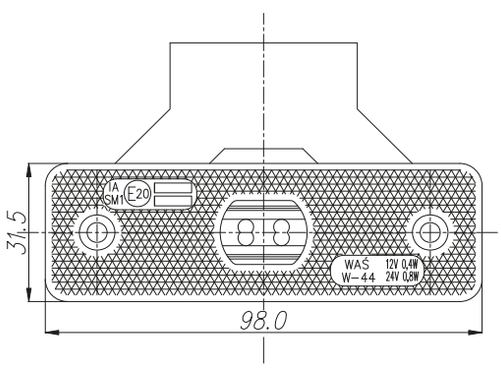


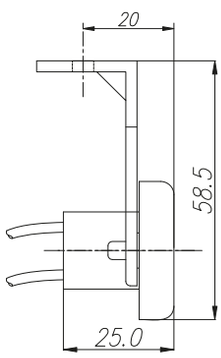


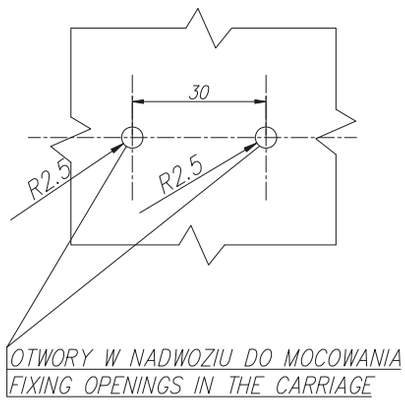


Questo prodotto è disponibile anche con connettore Jaeger. Tutti i prodotti con conettore Jaeger sono contrassegnati con la lettera „J" nel numero di catalogo. Quando si effettua un ordine, bisogna di ricordare di scegliere un prodotto con il conduttore di corrente corretto.
Este producto también está disponible con el conector Jaeger. Todos los productos con el conector Jaeger están marcados con la letra „J" en el número de catálogo. Al realizar un pedido, recuerde elegir un producto con la toma de corriente adecuada para usted.

„Z" dispositivo a cerniera
dispositivo con bisagras

„P" sottofondo morbido
capa inferior suave

# W45

## fanale di ingombro sagoma con catalux
## luz de sintonización / posición

IP66/68

Opzionale / Opcional:

E 20

| numero di catalogo<br>Nº de catálogo | immagine<br>imagen | cavo<br>cable | sorgente luminosa<br>fuente de luz | lato di montaggio<br>lado del montaje | tensione di lavoro<br>tensión de trabajo | di posizione frontali<br>posición delantera | di posizione posteriori<br>posición trasera | di posizione laterali<br>posiciones laterales | catarifrangente<br>reflectante | pz.<br>pcs |
|---|---|---|---|---|---|---|---|---|---|---|
| **220Z** | | 21cm LgY-S 0,75mm² | LED | UNIVERSAL | 12V-24V | | | ● | ● | 100 |
| **220** | | 21cm LgY-S 0,75mm² | LED | UNIVERSAL | 12V-24V | | | ● | ● | 100 |
| **221Z** | | 21cm LgY-S 0,75mm² | LED | UNIVERSAL | 12V-24V | | ● | | ● | 100 |
| **221** | | 21cm LgY-S 0,75mm² | LED | UNIVERSAL | 12V-24V | | ● | | ● | 100 |
| **222Z** | | 21cm LgY-S 0,75mm² | LED | UNIVERSAL | 12V-24V | ● | | | ● | 100 |
| **222** | | 21cm LgY-S 0,75mm² | LED | UNIVERSAL | 12V-24V | ● | | | ● | 100 |

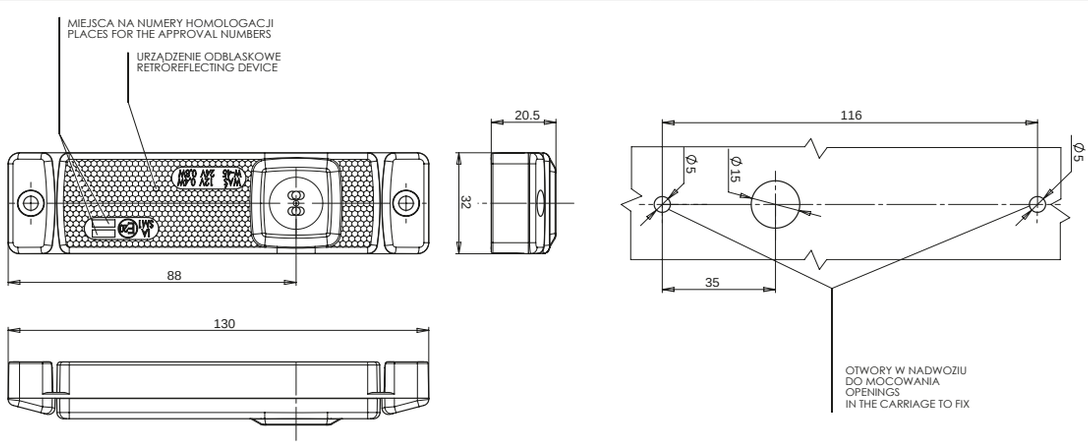


Questo prodotto è disponibile anche con connettore Jaeger. Tutti i prodotti con conettore Jaeger sono contrassegnati con la lettera „J" nel numero di catalogo. Quando si effettua un ordine, bisogna di ricordare di scegliere un prodotto con il conduttore di corrente corretto.
Este producto también está disponible con el conector Jaeger. Todos los productos con el conector Jaeger están marcados con la letra „J" en el número de catálogo. Al realizar un pedido, recuerde elegir un producto con la toma de corriente adecuada para usted.

„Z" dispositivo a cerniera
dispositivo con bisagras

# W46

## fanale di ingombro sagoma
## luz de sintonización / posición

IP66/68

Opzionale / Opcional:

E 20

| numero di catalogo<br>Nº de catálogo | immagine<br>imagen | cavo<br>cable | sorgente luminosa<br>fuente de luz | lato di montaggio<br>lado del montaje | tensione di lavoro<br>tensión de trabajo | di posizione frontali<br>posición delantera | di posizione posteriori<br>posición trasera | di posizione laterali<br>posiciones laterales | catarifrangente<br>reflectante | pz.<br>pcs |
|---|---|---|---|---|---|---|---|---|---|---|
| **223Z** | | 22cm LgY-S 0,75mm² | LED | UNIVERSAL | 12V-24V | | | ● | ● | 100 |
| **223** | | 22cm LgY-S 0,75mm² | LED | UNIVERSAL | 12V-24V | | | ● | ● | 100 |
| **224Z** | | 22cm LgY-S 0,75mm² | LED | UNIVERSAL | 12V-24V | | ● | | ● | 100 |
| **224** | | 22cm LgY-S 0,75mm² | LED | UNIVERSAL | 12V-24V | | ● | | ● | 100 |
| **225Z** | | 22cm LgY-S 0,75mm² | LED | UNIVERSAL | 12V-24V | ● | | | ● | 100 |
| **225** | | 22cm LgY-S 0,75mm² | LED | UNIVERSAL | 12V-24V | ● | | | ● | 100 |

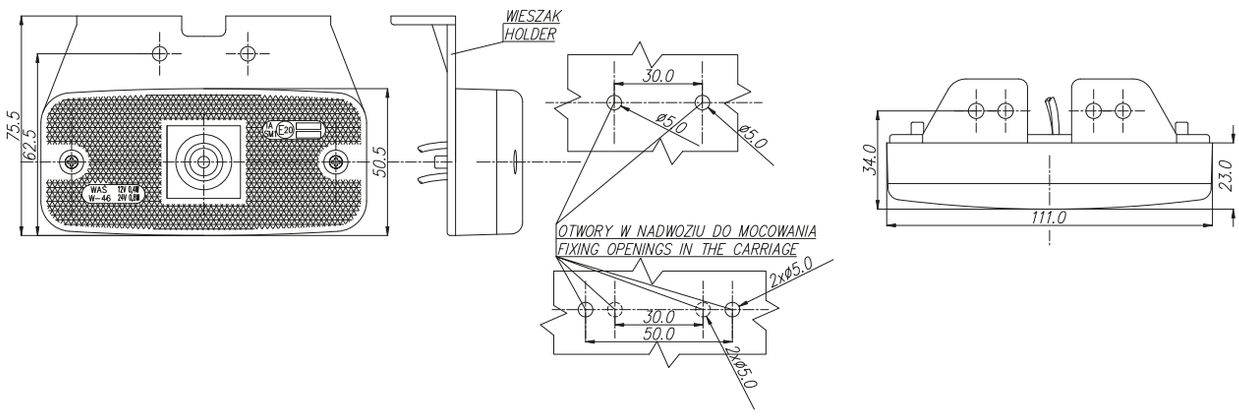


Questo prodotto è disponibile anche con connettore Jaeger. Tutti i prodotti con conettore Jaeger sono contrassegnati con la lettera „J" nel numero di catalogo. Quando si effettua un ordine, bisogna di ricordare di scegliere un prodotto con il conduttore di corrente corretto.
Este producto también está disponible con el conector Jaeger. Todos los productos con el conector Jaeger están marcados con la letra „J" en el número de catálogo. Al realizar un pedido, recuerde elegir un producto con la toma de corriente adecuada para usted.

„Z" dispositivo a cerniera
dispositivo con bisagras

# W47

## fanale di ingombro sagoma
## luz de sintonización / posición

IP66/68

Opzionale / Opcional:

E 20

| numero di catalogo<br>Nº de catálogo | immagine<br>imagen | cavo<br>cable | sorgente luminosa<br>fuente de luz | lato di montaggio<br>lado del montaje | tensione di lavoro<br>tensión de trabajo | di posizione frontali<br>posición delantera | di posizione posteriori<br>posición trasera | di posizione laterali<br>posiciones laterales | catarifrangente<br>reflectante | pz.<br>pcs |
|---|---|---|---|---|---|---|---|---|---|---|
| **229Z** | | 22cm LgY-S 0,75mm² | LED | UNIVERSAL | 12V-24V | | | ● | ● | 50 |
| **229** | | 22cm LgY-S 0,75mm² | LED | UNIVERSAL | 12V-24V | | | ● | ● | 50 |
| **230Z** | | 22cm LgY-S 0,75mm² | LED | UNIVERSAL | 12V-24V | | ● | | ● | 50 |
| **230** | | 22cm LgY-S 0,75mm² | LED | UNIVERSAL | 12V-24V | | ● | | ● | 50 |
| **231Z** | | 22cm LgY-S 0,75mm² | LED | UNIVERSAL | 12V-24V | ● | | | ● | 50 |
| **231** | | 22cm LgY-S 0,75mm² | LED | UNIVERSAL | 12V-24V | ● | | | ● | 50 |

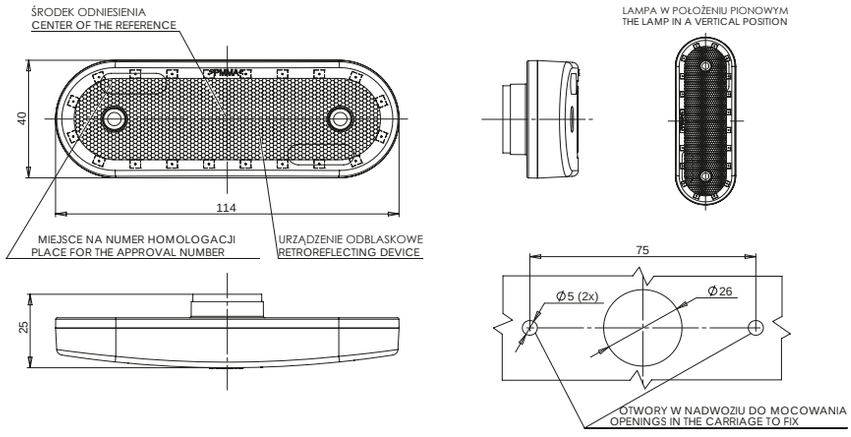


Questo prodotto è disponibile anche con connettore Jaeger. Tutti i prodotti con conettore Jaeger sono contrassegnati con la lettera „J" nel numero di catalogo. Quando si effettua un ordine, bisogna di ricordare di scegliere un prodotto con il conduttore di corrente corretto.
Este producto también está disponible con el conector Jaeger. Todos los productos con el conector Jaeger están marcados con la letra „J" en el número de catálogo. Al realizar un pedido, recuerde elegir un producto con la toma de corriente adecuada para usted.

„Z" dispositivo a cerniera
dispositivo con bisagras

# W48

## fanale di ingombro fuori sagoma
## luz de sintonización / posición

IP66/68

Opzionale / Opcional:

E 20

| numero di catalogo<br>Nº de catálogo | immagine<br>imagen | cavo<br>cable | sorgente luminosa<br>fuente de luz | lato di montaggio<br>lado del montaje | tensione di lavoro<br>tensión de trabajo | di posizione frontali<br>posición delantera | di posizione posteriori<br>posición trasera | di posizione laterali<br>posiciones laterales | pz.<br>pcs |
|---|---|---|---|---|---|---|---|---|---|
| **238L** | | 21cm LgY-S 0,75mm² | LED | LEFT | 12V-24V | ● | ● | ● | 40 |
| **238P** | | 21cm LgY-S 0,75mm² | LED | RIGHT | 12V-24V | ● | ● | ● | 40 |
| **239L** | | 21cm LgY-S 0,75mm² | LED | LEFT | 12V-24V | ● | ● | | 40 |
| **239P** | | 21cm LgY-S 0,75mm² | LED | RIGHT | 12V-24V | ● | ● | | 40 |

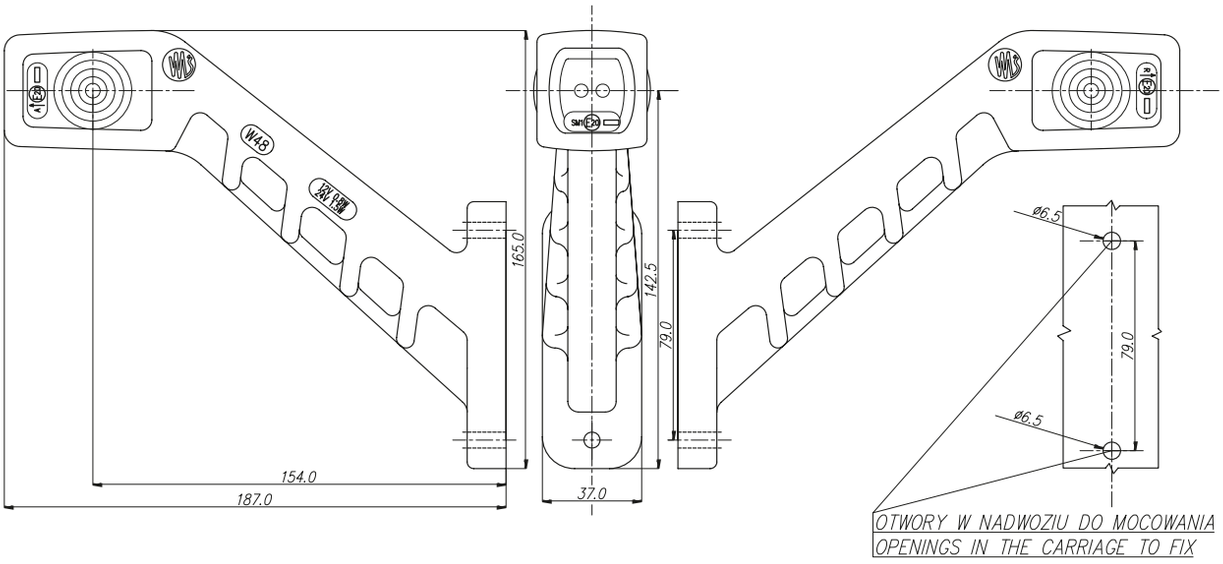


Questo prodotto è disponibile anche con connettore Jaeger. Tutti i prodotti con conettore Jaeger sono contrassegnati con la lettera „J" nel numero di catalogo. Quando si effettua un ordine, bisogna di ricordare di scegliere un prodotto con il conduttore di corrente corretto.
Este producto también está disponible con el conector Jaeger. Todos los productos con el conector Jaeger están marcados con la letra „J" en el número de catálogo. Al realizar un pedido, recuerde elegir un producto con la toma de corriente adecuada para usted.

# W49

## fanale di ingombro fuori sagoma
## luz de sintonización / posición

IP66/68

Opzionale / Opcional:

E 20

| numero di catalogo<br>Nº de catálogo | immagine<br>imagen | cavo<br>cable | sorgente luminosa<br>fuente de luz | lato di montaggio<br>lado del montaje | tensione di lavoro<br>tensión de trabajo | di posizione frontali<br>posición delantera | di posizione posteriori<br>posición trasera | di posizione laterali<br>posiciones laterales | pz.<br>pcs |
|---|---|---|---|---|---|---|---|---|---|
| **241L** | | 28cm LgY-S 0,75mm² | LED | LEFT | 12V-24V | ● | ● | ● | 40 |
| **241P** | | 28cm LgY-S 0,75mm² | LED | RIGHT | 12V-24V | ● | ● | ● | 40 |
| **242L** | | 28cm LgY-S 0,75mm² | LED | LEFT | 12V-24V | ● | ● | | 40 |
| **242P** | | 28cm LgY-S 0,75mm² | LED | RIGHT | 12V-24V | ● | ● | | 40 |

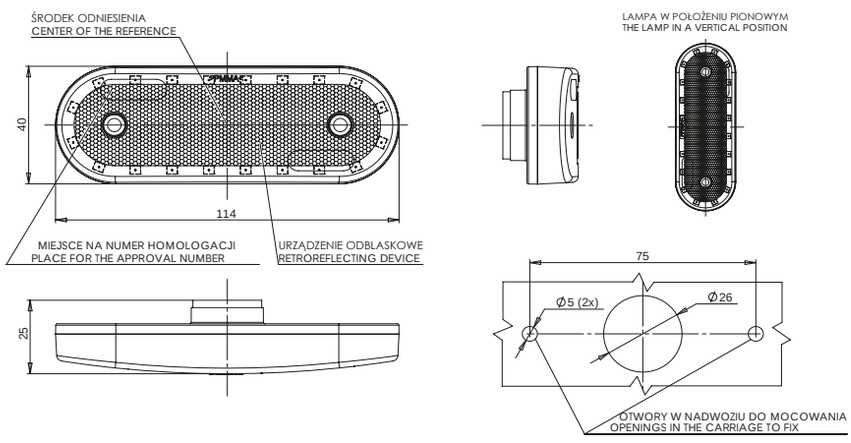


Questo prodotto è disponibile anche con connettore Jaeger. Tutti i prodotti con conettore Jaeger sono contrassegnati con la lettera „J" nel numero di catalogo. Quando si effettua un ordine, bisogna di ricordare di scegliere un prodotto con il conduttore di corrente corretto.
Este producto también está disponible con el conector Jaeger. Todos los productos con el conector Jaeger están marcados con la letra „J" en el número de catálogo. Al realizar un pedido, recuerde elegir un producto con la toma de corriente adecuada para usted.

# W21.1-1OŻ

## fanale di ingombro fuori sagoma a lampada

## luz combinada de sintonización / posición

IP66/68

COPERTURA DI LAMPADINA / LENTE DE BOMBILLA

E 20

PARALUMI / PANTALLAS

Opzionale / Opcional:

| numero di catalogo<br>Nº de catálogo | indice del prodotto<br>índice de producto | immagine<br>imagen | cavo<br>cable | sorgente luminosa<br>fuente de luz | lato di montaggio<br>lado del montaje | tensione di lavoro<br>tensión de trabajo | di posizione/di contorno frontali<br>de posición/sintonización delantera | di posizione/di contorno posteriori<br>de posición/sintonización trasera | pz.<br>pcs |
|---|---|---|---|---|---|---|---|---|---|
| **261** | W21.1Ż | | 15cm LgY-S O,75mm² | BULB | UNIVERSAL | 12V-24V | ● | ● | 4O |
| **261/1** | W21.1Ż | | 15cm LgY-S O,75mm² | BULB | UNIVERSAL | 12V-24V | ● | ● | 4O |
| **262** | W21.2Ż | | 27cm LgY-S O,75mm² | BULB | UNIVERSAL | 12V-24V | ● | ● | 4O |
| **262/1** | W21.2Ż | | 27cm LgY-S O,75mm² | BULB | UNIVERSAL | 12V-24V | ● | ● | 4O |
| **263** | W21.3Ż | | 25cm LgY-S O,75mm² | BULB | UNIVERSAL | 12V-24V | ● | ● | 4O |
| **263/1** | W21.3Ż | | 25cm LgY-S O,75mm² | BULB | UNIVERSAL | 12V-24V | ● | ● | 4O |
| **264** | W21.4Ż | | 173cm LgY-S O,75mm² | BULB | UNIVERSAL | 12V-24V | ● | ● | 4O |
| **264/1** | W21.4Ż | | 17cm LgY-S O,75mm² | BULB | UNIVERSAL | 12V-24V | ● | ● | 4O |
| **265** | W21.5Ż | | 21cm LgY-S O,75mm² | BULB | UNIVERSAL | 12V-24V | ● | ● | 4O |
| **265/1** | W21.5Ż | | 21cm LgY-S O,75mm² | BULB | UNIVERSAL | 12V-24V | ● | ● | 4O |

Questo prodotto è disponibile anche con connettore Jaeger. Tutti i prodotti con conettore Jaeger sono contrassegnati con la lettera „J" nel numero di catalogo. Quando si effettua un ordine, bisogna di ricordare di scegliere un prodotto con il conduttore di corrente corretto.
Este producto también está disponible con el conector Jaeger. Todos los productos con el conector Jaeger están marcados con la letra „J" en el número de catálogo. Al realizar un pedido, recuerde elegir un producto con la toma de corriente adecuada para usted.

# W21.1-10Ż

## fanale di ingombro fuori sagoma a lampada

luz de sintonización / posición

IP66/68

| numero di catalogo<br>Nº de catálogo | indice del prodotto<br>índice de producto | immagine<br>imagen | cavo<br>cable | sorgente luminosa<br>fuente de luz | lato di montaggio<br>lado del montaje | tensione di lavoro<br>tensión de trabajo | di posizione/di contorno frontali<br>de posición/sintonización delantera | di posizione/di contorno posteriori<br>de posición/sintonización trasera | pz.<br>pcs |
|---|---|---|---|---|---|---|---|---|---|
| **266** | W21.6Ż | | 21cm LgY-S 0,75mm² | BULB | UNIVERSAL | 12V-24V | ● | ● | 40 |
| **266/1** | W21.6Ż | | 21cm LgY-S 0,75mm² | BULB | UNIVERSAL | 12V-24V | ● | ● | 40 |
| **267** | W21.7Ż | | 21cm LgY-S 0,75mm² | BULB | UNIVERSAL | 12V-24V | ● | ● | 40 |
| **267/1** | W21.7Ż | | 21cm LgY-S 0,75mm² | BULB | UNIVERSAL | 12V-24V | ● | ● | 40 |
| **268** | W21.10Ż | | 21cm LgY-S 0,75mm² | BULB | UNIVERSAL | 12V-24V | ● | ● | 40 |
| **269B** | paralume di lampada<br>lente de faro/piloto |  | 21cm LgY-S 0,75mm² | BULB | UNIVERSAL | 12V-24V | ● | ● | 40 |
| **269C** | paralume di lampada<br>lente de faro/piloto | | 21cm LgY-S 0,75mm² | BULB | UNIVERSAL | 12V-24V | ● | ● | 40 |
| **270** | copertura di lampadina<br>lente de bombilla | | 21cm LgY-S 0,75mm² | BULB | UNIVERSAL | 12V-24V | ● | ● | 40 |

W21.1

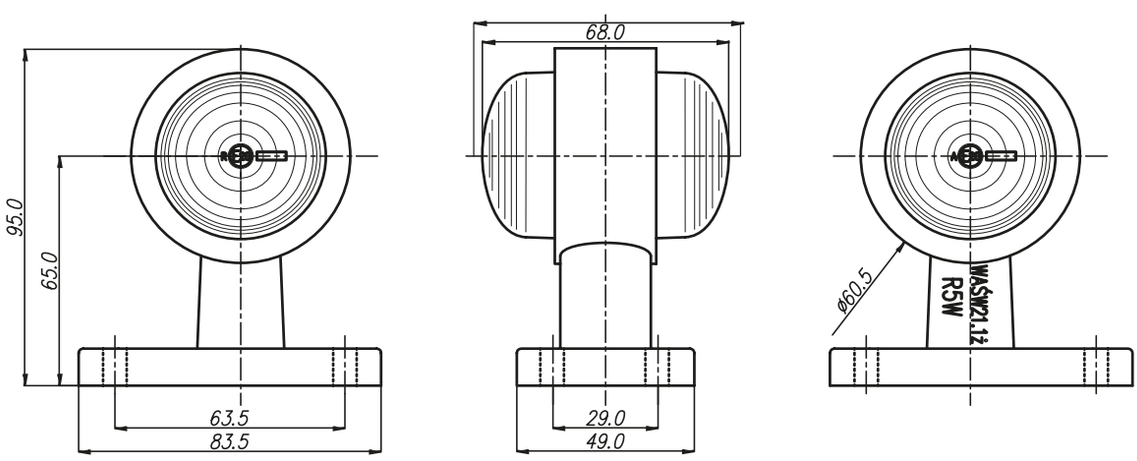


Questo prodotto è disponibile anche con connettore Jaeger. Tutti i prodotti con conettore Jaeger sono contrassegnati con la lettera „J" nel numero di catalogo. Quando si effettua un ordine, bisogna di ricordare di scegliere un prodotto con il conduttore di corrente corretto.
Este producto también está disponible con el conector Jaeger. Todos los productos con el conector Jaeger están marcados con la letra „J" en el número de catálogo. Al realizar un pedido, recuerde elegir un producto con la toma de corriente adecuada para usted.

# W21.1-10Ż

fanale di ingombro fuori sagoma a lampada

luz combinada de sintonización / posición

IP66/68

W21.2

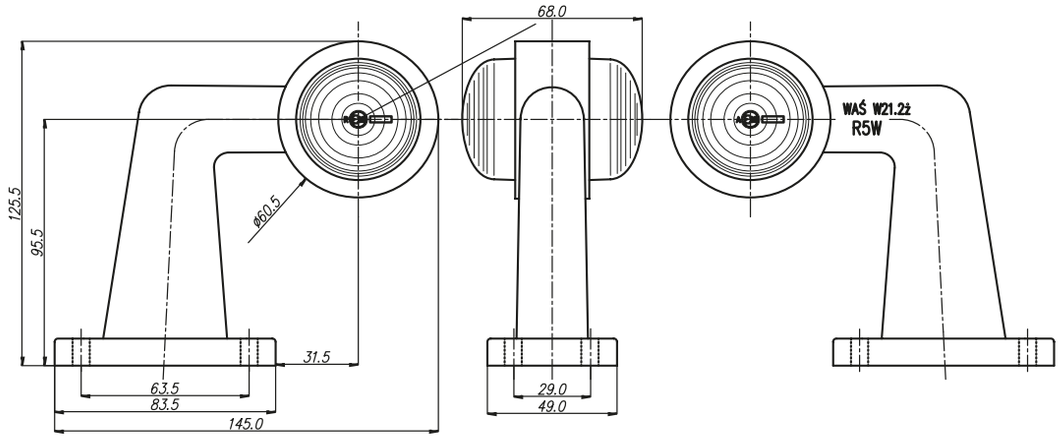


W21.3

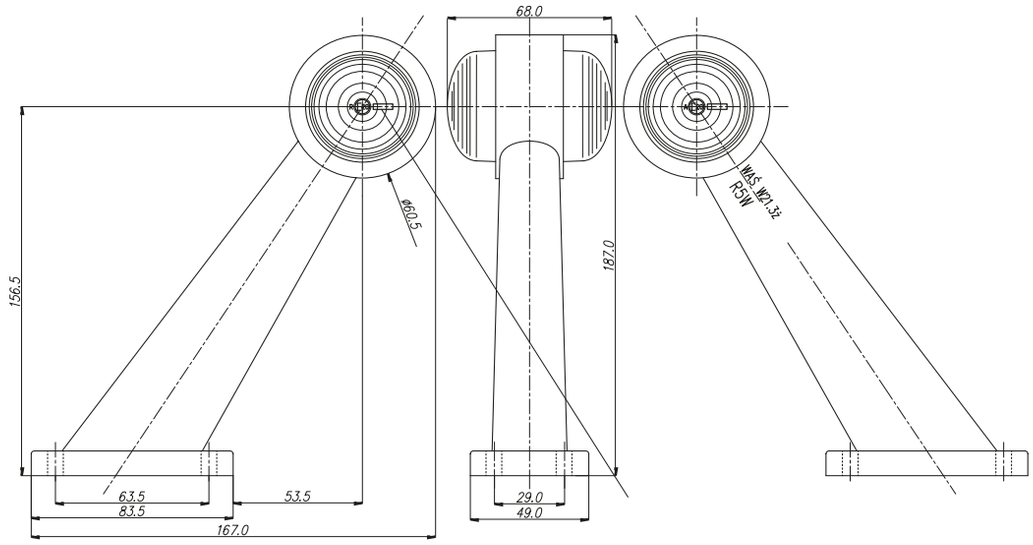


W21.4

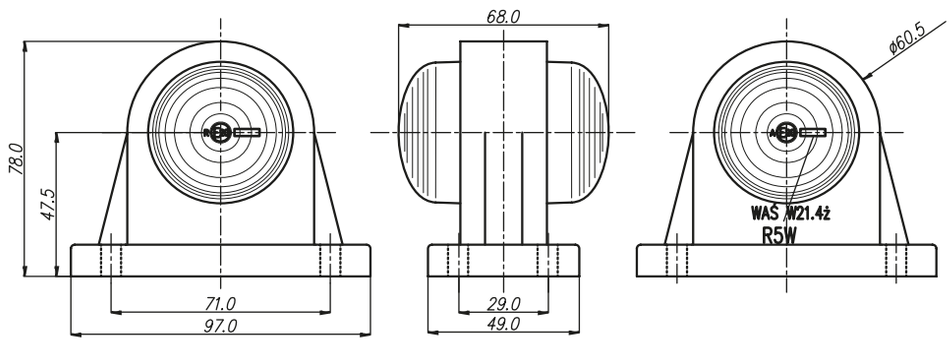




más sobre: www.was.eu

# W21.1-10Ż

fanale di ingombro fuori sagoma a lampada

luz de sintonización / posición

IP66/68

W21.5

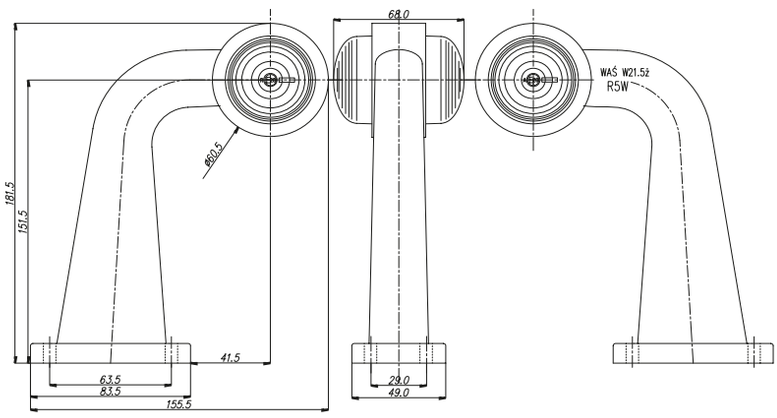


W21.6

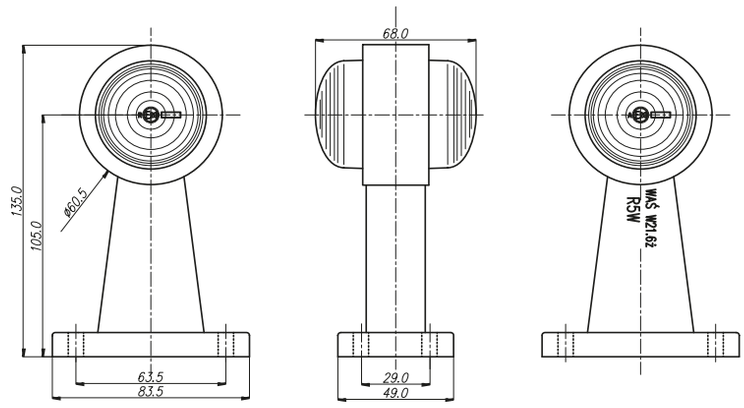


W21.7

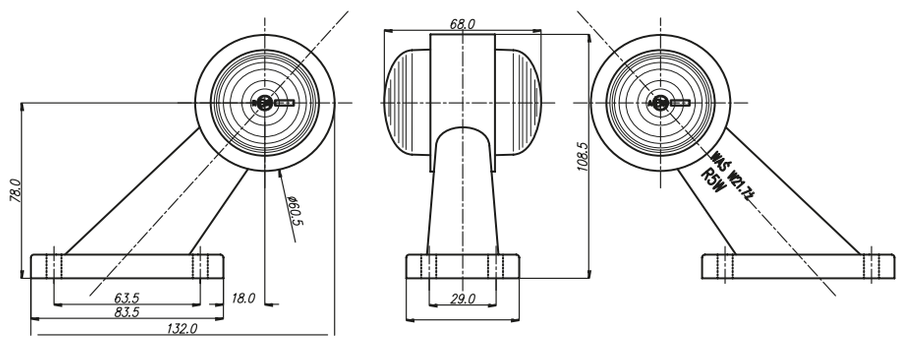


W21.10

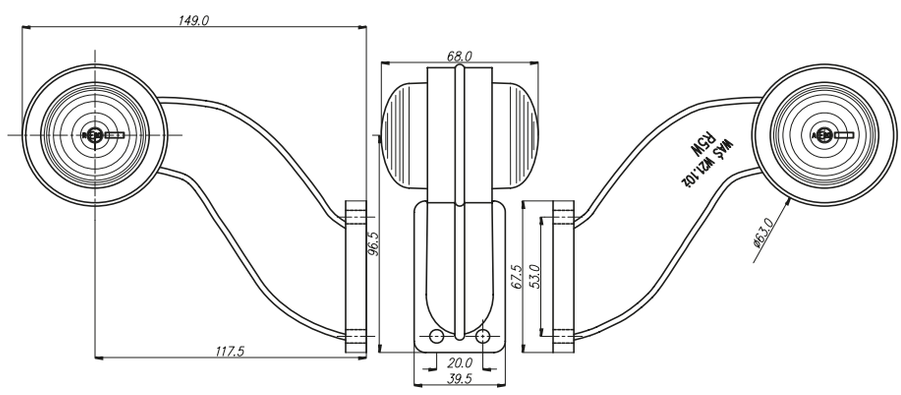

# fanale ingombro combinato led rosso e bianco

## luz combinada de sintonización / posición

IP66/68

# W57

Opzionale / Opcional:

E 20

| numero di catalogo<br>Nº de catálogo | immagine<br>imagen | cavo<br>cable | sorgente luminosa<br>fuente de luz | lato di montaggio<br>lado del montaje | tensione di lavoro<br>tensión de trabajo | di posizione frontali<br>posición delantera | di posizione posteriori<br>posición trasera | pz.<br>pcs |
|---|---|---|---|---|---|---|---|---|
| **276** | | 28cm LgY-S 0,75mm² | LED | UNIVERSAL | 12V-24V | ● | ● | 30 |

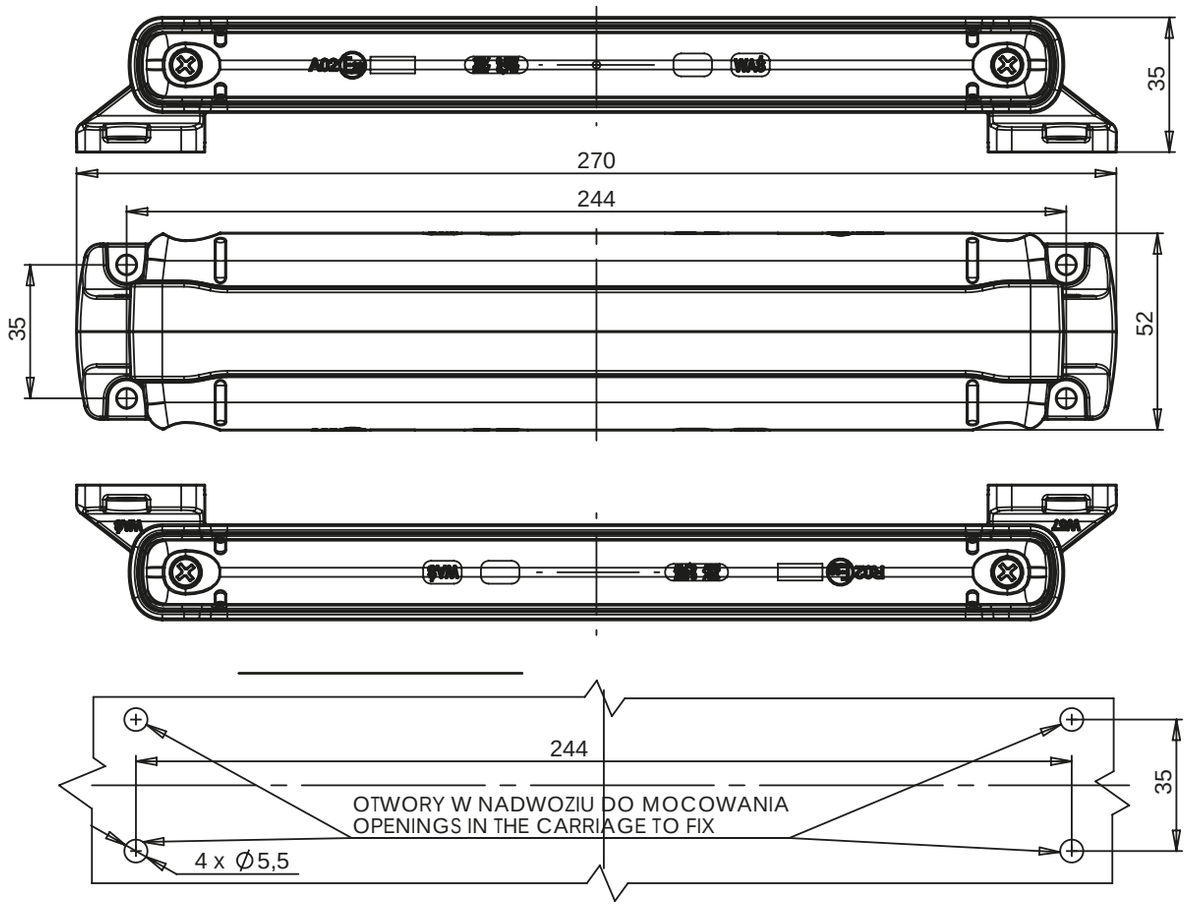


Questo prodotto è disponibile anche con connettore Jaeger. Tutti i prodotti con conettore Jaeger sono contrassegnati con la lettera „J" nel numero di catalogo.
Quando si effettua un ordine, bisogna di ricordare di scegliere un prodotto con il conduttore di corrente corretto.
Este producto también está disponible con el conector Jaeger. Todos los productos con el conector Jaeger están marcados con la letra „J" en el número de catálogo. Al realizar un pedido, recuerde elegir un producto con la toma de corriente adecuada para usted.

# W58

## fanale ingombro combinato led rosso e bianco

## luz combinada de sintonización / posición

IP66/68

Opzionale / Opcional:

E 20

| numero di catalogo<br>Nº de catálogo | immagine<br>imagen | cavo<br>cable | sorgente luminosa<br>fuente de luz | lato di montaggio<br>lado del montaje | tensione di lavoro<br>tensión de trabajo | di posizione frontali<br>posición delantera | di posizione posteriori<br>posición trasera | pz.<br>pcs |
|---|---|---|---|---|---|---|---|---|
| **277** | | 26cm LgY-S 0,75mm² | LED | UNIVERSAL | 12V-24V | ● | ● | 30 |

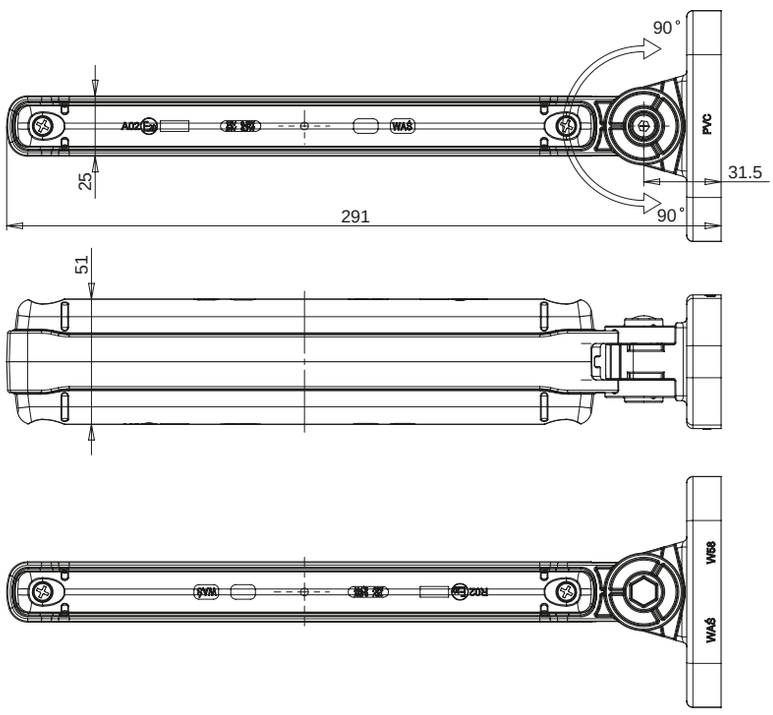


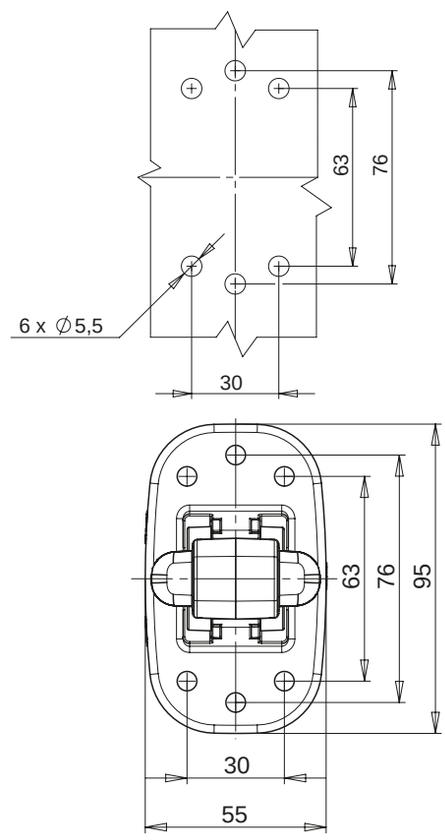


Questo prodotto è disponibile anche con connettore Jaeger. Tutti i prodotti con conettore Jaeger sono contrassegnati con la lettera „J" nel numero di catalogo. Quando si effettua un ordine, bisogna di ricordare di scegliere un prodotto con il conduttore di corrente corretto.
Este producto también está disponible con el conector Jaeger. Todos los productos con el conector Jaeger están marcados con la letra „J" en el número de catálogo. Al realizar un pedido, recuerde elegir un producto con la toma de corriente adecuada para usted.

# W60

## fanale ingombro
## luz de sintonización / posición

IP66/68

Opzionale / Opcional:

E 20

| numero di catalogo<br>Nº de catálogo | immagine<br>imagen | cavo<br>cable | sorgente luminosa<br>fuente de luz | lato di montaggio<br>lado del montaje | tensione di lavoro<br>tensión de trabajo | di posizione frontali<br>posición delantera | di posizione posteriori<br>posición trasera | di posizione laterali<br>posiciones laterales | pz.<br>pcs |
|---|---|---|---|---|---|---|---|---|---|
| **278** | | 22cm LgY-S 0,75mm² | LED | UNIVERSAL | 12V-24V | ● | ● | ● | 100 |
| **279** | | 22cm LgY-S 0,75mm² | LED | UNIVERSAL | 12V-24V | ● | ● | ● | 100 |
| **280** | | 22cm LgY-S 0,75mm² | LED | UNIVERSAL | 12V-24V | ● | ● | ● | 100 |

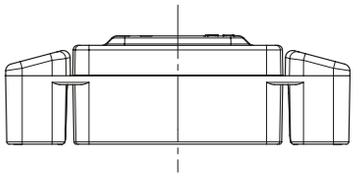

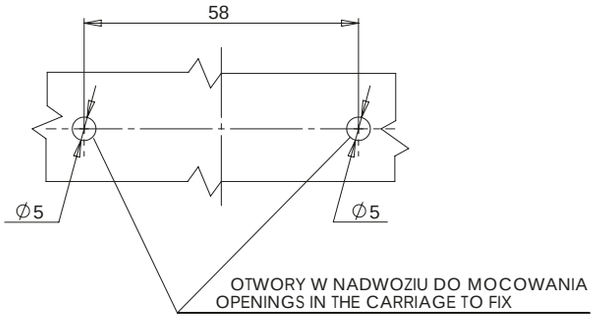


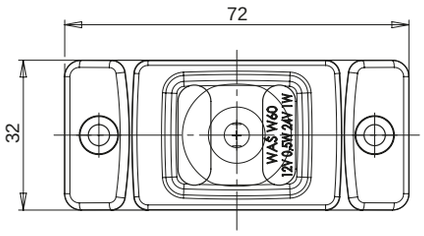


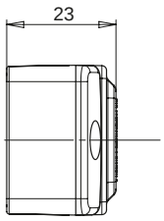


Questo prodotto è disponibile anche con connettore Jaeger. Tutti i prodotti con conettore Jaeger sono contrassegnati con la lettera „J" nel numero di catalogo.
Quando si effettua un ordine, bisogna di ricordare di scegliere un prodotto con il conduttore di corrente corretto.
Este producto también está disponible con el conector Jaeger. Todos los productos con el conector Jaeger están marcados con la letra „J" en el número de catálogo. Al realizar un pedido, recuerde elegir un producto con la toma de corriente adecuada para usted.

# W61

## fanale ingombro

## luz combinada de sintonización / posición

IP66/68

Opzionale / Opcional:

E 20

| numero di catalogo<br>Nº de catálogo | immagine<br>imagen | cavo<br>cable | sorgente luminosa<br>fuente de luz | lato di montaggio<br>lado del montaje | tensione di lavoro<br>tensión de trabajo | di posizione frontali<br>posición delantera | di posizione posteriori<br>posición trasera | di posizione laterali<br>posiciones laterales | pz.<br>pcs |
|---|---|---|---|---|---|---|---|---|---|
| **281** | | 22cm LgY-S 0,75mm² | LED | UNIVERSAL | 12V-24V | | | ● | 100 |
| **282** | | 22cm LgY-S 0,75mm² | LED | UNIVERSAL | 12V-24V | ● | | | 100 |
| **283** | | 22cm LgY-S 0,75mm² | LED | UNIVERSAL | 12V-24V | ● | | | 100 |
| **284** | | 22cm LgY-S 0,75mm² | LED | UNIVERSAL | 12V-24V | | ● | | 100 |
| **285** | | 22cm LgY-S 0,75mm² | LED | UNIVERSAL | 12V-24V | | ● | | 100 |

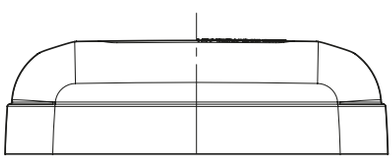

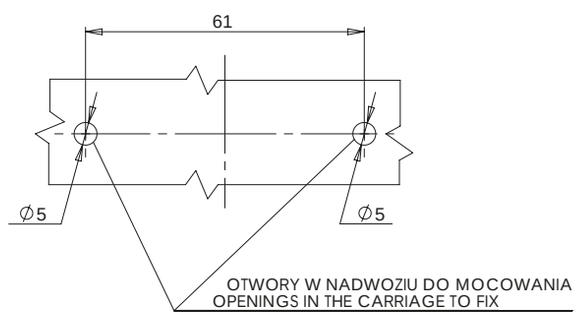


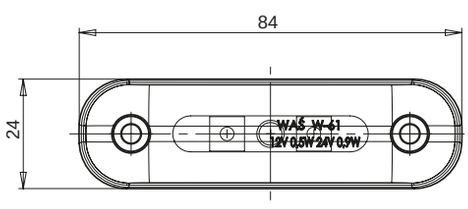


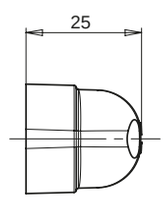


Questo prodotto è disponibile anche con connettore Jaeger. Tutti i prodotti con conettore Jaeger sono contrassegnati con la lettera „J" nel numero di catalogo. Quando si effettua un ordine, bisogna di ricordare di scegliere un prodotto con il conduttore di corrente corretto.
Este producto también está disponible con el conector Jaeger. Todos los productos con el conector Jaeger están marcados con la letra „J" en el número de catálogo. Al realizar un pedido, recuerde elegir un producto con la toma de corriente adecuada para usted.

# W62

## fanale di ingombro fuori sagoma
## luz combinada de sintonización / posición

IP66/68

Opzionale / Opcional:

E 20

| numero di catalogo<br>Nº de catálogo | immagine<br>imagen | cavo<br>cable | sorgente luminosa<br>fuente de luz | lato di montaggio<br>lado del montaje | tensione di lavoro<br>tensión de trabajo | di posizione frontali<br>posición delantera | di posizione posteriori<br>posición trasera | di posizione laterali<br>posiciones laterales | pz.<br>pcs |
|---|---|---|---|---|---|---|---|---|---|
| **286** | | 33cm LgY-S 0,75mm² | LED | UNIVERSAL | 12V-24V | ● | ● | ● | 80 |
| **287** | | 33cm LgY-S 0,75mm² | LED | UNIVERSAL | 12V-24V | ● | ● | | 80 |

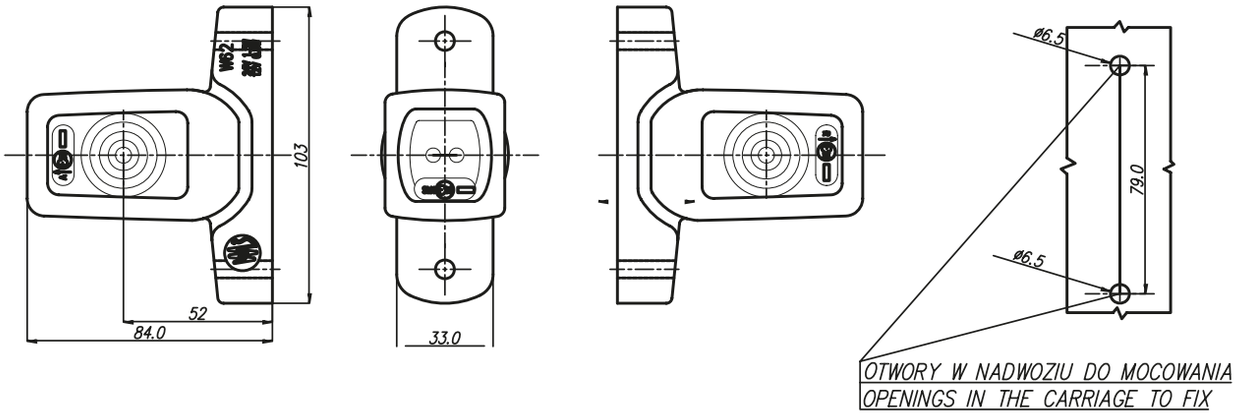


Questo prodotto è disponibile anche con connettore Jaeger. Tutti i prodotti con conettore Jaeger sono contrassegnati con la lettera „J" nel numero di catalogo.
Quando si effettua un ordine, bisogna di ricordare di scegliere un prodotto con il conduttore di corrente corretto.
Este producto también está disponible con el conector Jaeger. Todos los productos con el conector Jaeger están marcados con la letra „J" en el número de catálogo. Al realizar un pedido, recuerde elegir un producto con la toma de corriente adecuada para usted.

# W21.1-10RF

## fanale di ingombro fuori sagoma

## luz de sintonización / posición

IP66/68

Opzionale / Opcional:

| numero di catalogo<br>Nº de catálogo | indice del prodotto<br>índice de producto | immagine<br>imagen | cavo<br>cable | sorgente luminosa<br>fuente de luz | lato di montaggio<br>lado del montaje | tensione di lavoro<br>tensión de trabajo | di posizione/di contorno frontali<br>de posición/sintonización delantera | di posizione/di contorno posteriori<br>de posición/sintonización trasera | pz.<br>pcs |
|---|---|---|---|---|---|---|---|---|---|
| **293** | W21.1RF | | 32cm LgY-S 0,75mm² | LED | UNIVERSAL | 12V-24V | ● | ● | 40 |
| **293/I** | W21.1RF | | 32cm LgY-S 0,75mm² | LED | UNIVERSAL | 12V-24V | ● | ● | 40 |
| **293BC** | W21.1RF | | 32cm LgY-S 0,75mm² | LED | UNIVERSAL | 12V-24V | ● | ● | 40 |
| **293BC/I** | W21.1RF | | 32cm LgY-S 0,75mm² | LED | UNIVERSAL | 12V-24V | ● | ● | 40 |
| **294L** | W21.2RF | | 23cm LgY-S 0,75mm² | LED | LEFT | 12V-24V | ● | ● | 40 |
| **294L/I** | W21.2RF | | 23cm LgY-S 0,75mm² | LED | LEFT | 12V-24V | ● | ● | 40 |
| **294BCL** | W21.2RF | | 23cm LgY-S 0,75mm² | LED | LEFT | 12V-24V | ● | ● | 40 |
| **294BCL/I** | W21.2RF | | 23cm LgY-S 0,75mm² | LED | LEFT | 12V-24V | ● | ● | 40 |
| **294P** | W21.2RF | | 23cm LgY-S 0,75mm² | LED | RIGHT | 12V-24V | ● | ● | 40 |
| **294P/I** | W21.2RF | | 23cm LgY-S 0,75mm² | LED | RIGHT | 12V-24V | ● | ● | 40 |
| **294BCP** | W21.2RF | | 23cm LgY-S 0,75mm² | LED | RIGHT | 12V-24V | ● | ● | 40 |
| **294BCP/I** | W21.2RF | | 23cm LgY-S 0,75mm² | LED | RIGHT | 12V-24V | ● | ● | 40 |

Questo prodotto è disponibile anche con connettore Jaeger. Tutti i prodotti con conettore Jaeger sono contrassegnati con la lettera „J" nel numero di catalogo. Quando si effettua un ordine, bisogna di ricordare di scegliere un prodotto con il conduttore di corrente corretto.
Este producto también está disponible con el conector Jaeger. Todos los productos con el conector Jaeger están marcados con la letra „J" en el número de catálogo. Al realizar un pedido, recuerde elegir un producto con la toma de corriente adecuada para usted.

# W21.1-10RF

fanale di ingombro fuori sagoma

luz combinada de sintonización / posición

IP66/68

| numero di catalogo<br>Nº de catálogo | indice del prodotto<br>índice de producto | immagine<br>imagen | cavo<br>cable | sorgente luminosa<br>fuente de luz | lato di montaggio<br>lado del montaje | tensione di lavoro<br>tensión de trabajo | di posizione/di contorno frontali<br>de posición/sintonización delantera | di posizione/di contorno posteriori<br>de posición/sintonización trasera | pz.<br>pcs |
|---|---|---|---|---|---|---|---|---|---|
| **295L** | W21.3RF | | 21cm LgY-S 0,75mm² | LED | LEFT | 12V-24V | ● | ● | 40 |
| **295L/I** | W21.3RF | | 21cm LgY-S 0,75mm² | LED | LEFT | 12V-24V | ● | ● | 40 |
| **295BCL** | W21.3RF | | 21cm LgY-S 0,75mm² | LED | LEFT | 12V-24V | ● | ● | 40 |
| **295BCL/I** | W21.3RF | | 21cm LgY-S 0,75mm² | LED | LEFT | 12V-24V | ● | ● | 40 |
| **295P** | W21.3RF | | 21cm LgY-S 0,75mm² | LED | RIGHT | 12V-24V | ● | ● | 40 |
| **295P/I** | W21.3RF | | 21cm LgY-S 0,75mm² | LED | RIGHT | 12V-24V | ● | ● | 40 |
| **295BCP** | W21.3RF | | 21cm LgY-S 0,75mm² | LED | RIGHT | 12V-24V | ● | ● | 40 |
| **295BCP/I** | W21.3RF | | 21cm LgY-S 0,75mm² | LED | RIGHT | 12V-24V | ● | ● | 40 |
| **296** | W21.4RF | | 33cm LgY-S 0,75mm² | LED | UNIVERSAL | 12V-24V | ● | ● | 40 |
| **296/I** | W21.4RF | | 33cm LgY-S 0,75mm² | LED | UNIVERSAL | 12V-24V | ● | ● | 40 |
| **296BC** | W21.4RF | | 33cm LgY-S 0,75mm² | LED | UNIVERSAL | 12V-24V | ● | ● | 40 |
| **296BC/I** | W21.4RF | | 33cm LgY-S 0,75mm² | LED | UNIVERSAL | 12V-24V | ● | ● | 40 |
| **297L** | W21.5RF | | 18cm LgY-S 0,75mm² | LED | LEFT | 12V-24V | ● | ● | 40 |
| **297L/I** | W21.5RF | | 18cm LgY-S 0,75mm² | LED | LEFT | 12V-24V | ● | ● | 40 |
| **297BCL** | W21.5RF | | 18cm LgY-S 0,75mm² | LED | LEFT | 12V-24V | ● | ● | 40 |
| **297BCL/I** | W21.5RF | | 18cm LgY-S 0,75mm² | LED | LEFT | 12V-24V | ● | ● | 40 |
| **297P** | W21.5RF | | 18cm LgY-S 0,75mm² | LED | RIGHT | 12V-24V | ● | ● | 40 |
| **297P/I** | W21.5RF | | 18cm LgY-S 0,75mm² | LED | RIGHT | 12V-24V | ● | ● | 40 |

LAMPA Z SZEROKĄ PODSTAWĄ
LAMP WITH WIDE BASE

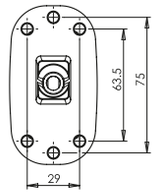


LAMPA Z WĄSKĄ PODSTAWĄ
LAMP WITH NARROW BASE

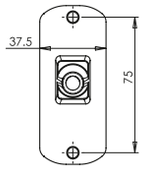

**XXX XXX/I**

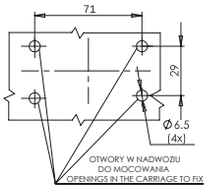


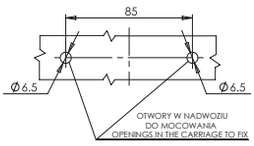




más sobre: www.was.eu

# W21.1-10RF

## fanale di ingombro fuori sagoma

## luz de sintonización / posición

IP66/68

| numero di catalogo<br>Nº de catálogo | indice del prodotto<br>índice de producto | immagine<br>imagen | cavo<br>cable | sorgente luminosa<br>fuente de luz | lato di montaggio<br>lado del montaje | tensione di lavoro<br>tensión de trabajo | di posizione/di contorno frontali<br>de posición/sintonización delantera | di posizione/di contorno posteriori<br>de posición/sintonización trasera | pz.<br>pcs |
|---|---|---|---|---|---|---|---|---|---|
| **297BCP** | W21.5RF | | 18cm LgY-S 0,75mm² | LED | RIGHT | 12V-24V | ● | ● | 40 |
| **297BCP/I** | W21.5RF | | 18cm LgY-S 0,75mm² | LED | RIGHT | 12V-24V | ● | ● | 40 |
| **298** | W21.6RF | | 27cm LgY-S 0,75mm² | LED | UNIVERSAL | 12V-24V | ● | ● | 40 |
| **298/I** | W21.6RF | | 27cm LgY-S 0,75mm² | LED | UNIVERSAL | 12V-24V | ● | ● | 40 |
| **298BC** | W21.6RF | | 27cm LgY-S 0,75mm² | LED | UNIVERSAL | 12V-24V | ● | ● | 40 |
| **298BC/I** | W21.6RF | | 27cm LgY-S 0,75mm² | LED | UNIVERSAL | 12V-24V | ● | ● | 40 |
| **299L** | W21.7RF | | 29cm LgY-S 0,75mm² | LED | LEFT | 12V-24V | ● | ● | 40 |
| **299L/I** | W21.7RF | | 29cm LgY-S 0,75mm² | LED | LEFT | 12V-24V | ● | ● | 40 |
| **299BCL** | W21.7RF | | 29cm LgY-S 0,75mm² | LED | LEFT | 12V-24V | ● | ● | 40 |
| **299BCL/I** | W21.7RF | | 29cm LgY-S 0,75mm² | LED | LEFT | 12V-24V | ● | ● | 40 |
| **299P** | W21.7RF | | 29cm LgY-S 0,75mm² | LED | RIGHT | 12V-24V | ● | ● | 40 |
| **299P/I** | W21.7RF | | 29cm LgY-S 0,75mm² | LED | RIGHT | 12V-24V | ● | ● | 40 |
| **299BCP** | W21.7RF | | 29cm LgY-S 0,75mm² | LED | RIGHT | 12V-24V | ● | ● | 40 |
| **299BCP/I** | W21.7RF | | 29cm LgY-S 0,75mm² | LED | RIGHT | 12V-24V | ● | ● | 40 |
| **300L** | W21.10RF | | 25cm LgY-S 0,75mm² | LED | LEFT | 12V-24V | ● | ● | 40 |
| **300BCL** | W21.10RF | | 25cm LgY-S 0,75mm² | LED | LEFT | 12V-24V | ● | ● | 40 |
| **300P** | W21.10RF | | 25cm LgY-S 0,75mm² | LED | RIGHT | 12V-24V | ● | ● | 40 |
| **300BCP** | W21.10RF | | 25cm LgY-S 0,75mm² | LED | RIGHT | 12V-24V | ● | ● | 40 |
| **301** | circuito elettronico<br>sistema electrónico | | 38cm LgY-S 0,75mm² | LED | UNIVERSAL | 12V-24V | ● | ● | 40 |
| **301BC** | circuito elettronico<br>sistema electrónico | | 38cm LgY-S 0,75mm² | LED | UNIVERSAL | 12V-24V | ● | ● | 40 |

# W21.1-10RF

fanale di ingombro fuori sagoma

luz combinada de sintonización / posición

IP66/68

W21.1RF

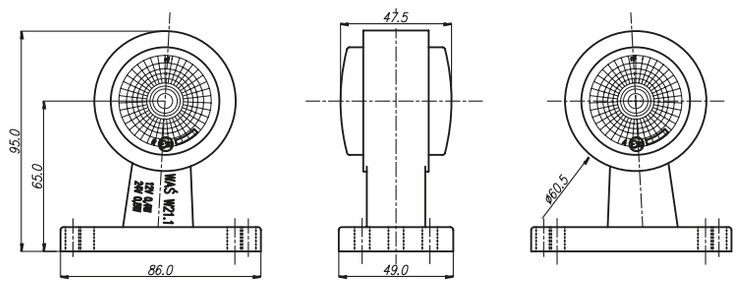


W21.2RF

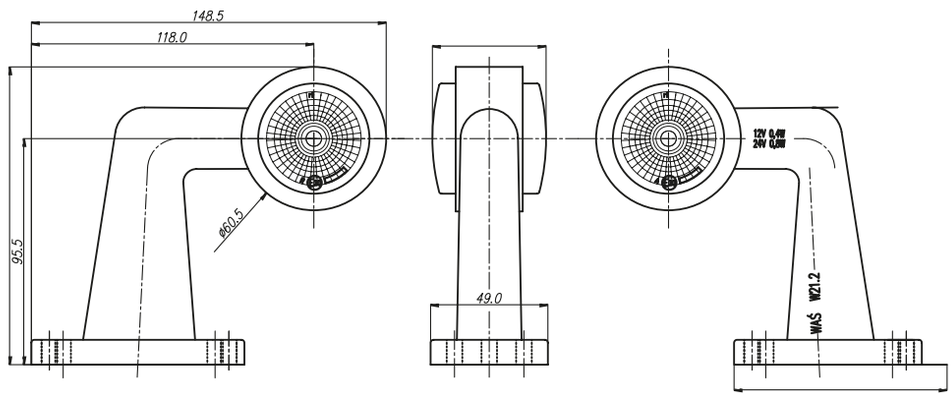


W21.3RF

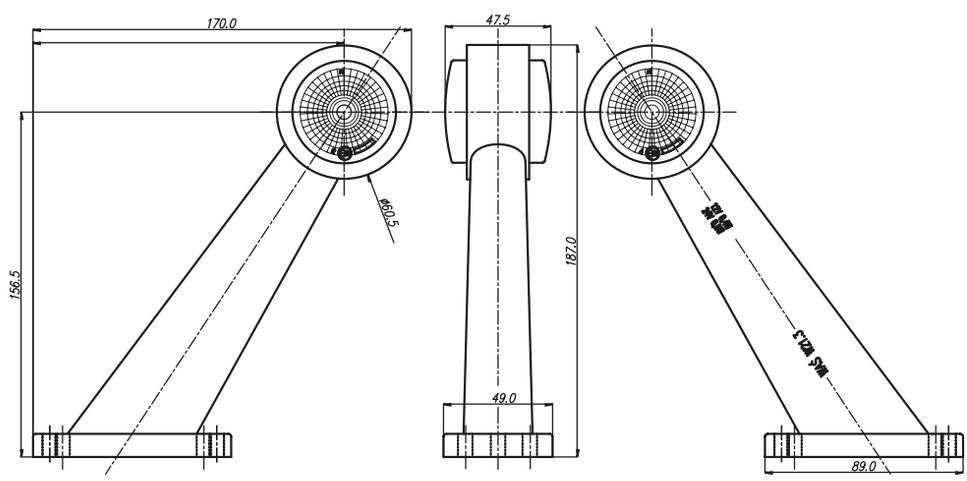


W21.4RF

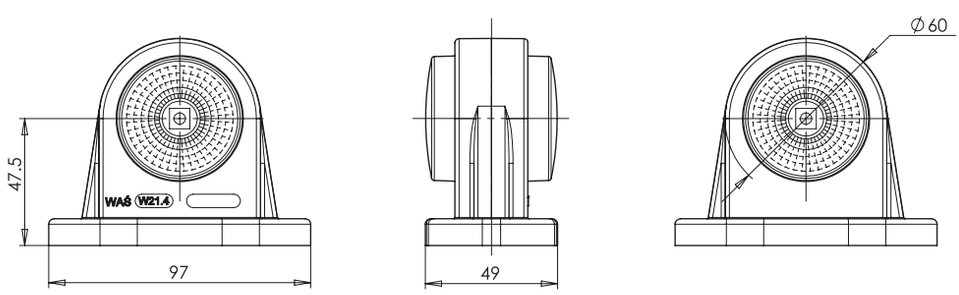


Lampade di posizione / di contorno
Luces de posición / de sintonización

más sobre: www.was.eu

# W21.1-10RF

fanale di ingombro fuori sagoma

luz de sintonización / posición

IP66/68

W21.5RF

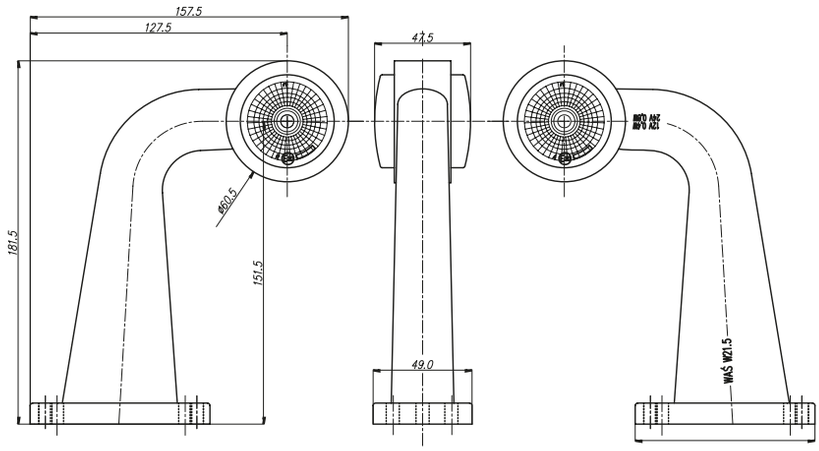


W21.6RF

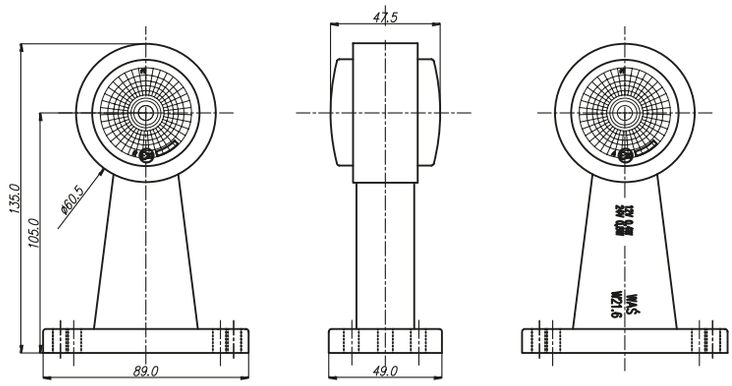


W21.7RF

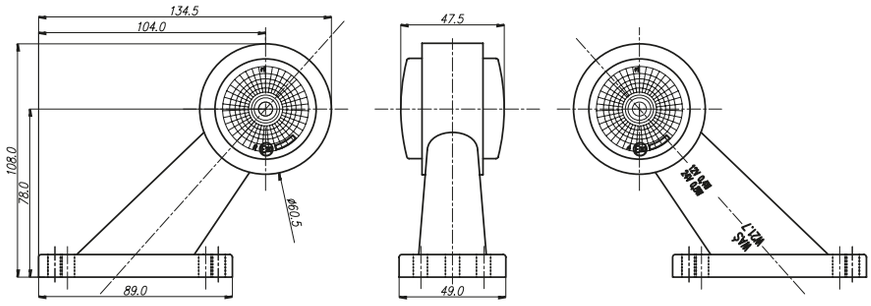


W21.10RF

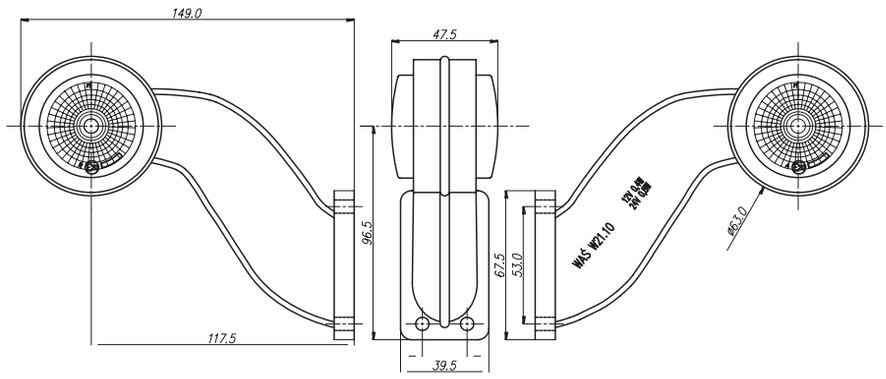

fanale di ingombro sagoma
luz combinada de sintonización / posición
IP66/68

# W23RF

Opzionale / Opcional:

E 20

| numero di catalogo<br>Nº de catálogo | immagine<br>imagen | cavo<br>cable | sorgente luminosa<br>fuente de luz | lato di montaggio<br>lado del montaje | tensione di lavoro<br>tensión de trabajo | di posizione frontali<br>posición delantera | di posizione posteriori<br>posición trasera | pz.<br>pcs |
|---|---|---|---|---|---|---|---|---|
| **517** | | 36cm LgY-S 0,75mm² | LED | UNIVERSAL | 12V-24V | ● | ● | 50 |
| **517BC** | | 36cm LgY-S 0,75mm² | LED | UNIVERSAL | 12V-24V | ● | ● | 50 |

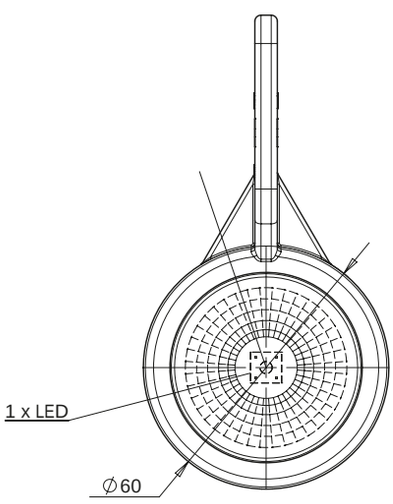


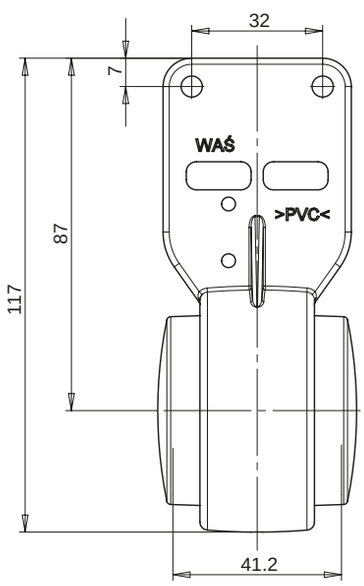


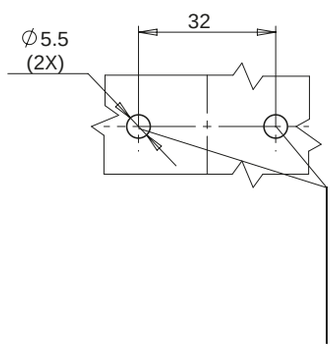


OTWORY W NADWOZIU DO MOCOWANIA
OPENINGS IN THE CARRIAGE TO FIX

Questo prodotto è disponibile anche con connettore Jaeger. Tutti i prodotti con conettore Jaeger sono contrassegnati con la lettera „J" nel numero di catalogo. Quando si effettua un ordine, bisogna di ricordare di scegliere un prodotto con il conduttore di corrente corretto.
Este producto también está disponible con el conector Jaeger. Todos los productos con el conector Jaeger están marcados con la letra „J" en el número de catálogo. Al realizar un pedido, recuerde elegir un producto con la toma de corriente adecuada para usted.

# W24RF

fanale di ingombro sagoma

luz combinada de sintonización / posición

IP66/68

Opzionale / Opcional:

E 20

| numero di catalogo<br>Nº de catálogo | immagine<br>imagen | cavo<br>cable | sorgente luminosa<br>fuente de luz | lato di montaggio<br>lado del montaje | tensione di lavoro<br>tensión de trabajo | di posizione frontali<br>posición delantera | di posizione posteriori<br>posición trasera | pz.<br>pcs |
|---|---|---|---|---|---|---|---|---|
| **527** | | 22cm LgY-S 0,75mm² | LED | UNIVERSAL | 12V-24V | ● | | 100 |
| **528** | | 22cm LgY-S 0,75mm² | LED | UNIVERSAL | 12V-24V | | ● | 100 |
| **528C** | | 22cm LgY-S 0,75mm² | LED | UNIVERSAL | 12V-24V | | ● | 100 |

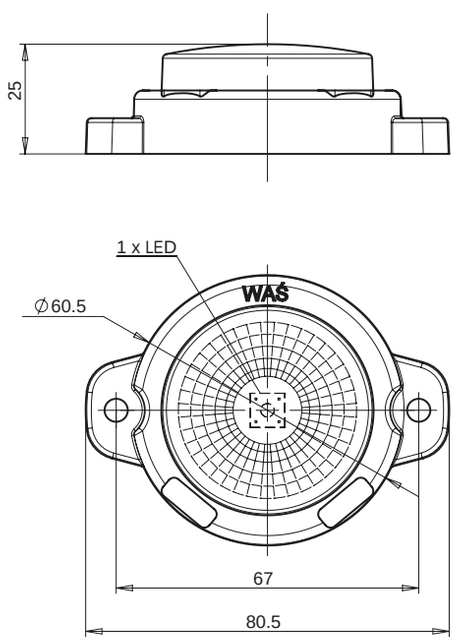


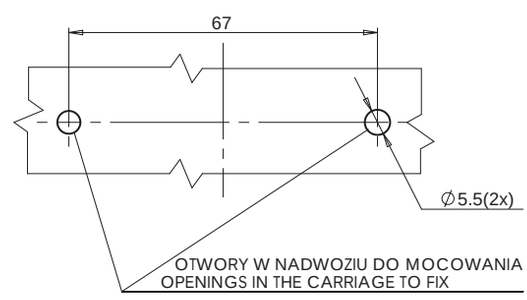


Questo prodotto è disponibile anche con connettore Jaeger. Tutti i prodotti con conettore Jaeger sono contrassegnati con la lettera „J" nel numero di catalogo. Quando si effettua un ordine, bisogna di ricordare di scegliere un prodotto con il conduttore di corrente corretto.
Este producto también está disponible con el conector Jaeger. Todos los productos con el conector Jaeger están marcados con la letra „J" en el número de catálogo. Al realizar un pedido, recuerde elegir un producto con la toma de corriente adecuada para usted.

fanale di ingombro fuori sagoma
luz combinada de sintonización / posición
IP66/68

# W25RF

Opzionale / Opcional:

E 20

| numero di catalogo<br>Nº de catálogo | immagine<br>imagen | cavo<br>cable | sorgente luminosa<br>fuente de luz | lato di montaggio<br>lado del montaje | tensione di lavoro<br>tensión de trabajo | di posizione frontali<br>posición delantera | di posizione posteriori<br>posición trasera | pz.<br>pcs |
|---|---|---|---|---|---|---|---|---|
| **529** | | 20cm LgY-S 0,75mm² | LED | UNIVERSAL | 12V-24V | ● | | 50 |
| **530** | | 20cm LgY-S 0,75mm² | LED | UNIVERSAL | 12V-24V | | ● | 50 |
| **530C** | | 20cm LgY-S 0,75mm² | LED | UNIVERSAL | 12V-24V | | ● | 50 |

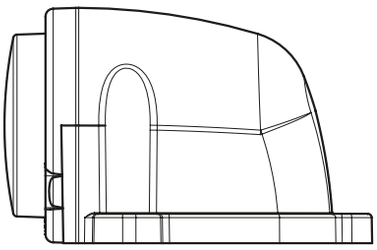

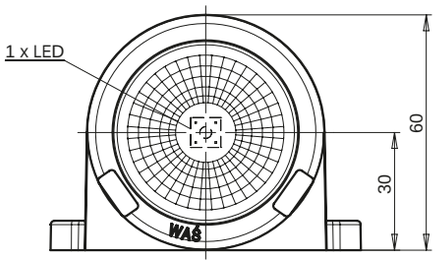


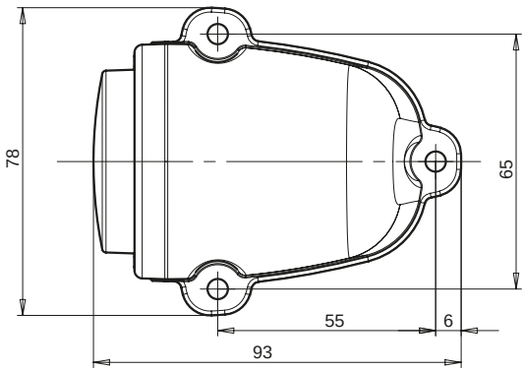


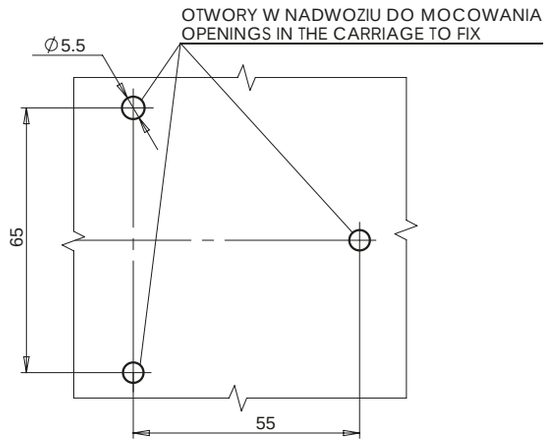


Questo prodotto è disponibile anche con connettore Jaeger. Tutti i prodotti con conettore Jaeger sono contrassegnati con la lettera „J" nel numero di catalogo. Quando si effettua un ordine, bisogna di ricordare di scegliere un prodotto con il conduttore di corrente corretto.
Este producto también está disponible con el conector Jaeger. Todos los productos con el conector Jaeger están marcados con la letra „J" en el número de catálogo. Al realizar un pedido, recuerde elegir un producto con la toma de corriente adecuada para usted.

# W56RF

fanale di ingombro fuori sagoma

luz combinada de sintonización / posición

IP66/68

Opzionale / Opcional:

E 20

| numero di catalogo<br>Nº de catálogo | immagine<br>imagen | cavo<br>cable | sorgente luminosa<br>fuente de luz | lato di montaggio<br>lado del montaje | tensione di lavoro<br>tensión de trabajo | di posizione frontali<br>posición delantera | di posizione posteriori<br>posición trasera | pz.<br>pcs |
|---|---|---|---|---|---|---|---|---|
| **518** | | 35cm LgY-S 0,75mm² | LED | UNIVERSAL | 12V-24V | ● | ● | 50 |
| **518BC** | | 35cm LgY-S 0,75mm² | LED | UNIVERSAL | 12V-24V | ● | ● | 50 |

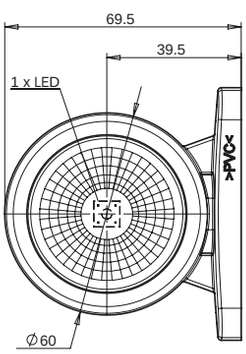


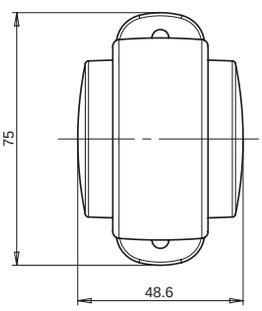





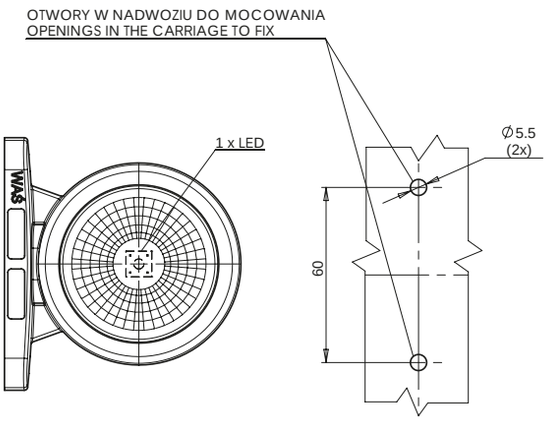


Questo prodotto è disponibile anche con connettore Jaeger. Tutti i prodotti con conettore Jaeger sono contrassegnati con la lettera „J" nel numero di catalogo. Quando si effettua un ordine, bisogna di ricordare di scegliere un prodotto con il conduttore di corrente corretto.
Este producto también está disponible con el conector Jaeger. Todos los productos con el conector Jaeger están marcados con la letra „J" en el número de catálogo. Al realizar un pedido, recuerde elegir un producto con la toma de corriente adecuada para usted.

fanale di ingombro sagoma a vite
luz combinada de sintonización / posición
IP66/68

# W79RF

Opzionale / Opcional:

E 20

| numero di catalogo<br>Nº de catálogo | immagine<br>imagen | cavo<br>cable | sorgente luminosa<br>fuente de luz | lato di montaggio<br>lado del montaje | tensione di lavoro<br>tensión de trabajo | di posizione frontali<br>posición delantera | di posizione posteriori<br>posición trasera | pz.<br>pcs |
|---|---|---|---|---|---|---|---|---|
| **671** | | 20cm LgY-S 0,75mm² | LED | UNIVERSAL | 12V-24V | ● | | 100 |
| **672** | | 20cm LgY-S 0,75mm² | LED | UNIVERSAL | 12V-24V | | ● | 100 |

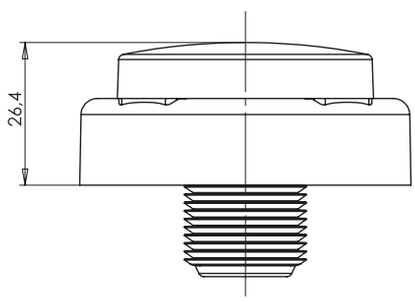


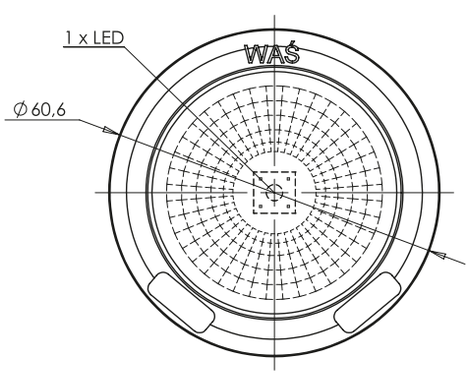


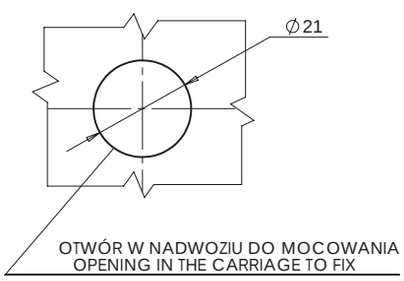


Questo prodotto è disponibile anche con connettore Jaeger. Tutti i prodotti con conettore Jaeger sono contrassegnati con la lettera „J" nel numero di catalogo.
Quando si effettua un ordine, bisogna di ricordare di scegliere un prodotto con il conduttore di corrente corretto.
Este producto también está disponible con el conector Jaeger. Todos los productos con el conector Jaeger están marcados con la letra „J" en el número de catálogo. Al realizar un pedido, recuerde elegir un producto con la toma de corriente adecuada para usted.

# W63

## fanale di ingombro sagoma
## luz combinada de sintonización / posición

IP66/68

Opzionale / Opcional:

E 20

| numero di catalogo<br>Nº de catálogo | immagine<br>imagen | cavo<br>cable | sorgente luminosa<br>fuente de luz | lato di montaggio<br>lado del montaje | tensione di lavoro<br>tensión de trabajo | di posizione frontali<br>posición delantera | di posizione posteriori<br>posición trasera | di posizione laterali<br>posiciones laterales | catarifrangente<br>reflectante | pz.<br>pcs |
|---|---|---|---|---|---|---|---|---|---|---|
| **302** | | 22cm LgY-S 0,75mm² | LED | UNIVERSAL | 12V-24V | | | ● | ● | 100 |
| **302Z** | | 22cm LgY-S 0,75mm² | LED | UNIVERSAL | 12V-24V | | | ● | ● | 100 |
| **303** | | 22cm LgY-S 0,75mm² | LED | UNIVERSAL | 12V-24V | ● | | | ● | 100 |
| **303Z** | | 22cm LgY-S 0,75mm² | LED | UNIVERSAL | 12V-24V | ● | | | ● | 100 |
| **304** | | 22cm LgY-S 0,75mm² | LED | UNIVERSAL | 12V-24V | | ● | | ● | 100 |
| **304Z** | | 22cm LgY-S 0,75mm² | LED | UNIVERSAL | 12V-24V | | ● | | ● | 100 |

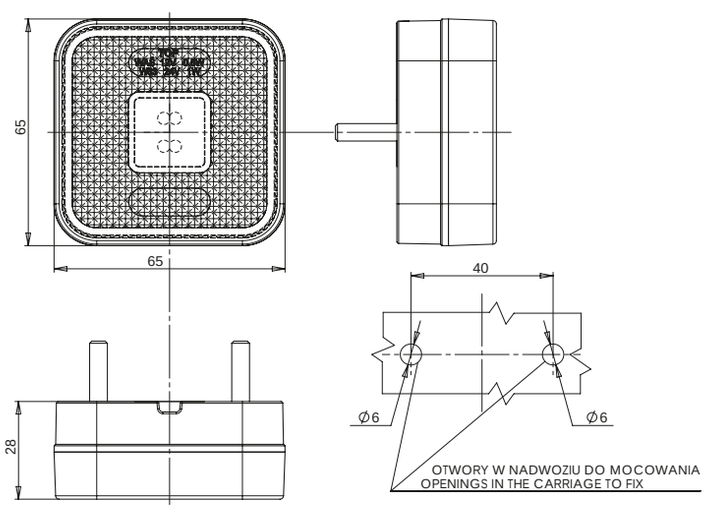


Questo prodotto è disponibile anche con connettore Jaeger. Tutti i prodotti con conettore Jaeger sono contrassegnati con la lettera „J" nel numero di catalogo. Quando si effettua un ordine, bisogna di ricordare di scegliere un prodotto con il conduttore di corrente corretto.
Este producto también está disponible con el conector Jaeger. Todos los productos con el conector Jaeger están marcados con la letra „J" en el número de catálogo. Al realizar un pedido, recuerde elegir un producto con la toma de corriente adecuada para usted.

# W64

## fanale di ingombro sagoma
## luz combinada de sintonización / posición

IP66/68

Opzionale / Opcional:

E 20

| numero di catalogo<br>Nº de catálogo | immagine<br>imagen | cavo<br>cable | sorgente luminosa<br>fuente de luz | lato di montaggio<br>lado del montaje | tensione di lavoro<br>tensión de trabajo | di posizione frontali<br>posición delantera | di posizione posteriori<br>posición trasera | di posizione laterali<br>posiciones laterales | catarifrangente<br>reflectante | pz.<br>pcs |
|---|---|---|---|---|---|---|---|---|---|---|
| **305P** | | 22cm LgY-S 0,75mm² | LED | UNIVERSAL | 12V-24V | | | ● | ● | 100 |
| **305Z** | | 22cm LgY-S 0,75mm² | LED | UNIVERSAL | 12V-24V | | | ● | ● | 100 |
| **306P** | | 22cm LgY-S 0,75mm² | LED | UNIVERSAL | 12V-24V | ● | | | ● | 100 |
| **306Z** | | 22cm LgY-S 0,75mm² | LED | UNIVERSAL | 12V-24V | ● | | | ● | 100 |
| **307P** | | 22cm LgY-S 0,75mm² | LED | UNIVERSAL | 12V-24V | | ● | | ● | 100 |
| **307Z** | | 22cm LgY-S 0,75mm² | LED | UNIVERSAL | 12V-24V | | ● | | ● | 100 |

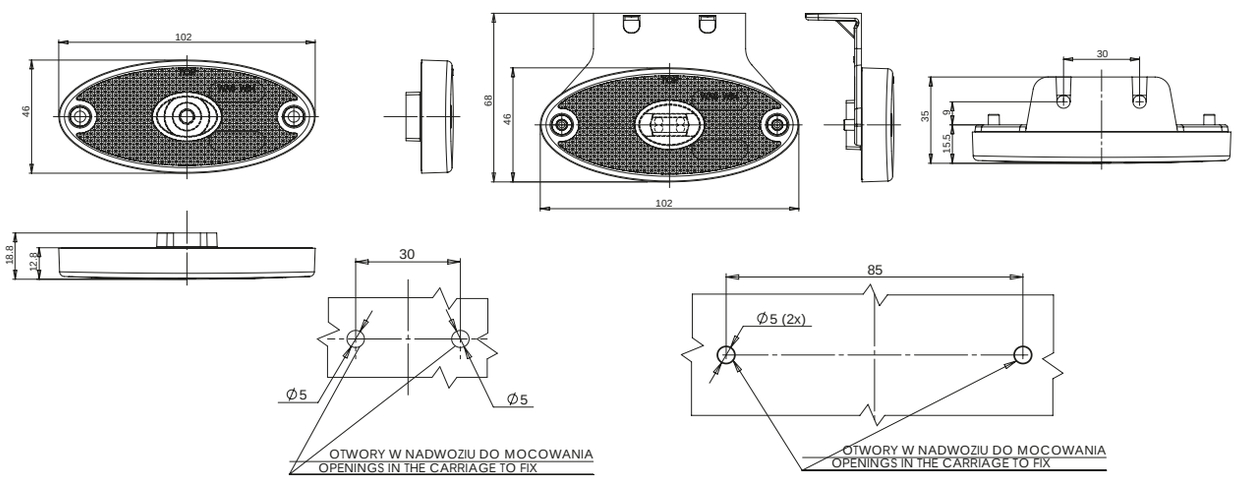


Questo prodotto è disponibile anche con connettore Jaeger. Tutti i prodotti con conettore Jaeger sono contrassegnati con la lettera „J" nel numero di catalogo. Quando si effettua un ordine, bisogna di ricordare di scegliere un prodotto con il conduttore di corrente corretto.
Este producto también está disponible con el conector Jaeger. Todos los productos con el conector Jaeger están marcados con la letra „J" en el número de catálogo. Al realizar un pedido, recuerde elegir un producto con la toma de corriente adecuada para usted.

# W65

## fanale di ingombro sagoma
## luz combinada de sintonización / posición

IP66/68

Opzionale / Opcional:

E 20

| numero di catalogo<br>Nº de catálogo | immagine<br>imagen | cavo<br>cable | sorgente luminosa<br>fuente de luz | lato di montaggio<br>lado del montaje | tensione di lavoro<br>tensión de trabajo | di posizione frontali<br>posición delantera | di posizione posteriori<br>posición trasera | di posizione laterali<br>posiciones laterales | catarifrangente<br>reflectante | pz.<br>pcs |
|---|---|---|---|---|---|---|---|---|---|---|
| **308P** | | 22cm LgY-S 0,75mm² | LED | UNIVERSAL | 12V-24V | | | ● | ● | 100 |
| **308Z** | | 22cm LgY-S 0,75mm² | LED | UNIVERSAL | 12V-24V | | | ● | ● | 100 |
| **309P** | | 22cm LgY-S 0,75mm² | LED | UNIVERSAL | 12V-24V | ● | | | ● | 100 |
| **309Z** | | 22cm LgY-S 0,75mm² | LED | UNIVERSAL | 12V-24V | ● | | | ● | 100 |
| **310P** | | 22cm LgY-S 0,75mm² | LED | UNIVERSAL | 12V-24V | | ● | | ● | 100 |
| **310Z** | | 22cm LgY-S 0,75mm² | LED | UNIVERSAL | 12V-24V | | ● | | ● | 100 |

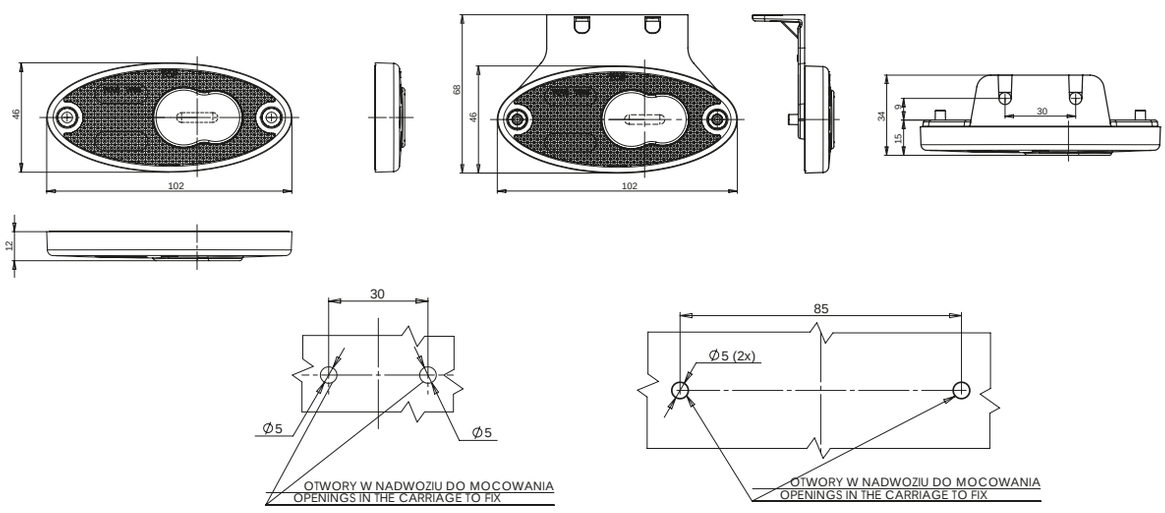


Questo prodotto è disponibile anche con connettore Jaeger. Tutti i prodotti con conettore Jaeger sono contrassegnati con la lettera „J" nel numero di catalogo. Quando si effettua un ordine, bisogna di ricordare di scegliere un prodotto con il conduttore di corrente corretto.
Este producto también está disponible con el conector Jaeger. Todos los productos con el conector Jaeger están marcados con la letra „J" en el número de catálogo. Al realizar un pedido, recuerde elegir un producto con la toma de corriente adecuada para usted.

# W21.1-10S

## fanale di ingombro fuori sagoma

## luz combinada de sintonización / posición

IP66/68

CIRCUITO ELETTRONICO / SISTEMA ELECTRÓNICO

E 20

Opcjonalne / Optional:

| numero di catalogo<br>Nº de catálogo | indice del prodotto<br>índice de producto | immagine<br>imagen | cavo<br>cable | sorgente luminosa<br>fuente de luz | lato di montaggio<br>lado del montaje | tensione di lavoro<br>tensión de trabajo | di posizione/di contorno frontali<br>de posición/sintonización delantera | di posizione/di contorno posteriori<br>de posición/sintonización trasera | pz.<br>pcs |
|---|---|---|---|---|---|---|---|---|---|
| **411** | W21.1S | | 32cm LgY-S 0,75mm² | LED | UNIVERSAL | 12V-24V | ● | ● | 40 |
| **411/I** | W21.1S | | 32cm LgY-S 0,75mm² | LED | UNIVERSAL | 12V-24V | ● | ● | 40 |
| **411BC** | W21.1S | | 32cm LgY-S 0,75mm² | LED | UNIVERSAL | 12V-24V | ● | ● | 40 |
| **411BC/I** | W21.1S | | 32cm LgY-S 0,75mm² | LED | UNIVERSAL | 12V-24V | ● | ● | 40 |
| **412L** | W21.2S | | 23cm LgY-S 0,75mm² | LED | LEFT | 12V-24V | ● | ● | 40 |
| **412L/I** | W21.2S | | 23cm LgY-S 0,75mm² | LED | LEFT | 12V-24V | ● | ● | 40 |
| **412BCL** | W21.2S | | 23cm LgY-S 0,75mm² | LED | LEFT | 12V-24V | ● | ● | 40 |
| **412BCL/I** | W21.2S | | 23cm LgY-S 0,75mm² | LED | LEFT | 12V-24V | ● | ● | 40 |
| **412P** | W21.2S | | 23cm LgY-S 0,75mm² | LED | RIGHT | 12V-24V | ● | ● | 40 |
| **412P/I** | W21.2S | | 23cm LgY-S 0,75mm² | LED | RIGHT | 12V-24V | ● | ● | 40 |

LAMPA Z SZEROKĄ PODSTAWĄ
LAMP WITH WIDE BASE

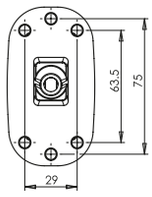


LAMPA Z WĄSKĄ PODSTAWĄ
LAMP WITH NARROW BASE

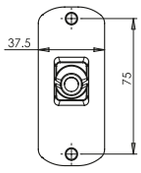

xxx xxx/I

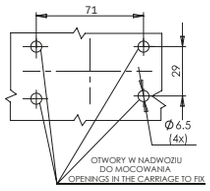


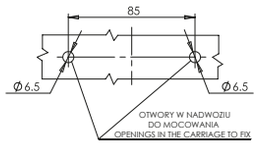

# W21.1-10S

## fanale di ingombro fuori sagoma

## luz combinada de sintonización / posición

IP66/68

| numero di catalogo<br>Nº de catálogo | indice del prodotto<br>índice de producto | immagine<br>imagen | cavo<br>cable | sorgente luminosa<br>fuente de luz | lato di montaggio<br>lado del montaje | tensione di lavoro<br>tensión de trabajo | di posizione/di contorno frontali<br>de posición/sintonización delantera | di posizione/di contorno posteriori<br>de posición/sintonización trasera | pz.<br>pcs |
|---|---|---|---|---|---|---|---|---|---|
| **412BCP** | W21.2S | | 23cm LgY-S 0,75mm² | LED | RIGHT | 12V-24V | ● | ● | 40 |
| **412BCP/I** | W21.2S | | 23cm LgY-S 0,75mm² | LED | RIGHT | 12V-24V | ● | ● | 40 |
| **413L** | W21.3S | | 21cm LgY-S 0,75mm² | LED | LEFT | 12V-24V | ● | ● | 40 |
| **413L/I** | W21.3S | | 21cm LgY-S 0,75mm² | LED | LEFT | 12V-24V | ● | ● | 40 |
| **413BCL** | W21.3S | | 21cm LgY-S 0,75mm² | LED | LEFT | 12V-24V | ● | ● | 40 |
| **413BCL/I** | W21.3S | | 21cm LgY-S 0,75mm² | LED | LEFT | 12V-24V | ● | ● | 40 |
| **413P** | W21.3S | | 21cm LgY-S 0,75mm² | LED | RIGHT | 12V-24V | ● | ● | 40 |
| **413P/I** | W21.3S | | 21cm LgY-S 0,75mm² | LED | RIGHT | 12V-24V | ● | ● | 40 |
| **413BCP** | W21.3S | | 21cm LgY-S 0,75mm² | LED | RIGHT | 12V-24V | ● | ● | 40 |
| **413BCP/I** | W21.3S | | 21cm LgY-S 0,75mm² | LED | RIGHT | 12V-24V | ● | ● | 40 |
| **414** | W21.4S | | 33cm LgY-S 0,75mm² | LED | UNIVERSAL | 12V-24V | ● | ● | 40 |
| **414/I** | W21.4S | | 33cm LgY-S 0,75mm² | LED | UNIVERSAL | 12V-24V | ● | ● | 40 |
| **414BC** | W21.4S | | 33cm LgY-S 0,75mm² | LED | UNIVERSAL | 12V-24V | ● | ● | 40 |
| **414BC/I** | W21.4S | | 33cm LgY-S 0,75mm² | LED | UNIVERSAL | 12V-24V | ● | ● | 40 |
| **415L** | W21.5S | | 18cm LgY-S 0,75mm² | LED | LEFT | 12V-24V | ● | ● | 40 |
| **415L/I** | W21.5S | | 18cm LgY-S 0,75mm² | LED | LEFT | 12V-24V | ● | ● | 40 |
| **415BCL** | W21.5S | | 18cm LgY-S 0,75mm² | LED | LEFT | 12V-24V | ● | ● | 40 |
| **415BCL/I** | W21.5S | | 18cm LgY-S 0,75mm² | LED | LEFT | 12V-24V | ● | ● | 40 |
| **415P** | W21.5S | | 18cm LgY-S 0,75mm² | LED | RIGHT | 12V-24V | ● | ● | 40 |
| **415P/I** | W21.5S | | 18cm LgY-S 0,75mm² | LED | RIGHT | 12V-24V | ● | ● | 40 |

Questo prodotto è disponibile anche con connettore Jaeger. Tutti i prodotti con conettore Jaeger sono contrassegnati con la lettera „J" nel numero di catalogo. Quando si effettua un ordine, bisogna di ricordare di scegliere un prodotto con il conduttore di corrente corretto.
Este producto también está disponible con el conector Jaeger. Todos los productos con el conector Jaeger están marcados con la letra „J" en el número de catálogo. Al realizar un pedido, recuerde elegir un producto con la toma de corriente adecuada para usted.

# W21.1-10S

## fanale di ingombro fuori sagoma

## luz combinada de sintonización / posición

IP66/68

| numero di catalogo<br>Nº de catálogo | indice del prodotto<br>índice de producto | immagine<br>imagen | cavo<br>cable | sorgente luminosa<br>fuente de luz | lato di montaggio<br>lado del montaje | tensione di lavoro<br>tensión de trabajo | di posizione/di contorno frontali<br>de posición/sintonización delantera | di posizione/di contorno posteriori<br>de posición/sintonización trasera | pz.<br>pcs |
|---|---|---|---|---|---|---|---|---|---|
| **415BCP** | W21.5S | | 18cm LgY-S 0,75mm² | LED | RIGHT | 12V-24V | ● | ● | 40 |
| **415BCP/I** | W21.5S | | 18cm LgY-S 0,75mm² | LED | RIGHT | 12V-24V | ● | ● | 40 |
| **416** | W21.6S | | 27cm LgY-S 0,75mm² | LED | UNIVERSAL | 12V-24V | ● | ● | 40 |
| **416/I** | W21.6S | | 27cm LgY-S 0,75mm² | LED | UNIVERSAL | 12V-24V | ● | ● | 40 |
| **416BC** | W21.6S | | 27cm LgY-S 0,75mm² | LED | UNIVERSAL | 12V-24V | ● | ● | 40 |
| **416BC/I** | W21.6S | | 27cm LgY-S 0,75mm² | LED | UNIVERSAL | 12V-24V | ● | ● | 40 |
| **417L** | W21.7S | | 29cm LgY-S 0,75mm² | LED | LEFT | 12V-24V | ● | ● | 40 |
| **417L/I** | W21.7S | | 29cm LgY-S 0,75mm² | LED | LEFT | 12V-24V | ● | ● | 40 |
| **417BCL** | W21.3S | | 29cm LgY-S 0,75mm² | LED | LEFT | 12V-24V | ● | ● | 40 |
| **417BCL/I** | W21.7S | | 29cm LgY-S 0,75mm² | LED | LEFT | 12V-24V | ● | ● | 40 |
| **417P** | W21.7S | | 29cm LgY-S 0,75mm² | LED | RIGHT | 12V-24V | ● | ● | 40 |
| **417P/I** | W21.7S | | 29cm LgY-S 0,75mm² | LED | RIGHT | 12V-24V | ● | ● | 40 |
| **417BCP** | W21.7S | | 29cm LgY-S 0,75mm² | LED | RIGHT | 12V-24V | ● | ● | 40 |
| **417BCP/I** | W21.7S | | 29cm LgY-S 0,75mm² | LED | RIGHT | 12V-24V | ● | ● | 40 |
| **418L** | W21.10S | | 25cm LgY-S 0,75mm² | LED | LEFT | 12V-24V | ● | ● | 40 |
| **418BCL** | W21.10S | | 25cm LgY-S 0,75mm² | LED | LEFT | 12V-24V | ● | ● | 40 |
| **418P** | W21.10S | | 25cm LgY-S 0,75mm² | LED | RIGHT | 12V-24V | ● | ● | 40 |
| **418BCP** | W21.10S | | 25cm LgY-S 0,75mm² | LED | RIGHT | 12V-24V | ● | ● | 40 |
| **419** | | | 38cm LgY-S 0,75mm² | LED | UNIVERSAL | 12V-24V | ● | ● | 100 |
| **419BC** | | | 38cm LgY-S 0,75mm² | LED | UNIVERSAL | 12V-24V | ● | ● | 100 |

Questo prodotto è disponibile anche con connettore Jaeger. Tutti i prodotti con conettore Jaeger sono contrassegnati con la lettera „J" nel numero di catalogo. Quando si effettua un ordine, bisogna di ricordare di scegliere un prodotto con il conduttore di corrente corretto.
Este producto también está disponible con el conector Jaeger. Todos los productos con el conector Jaeger están marcados con la letra „J" en el número de catálogo. Al realizar un pedido, recuerde elegir un producto con la toma de corriente adecuada para usted.



más sobre: www.was.eu

# W21.1-10S

fanale di ingombro fuori sagoma

luz combinada de sintonización / posición

IP66/68

W21.1

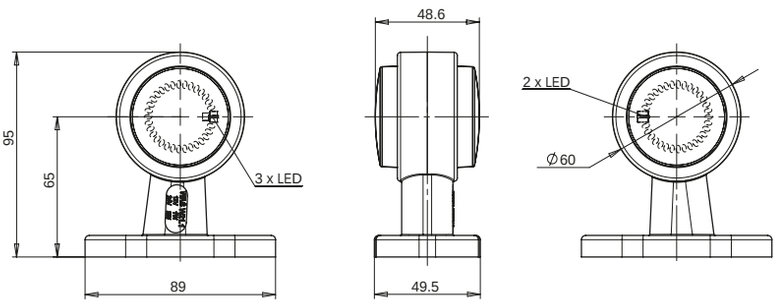


W21.2

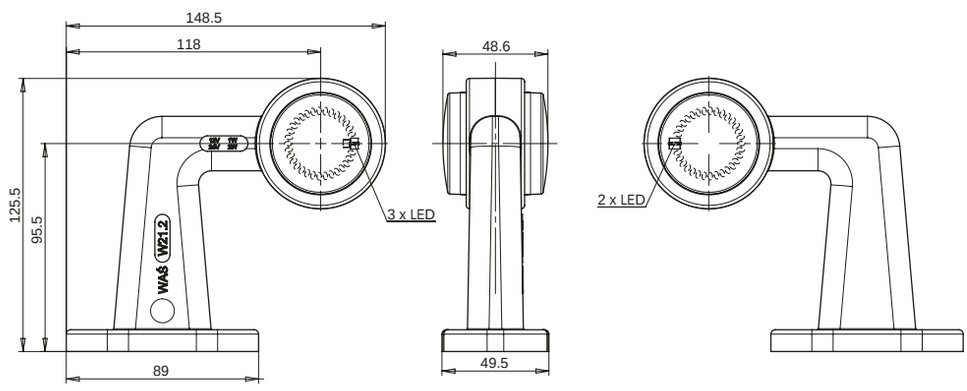


W21.3

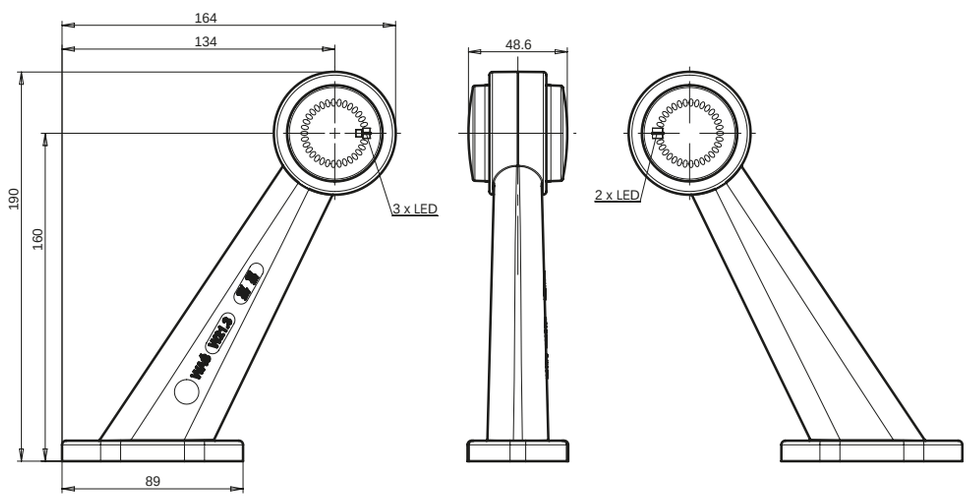


W21.4

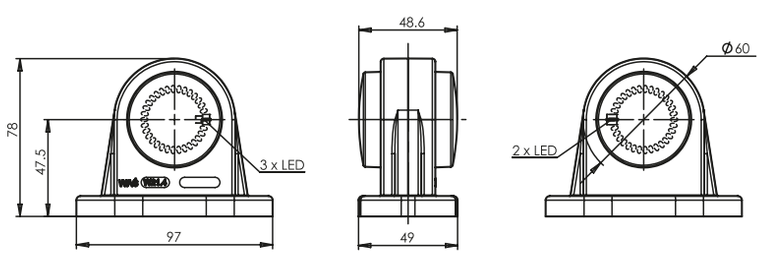

# W21.1-10S

fanale di ingombro fuori sagoma

luz combinada de sintonización / posición

IP66/68

W21.5

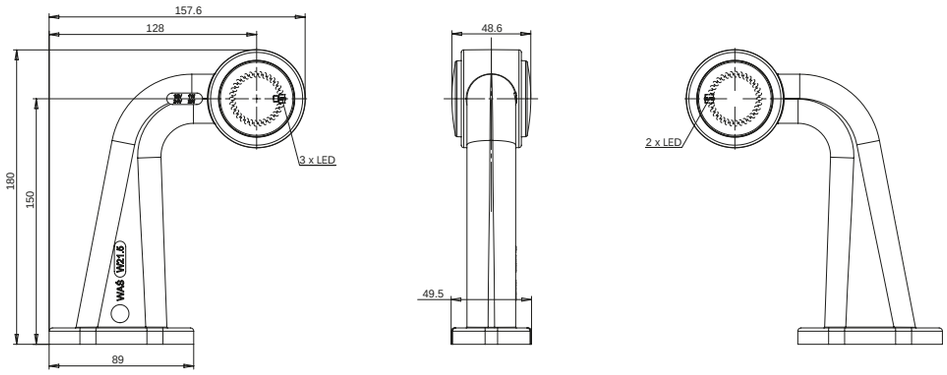


W21.6

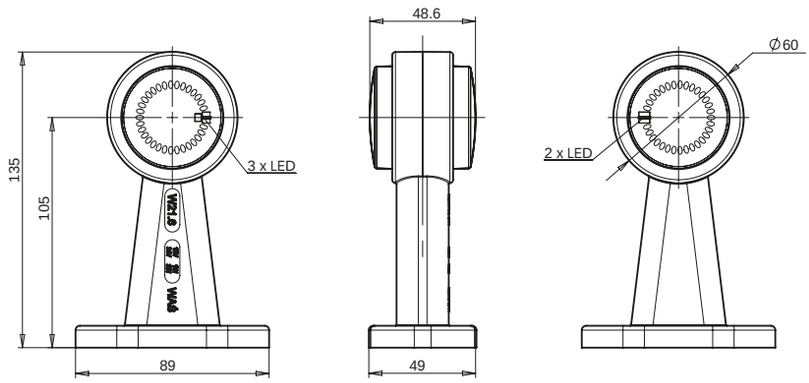


W21.7

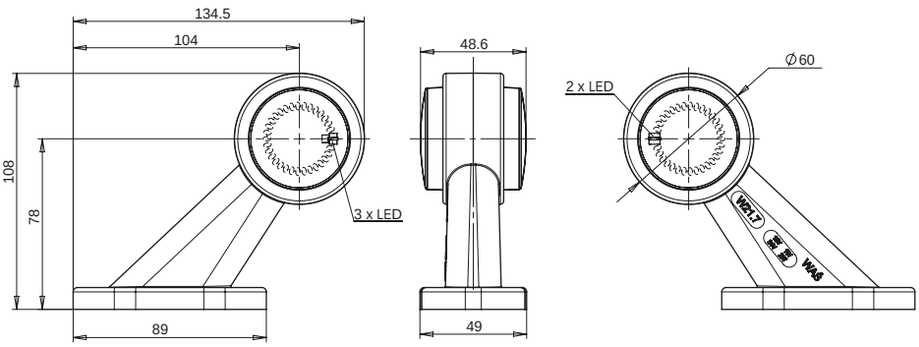


W21.10

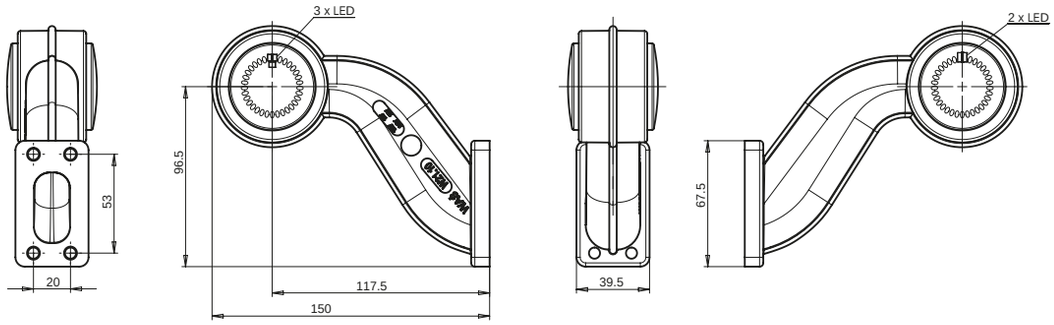




más sobre: www.was.eu

# W23S

## fanale di ingombro sagoma
## luz combinada de sintonización / posición

IP66/68

Opzionale / Opcional:

E 20

| numero di catalogo<br>Nº de catálogo | immagine<br>imagen | cavo<br>cable | sorgente luminosa<br>fuente de luz | lato di montaggio<br>lado del montaje | tensione di lavoro<br>tensión de trabajo | di posizione frontali<br>posición delantera | di posizione posteriori<br>posición trasera | pz.<br>pcs |
|---|---|---|---|---|---|---|---|---|
| **447** | | 36cm LgY-S 0,75mm² | LED | UNIVERSAL | 12V-24V | ● | ● | 50 |
| **447BC** | | 36cm LgY-S 0,75mm² | LED | UNIVERSAL | 12V-24V | ● | ● | 50 |

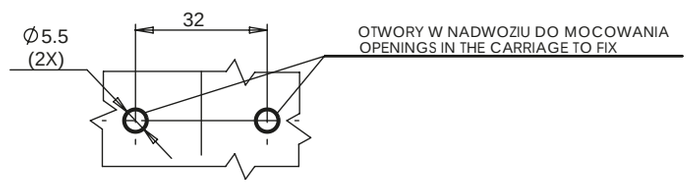


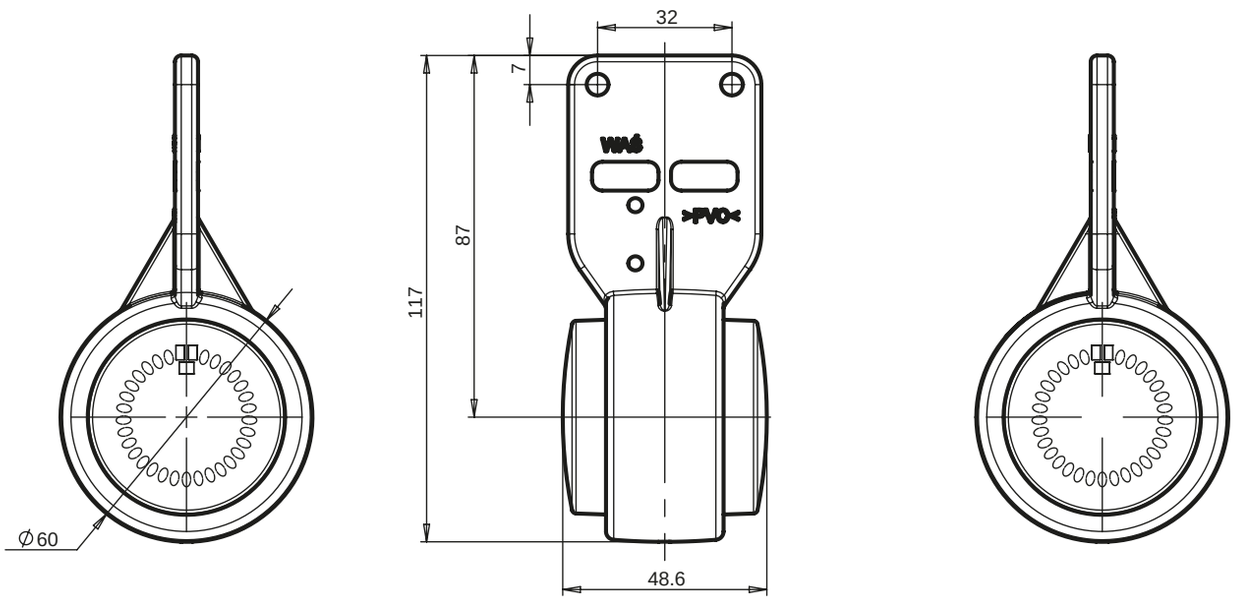


Questo prodotto è disponibile anche con connettore Jaeger. Tutti i prodotti con conettore Jaeger sono contrassegnati con la lettera „J" nel numero di catalogo. Quando si effettua un ordine, bisogna di ricordare di scegliere un prodotto con il conduttore di corrente corretto.
Este producto también está disponible con el conector Jaeger. Todos los productos con el conector Jaeger están marcados con la letra „J" en el número de catálogo. Al realizar un pedido, recuerde elegir un producto con la toma de corriente adecuada para usted.

# W24S

## fanale di ingombro sagoma
## luz combinada de sintonización / posición

IP66/68

Opzionale / Opcional:

E 20

| numero di catalogo<br>Nº de catálogo | immagine<br>imagen | cavo<br>cable | sorgente luminosa<br>fuente de luz | lato di montaggio<br>lado del montaje | tensione di lavoro<br>tensión de trabajo | di posizione frontali<br>posición delantera | di posizione posteriori<br>posición trasera | pz.<br>pcs |
|---|---|---|---|---|---|---|---|---|
| **451** | | 22cm LgY-S 0,75mm² | LED | UNIVERSAL | 12V-24V | ● | | 200 |
| **452** | | 22cm LgY-S 0,75mm² | LED | UNIVERSAL | 12V-24V | | ● | 200 |
| **452C** | | 22cm LgY-S 0,75mm² | LED | UNIVERSAL | 12V-24V | | ● | 200 |

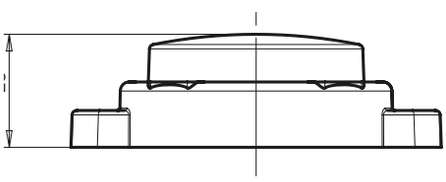

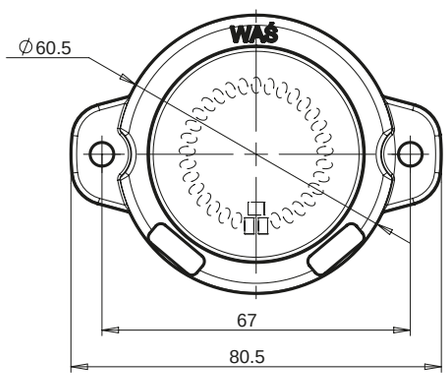


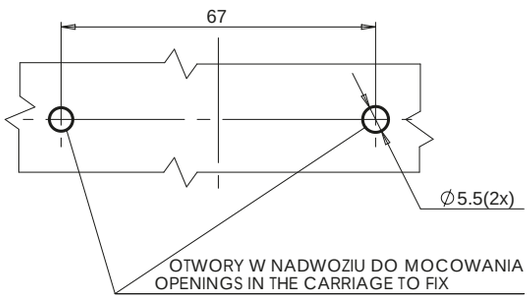


Questo prodotto è disponibile anche con connettore Jaeger. Tutti i prodotti con conettore Jaeger sono contrassegnati con la lettera „J" nel numero di catalogo. Quando si effettua un ordine, bisogna di ricordare di scegliere un prodotto con il conduttore di corrente corretto.
Este producto también está disponible con el conector Jaeger. Todos los productos con el conector Jaeger están marcados con la letra „J" en el número de catálogo. Al realizar un pedido, recuerde elegir un producto con la toma de corriente adecuada para usted.

# W25S

## fanale di ingombro fuori sagoma
## luz combinada de sintonización / posición

IP66/68

Opzionale / Opcional:

E 20

| numero di catalogo<br>Nº de catálogo | immagine<br>imagen | cavo<br>cable | sorgente luminosa<br>fuente de luz | lato di montaggio<br>lado del montaje | tensione di lavoro<br>tensión de trabajo | di posizione frontali<br>posición delantera | di posizione posteriori<br>posición trasera | pz.<br>pcs |
|---|---|---|---|---|---|---|---|---|
| **455** | | 20cm LgY-S 0,75mm² | LED | UNIVERSAL | 12V-24V | ● | | 200 |
| **456** | | 20cm LgY-S 0,75mm² | LED | UNIVERSAL | 12V-24V | | ● | 200 |
| **456C** | | 20cm LgY-S 0,75mm² | LED | UNIVERSAL | 12V-24V | | ● | 200 |

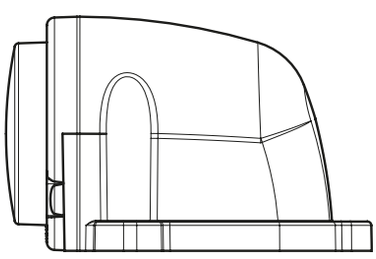

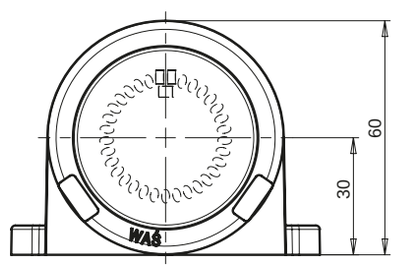


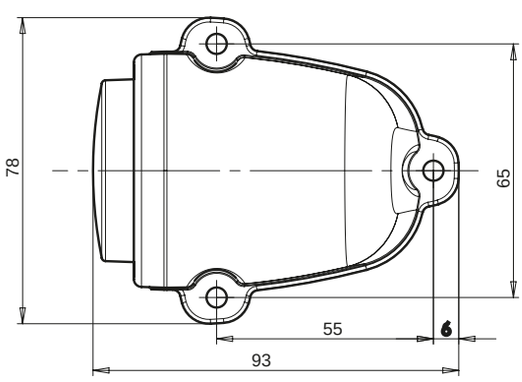


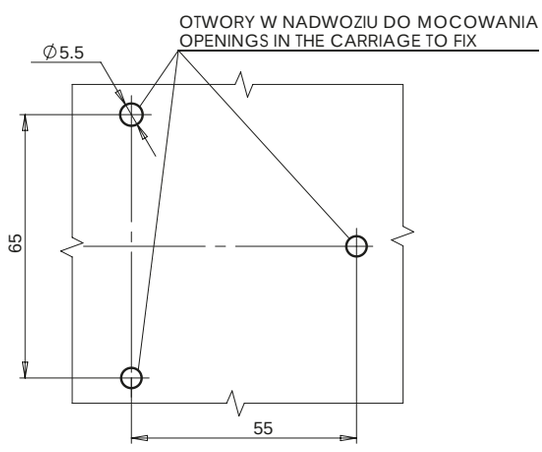


Questo prodotto è disponibile anche con connettore Jaeger. Tutti i prodotti con conettore Jaeger sono contrasegnati con la lettera „J" nel numero di catalogo. Quando si effettua un ordine, bisogna di ricordare di scegliere un prodotto con il conduttore di corrente corretto.
Este producto también está disponible con el conector Jaeger. Todos los productos con el conector Jaeger están marcados con la letra „J" en el número de catálogo. Al realizar un pedido, recuerde elegir un producto con la toma de corriente adecuada para usted.

# W56S

## fanale di ingombro fuori sagoma
## luz combinada de sintonización / posición

IP66/68

Opzionale / Opcional:

E 20

| numero di catalogo<br>Nº de catálogo | immagine<br>imagen | cavo<br>cable | sorgente luminosa<br>fuente de luz | lato di montaggio<br>lado del montaje | tensione di lavoro<br>tensión de trabajo | di posizione frontali<br>posición delantera | di posizione posteriori<br>posición trasera | pz.<br>pcs |
|---|---|---|---|---|---|---|---|---|
| **449** | | 35cm LgY-S 0,75mm² | LED | UNIVERSAL | 12V-24V | ● | ● | 100 |
| **449BC** | | 35cm LgY-S 0,75mm² | LED | UNIVERSAL | 12V-24V | ● | ● | 100 |

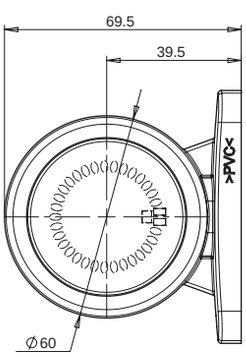


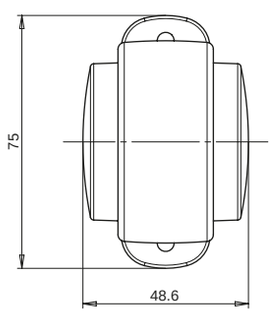




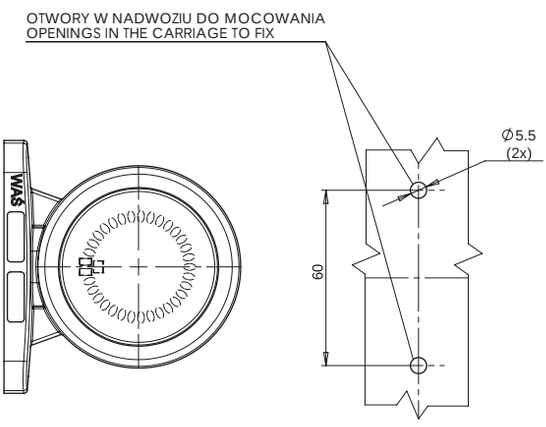


Questo prodotto è disponibile anche con connettore Jaeger. Tutti i prodotti con conettore Jaeger sono contrassegnati con la lettera „J" nel numero di catalogo. Quando si effettua un ordine, bisogna di ricordare di scegliere un prodotto con il conduttore di corrente corretto.
Este producto también está disponible con el conector Jaeger. Todos los productos con el conector Jaeger están marcados con la letra „J" en el número de catálogo. Al realizar un pedido, recuerde elegir un producto con la toma de corriente adecuada para usted.

# W79S

## fanale di ingombro sagoma
## luz combinada de sintonización / posición

IP66/68

E 20

Opzionale / Opcional:

| numero di catalogo<br>Nº de catálogo | immagine<br>imagen | cavo<br>cable | sorgente luminosa<br>fuente de luz | lato di montaggio<br>lado del montaje | tensione di lavoro<br>tensión de trabajo | di posizione/di contorno frontali<br>de posición/sintonización delantera | di posizione/di contorno posteriori<br>de posición/sintonización trasera | pz.<br>pcs |
|---|---|---|---|---|---|---|---|---|
| **676** | | 20cm LgY-S 0,75mm² | LED | UNIVERSAL | 12V-24V | ● | | 100 |
| **677** | | 20cm LgY-S 0,75mm² | LED | UNIVERSAL | 12V-24V | | ● | 100 |

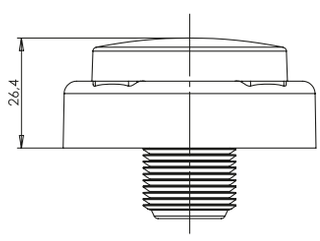


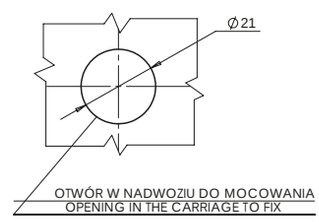


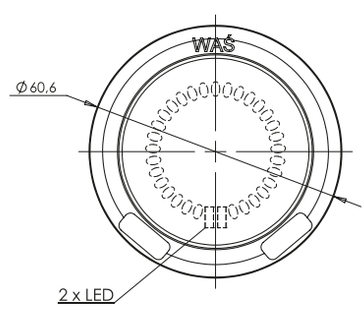


Questo prodotto è disponibile anche con connettore Jaeger. Tutti i prodotti con conettore Jaeger sono contrassegnati con la lettera „J" nel numero di catalogo. Quando si effettua un ordine, bisogna di ricordare di scegliere un prodotto con il conduttore di corrente corretto.
Este producto también está disponible con el conector Jaeger. Todos los productos con el conector Jaeger están marcados con la letra „J" en el número de catálogo. Al realizar un pedido, recuerde elegir un producto con la toma de corriente adecuada para usted.

# W21.1-10SS

## fanale di ingombro fuori sagoma

## luz combinada de sintonización / posición

IP66/68

Opzionale / Opcional:

| numero di catalogo<br>Nº de catálogo | indice del prodotto<br>índice de producto | immagine<br>imagen | cavo<br>cable | sorgente luminosa<br>fuente de luz | lato di montaggio<br>lado del montaje | tensione di lavoro<br>tensión de trabajo | di posizione/di contorno frontali<br>de posición/sintonización delantera | di posizione/di contorno posteriori<br>de posición/sintonización trasera | pz.<br>pcs |
|---|---|---|---|---|---|---|---|---|---|
| **420** | W21.1SS | | 32cm LgY-S 0,75mm² | LED | UNIVERSAL | 12V-24V | ● | ● | 40 |
| **420/I** | W21.1SS | | 32cm LgY-S 0,75mm² | LED | UNIVERSAL | 12V-24V | ● | ● | 40 |
| **420BC** | W21.1SS | | 32cm LgY-S 0,75mm² | LED | UNIVERSAL | 12V-24V | ● | ● | 40 |
| **420BC/I** | W21.1SS | | 32cm LgY-S 0,75mm² | LED | UNIVERSAL | 12V-24V | ● | ● | 40 |
| **421L** | W21.2SS | | 23cm LgY-S 0,75mm² | LED | LEFT | 12V-24V | ● | ● | 40 |
| **421L/I** | W21.2SS | | 23cm LgY-S 0,75mm² | LED | LEFT | 12V-24V | ● | ● | 40 |
| **421BCL** | W21.2SS | | 23cm LgY-S 0,75mm² | LED | LEFT | 12V-24V | ● | ● | 40 |
| **421BCL/I** | W21.2SS | | 23cm LgY-S 0,75mm² | LED | LEFT | 12V-24V | ● | ● | 40 |
| **421P** | W21.2SS | | 23cm LgY-S 0,75mm² | LED | RIGHT | 12V-24V | ● | ● | 40 |
| **421P/I** | W21.2SS | | 23cm LgY-S 0,75mm² | LED | RIGHT | 12V-24V | ● | ● | 40 |

LAMPA Z SZEROKĄ PODSTAWĄ
LAMP WITH WIDE BASE

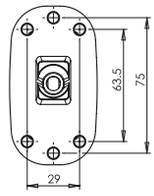


LAMPA Z WĄSKĄ PODSTAWĄ
LAMP WITH NARROW BASE

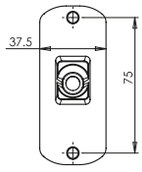

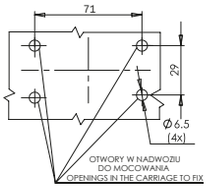


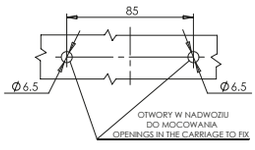

# W21.1-10SS

## fanale di ingombro fuori sagoma

## luz combinada de sintonización / posición

IP66/68

Opzionale / Opcional:

| numero di catalogo<br>Nº de catálogo | indice del prodotto<br>índice de producto | immagine<br>imagen | cavo<br>cable | sorgente luminosa<br>fuente de luz | lato di montaggio<br>lado del montaje | tensione di lavoro<br>tensión de trabajo | di posizione/di contorno frontali<br>de posición/sintonización delantera | di posizione/di contorno posteriori<br>de posición/sintonización trasera | pz.<br>pcs |
|---|---|---|---|---|---|---|---|---|---|
| **421BCP** | W21.2SS | | 23cm LgY-S 0,75mm² | LED | RIGHT | 12V-24V | ● | ● | 40 |
| **421BCP/I** | W21.2SS | | 23cm LgY-S 0,75mm² | LED | RIGHT | 12V-24V | ● | ● | 40 |
| **422L** | W21.3SS | | 21cm LgY-S 0,75mm² | LED | LEFT | 12V-24V | ● | ● | 40 |
| **422L/I** | W21.3SS | | 21cm LgY-S 0,75mm² | LED | LEFT | 12V-24V | ● | ● | 40 |
| **422BCL** | W21.3SS | | 21cm LgY-S 0,75mm² | LED | LEFT | 12V-24V | ● | ● | 40 |
| **422BCL/I** | W21.3SS | | 21cm LgY-S 0,75mm² | LED | LEFT | 12V-24V | ● | ● | 40 |
| **422P** | W21.3SS | | 21cm LgY-S 0,75mm² | LED | RIGHT | 12V-24V | ● | ● | 40 |
| **422P/I** | W21.3SS | | 21cm LgY-S 0,75mm² | LED | RIGHT | 12V-24V | ● | ● | 40 |
| **422BCP** | W21.3SS | | 21cm LgY-S 0,75mm² | LED | RIGHT | 12V-24V | ● | ● | 40 |
| **422BCP/I** | W21.3SS | | 21cm LgY-S 0,75mm² | LED | RIGHT | 12V-24V | ● | ● | 40 |
| **423** | W21.4SS | | 33cm LgY-S 0,75mm² | LED | UNIVERSAL | 12V-24V | ● | ● | 40 |
| **423/I** | W21.4SS | | 33cm LgY-S 0,75mm² | LED | UNIVERSAL | 12V-24V | ● | ● | 40 |
| **423BC** | W21.4SS | | 33cm LgY-S 0,75mm² | LED | UNIVERSAL | 12V-24V | ● | ● | 40 |
| **423BC/I** | W21.4SS | | 33cm LgY-S 0,75mm² | LED | UNIVERSAL | 12V-24V | ● | ● | 40 |
| **424L** | W21.5SS | | 18cm LgY-S 0,75mm² | LED | LEFT | 12V-24V | ● | ● | 40 |
| **424L/I** | W21.5SS | | 18cm LgY-S 0,75mm² | LED | LEFT | 12V-24V | ● | ● | 40 |
| **424BCL** | W21.5SS | | 18cm LgY-S 0,75mm² | LED | LEFT | 12V-24V | ● | ● | 40 |
| **424BCL/I** | W21.5SS | | 18cm LgY-S 0,75mm² | LED | LEFT | 12V-24V | ● | ● | 40 |
| **424P** | W21.5SS | | 18cm LgY-S 0,75mm² | LED | RIGHT | 12V-24V | ● | ● | 40 |
| **424P/I** | W21.5SS | | 18cm LgY-S 0,75mm² | LED | RIGHT | 12V-24V | ● | ● | 40 |

Questo prodotto è disponibile anche con connettore Jaeger. Tutti i prodotti con conettore Jaeger sono contrassegnati con la lettera „J" nel numero di catalogo.
Quando si effettua un ordine, bisogna di ricordare di scegliere un prodotto con il conduttore di corrente corretto.
Este producto también está disponible con el conector Jaeger. Todos los productos con el conector Jaeger están marcados con la letra „J" en el número de catálogo. Al realizar un pedido, recuerde elegir un producto con la toma de corriente adecuada para usted.

# W21.1-10SS

## fanale di ingombro fuori sagoma

## luz combinada de sintonización / posición

IP66/68

| numero di catalogo<br>Nº de catálogo | indice del prodotto<br>índice de producto | immagine<br>imagen | cavo<br>cable | sorgente luminosa<br>fuente de luz | lato di montaggio<br>lado del montaje | tensione di lavoro<br>tensión de trabajo | di posizione/di contorno frontali<br>de posición/sintonización delantera | di posizione/di contorno posteriori<br>de posición/sintonización trasera | pz.<br>pcs |
|---|---|---|---|---|---|---|---|---|---|
| **424BCP** | W21.5SS | | 18cm LgY-S 0,75mm² | LED | RIGHT | 12V-24V | ● | ● | 40 |
| **424BCP/I** | W21.5SS | | 18cm LgY-S 0,75mm² | LED | RIGHT | 12V-24V | ● | ● | 40 |
| **425** | W21.6SS | | 27cm LgY-S 0,75mm² | LED | UNIVERSAL | 12V-24V | ● | ● | 40 |
| **425/I** | W21.6SS | | 27cm LgY-S 0,75mm² | LED | UNIVERSAL | 12V-24V | ● | ● | 40 |
| **425BC** | W21.6SS | | 27cm LgY-S 0,75mm² | LED | UNIVERSAL | 12V-24V | ● | ● | 40 |
| **425BC/I** | W21.6SS | | 27cm LgY-S 0,75mm² | LED | UNIVERSAL | 12V-24V | ● | ● | 40 |
| **426L** | W21.7SS | | 29cm LgY-S 0,75mm² | LED | LEFT | 12V-24V | ● | ● | 40 |
| **426L/I** | W21.7SS | | 29cm LgY-S 0,75mm² | LED | LEFT | 12V-24V | ● | ● | 40 |
| **426BCL** | W21.3SS | | 29cm LgY-S 0,75mm² | LED | LEFT | 12V-24V | ● | ● | 40 |
| **426BCL/I** | W21.7SS | | 29cm LgY-S 0,75mm² | LED | LEFT | 12V-24V | ● | ● | 40 |
| **426P** | W21.7SS | | 29cm LgY-S 0,75mm² | LED | RIGHT | 12V-24V | ● | ● | 40 |
| **426P/I** | W21.7SS | | 29cm LgY-S 0,75mm² | LED | RIGHT | 12V-24V | ● | ● | 40 |
| **426BCP** | W21.7SS | | 29cm LgY-S 0,75mm² | LED | RIGHT | 12V-24V | ● | ● | 40 |
| **426BCP/I** | W21.7SS | | 29cm LgY-S 0,75mm² | LED | RIGHT | 12V-24V | ● | ● | 40 |
| **427L** | W21.10SS | | 25cm LgY-S 0,75mm² | LED | LEFT | 12V-24V | ● | ● | 40 |
| **427BCL** | W21.10SS | | 25cm LgY-S 0,75mm² | LED | LEFT | 12V-24V | ● | ● | 40 |
| **427P** | W21.10SS | | 25cm LgY-S 0,75mm² | LED | RIGHT | 12V-24V | ● | ● | 40 |
| **427BCP** | W21.10SS | | 25cm LgY-S 0,75mm² | LED | RIGHT | 12V-24V | ● | ● | 40 |
| **428** | W21.1-10SS | | 38cm LgY-S 0,75mm²<br>Circuito elettronico /<br>Sistema electrónico | LED | UNIVERSAL | 12V-24V | ● | ● | 100 |
| **428BC** | W21.1-10SS | | 38cm LgY-S 0,75mm²<br>Circuito elettronico /<br>Sistema electrónico | LED | UNIVERSAL | 12V-24V | ● | ● | 100 |

Questo prodotto è disponibile anche con connettore Jaeger. Tutti i prodotti con conettore Jaeger sono contrassegnati con la lettera „J" nel numero di catalogo. Quando si effettua un ordine, bisogna di ricordare di scegliere un prodotto con il conduttore di corrente corretto.
Este producto también está disponible con el conector Jaeger. Todos los productos con el conector Jaeger están marcados con la letra „J" en el número de catálogo. Al realizar un pedido, recuerde elegir un producto con la toma de corriente adecuada para usted.

# W21.1-10SS

fanale di ingombro fuori sagoma

luz combinada de sintonización / posición

IP66/68

W21.1SS

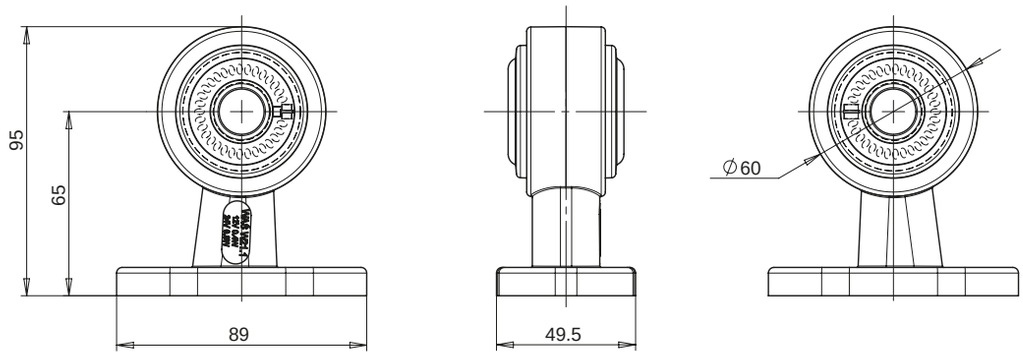


W21.2SS

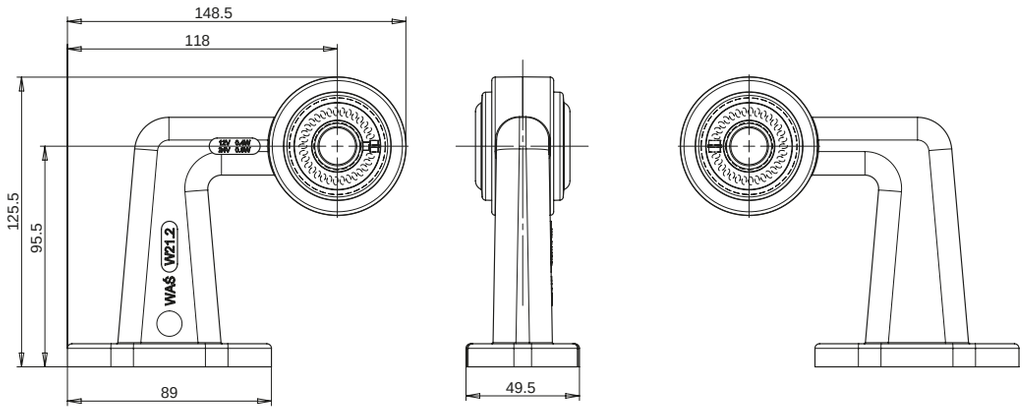


W21.3SS

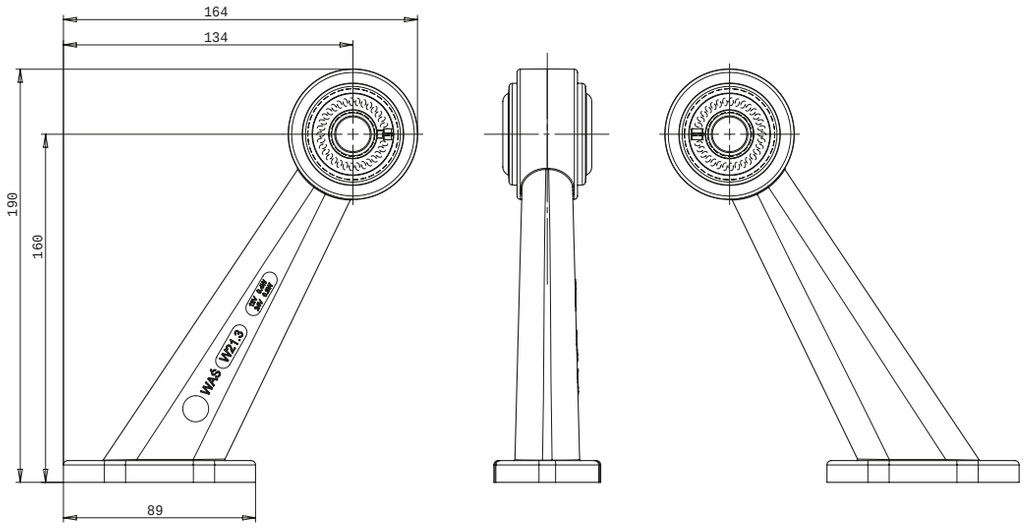


W21.4SS

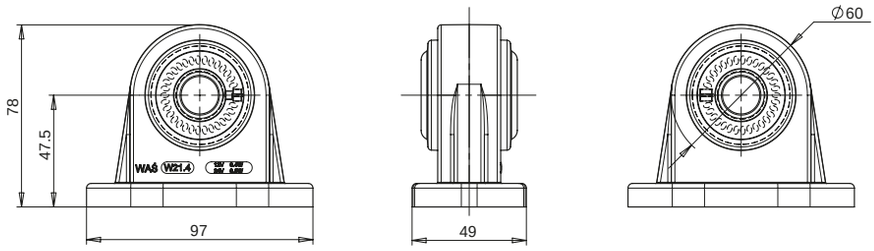

# W21.1-10SS

fanale di ingombro fuori sagoma

luz combinada de sintonización / posición

IP66/68

W21.5SS

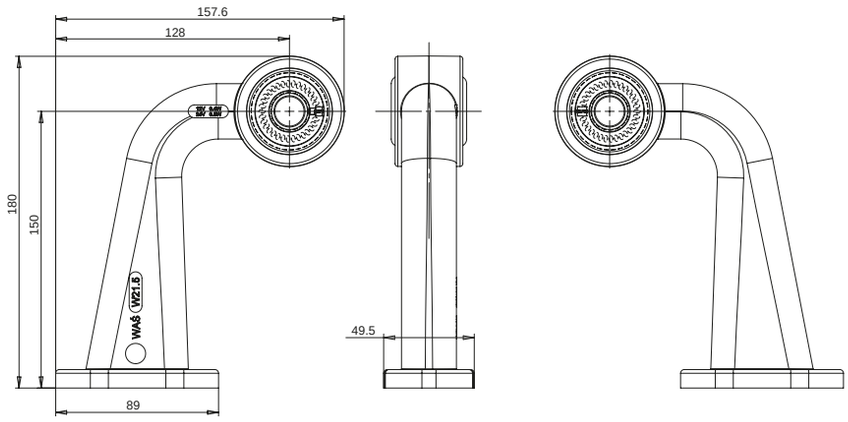


W21.6SS

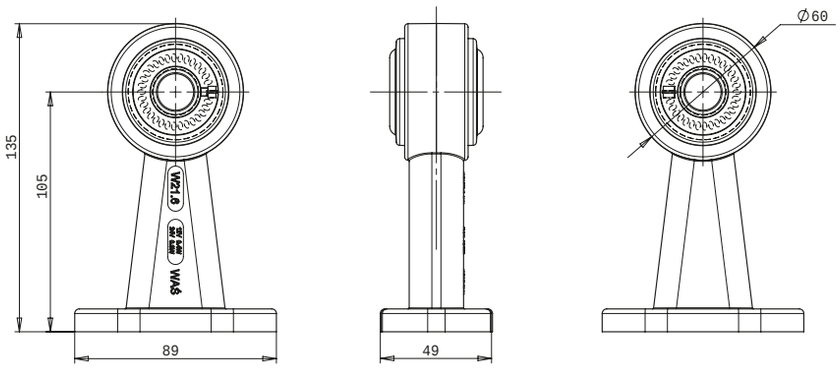


W21.7SS

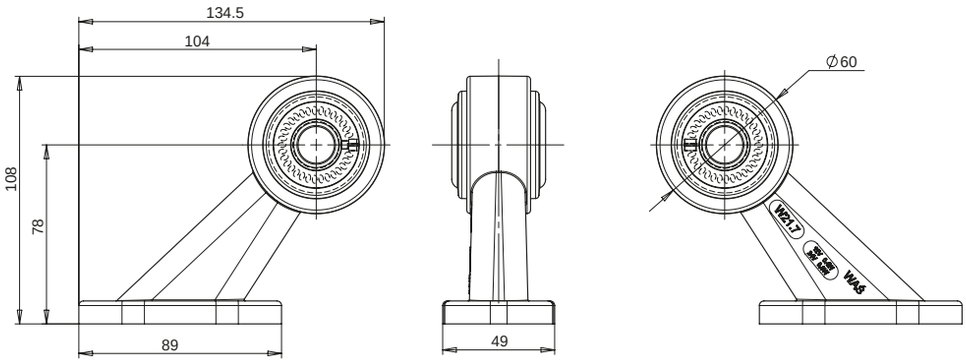


W21.10SS

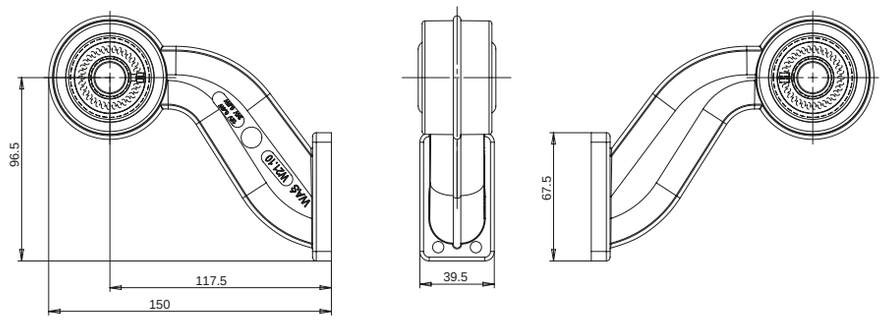


Lampade di posizione / di contorno
Luces de posición / de sintonización

más sobre: **www.was.eu**

# W23SS

## fanale di ingombro sagoma
## luz combinada de sintonización / posición

IP66/68

Opzionale / Opcional:

E 20

| numero di catalogo<br>Nº de catálogo | immagine<br>imagen | cavo<br>cable | sorgente luminosa<br>fuente de luz | lato di montaggio<br>lado del montaje | tensione di lavoro<br>tensión de trabajo | di posizione/di contorno frontali<br>de posición/sintonización delantera | di posizione/di contorno posteriori<br>de posición/sintonización trasera | pz.<br>pcs |
|---|---|---|---|---|---|---|---|---|
| **448** | | 36cm LgY-S 0,75mm² | LED | UNIVERSAL | 12V-24V | ● | ● | 100 |
| **448BC** | | 36cm LgY-S 0,75mm² | LED | UNIVERSAL | 12V-24V | ● | ● | 100 |

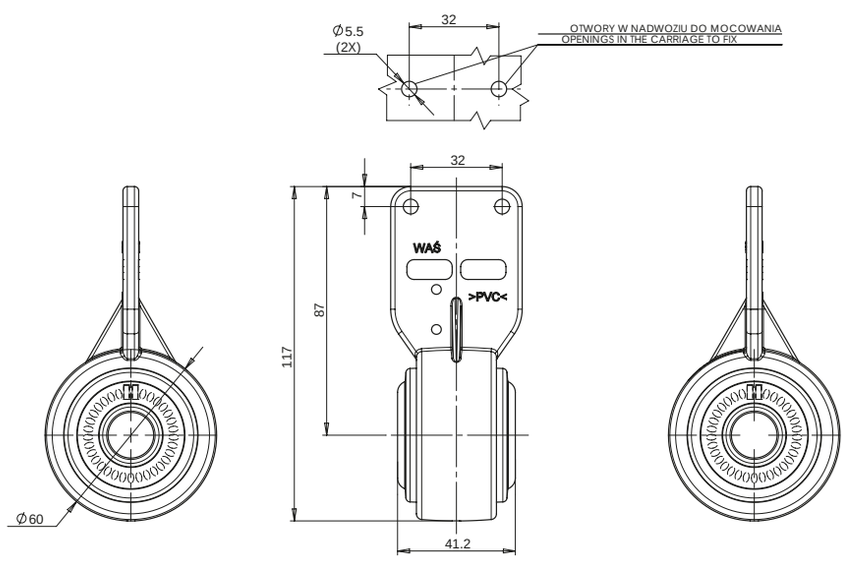


Questo prodotto è disponibile anche con connettore Jaeger. Tutti i prodotti con conettore Jaeger sono contrassegnati con la lettera „J" nel numero di catalogo.
Quando si effettua un ordine, bisogna di ricordare di scegliere un prodotto con il conduttore di corrente corretto.
Este producto también está disponible con el conector Jaeger. Todos los productos con el conector Jaeger están marcados con la letra „J" en el número de catálogo. Al realizar un pedido, recuerde elegir un producto con la toma de corriente adecuada para usted.

# W24SS

## fanale di ingombro sagoma
## luz combinada de sintonización / posición

IP66/68

E 20

Opzionale / Opcional:

| numero di catalogo<br>Nº de catálogo | immagine<br>imagen | cavo<br>cable | sorgente luminosa<br>fuente de luz | lato di montaggio<br>lado del montaje | tensione di lavoro<br>tensión de trabajo | di posizione/di contorno frontali<br>de posición/sintonización delantera | di posizione/di contorno posteriori<br>de posición/sintonización trasera | pz.<br>pcs |
|---|---|---|---|---|---|---|---|---|
| **453** | | 22cm LgY-S 0,75mm² | LED | UNIVERSAL | 12V-24V | ● | | 200 |
| **454** | | 22cm LgY-S 0,75mm² | LED | UNIVERSAL | 12V-24V | | ● | 200 |
| **454C** | | 22cm LgY-S 0,75mm² | LED | UNIVERSAL | 12V-24V | | ● | 200 |

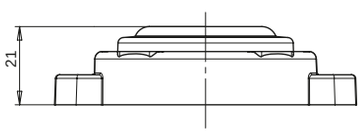


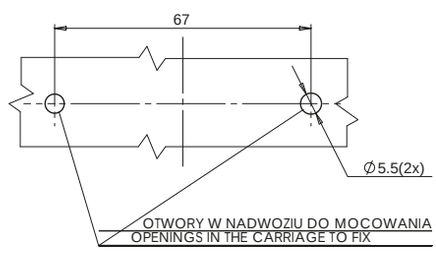


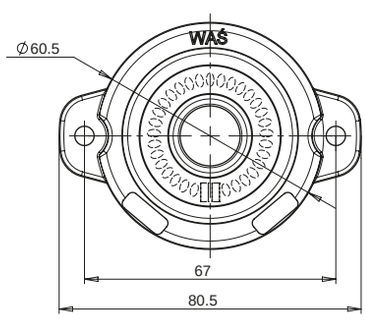


Questo prodotto è disponibile anche con connettore Jaeger. Tutti i prodotti con conettore Jaeger sono contrassegnati con la lettera „J" nel numero di catalogo. Quando si effettua un ordine, bisogna di ricordare di scegliere un prodotto con il conduttore di corrente corretto.
Este producto también está disponible con el conector Jaeger. Todos los productos con el conector Jaeger están marcados con la letra „J" en el número de catálogo. Al realizar un pedido, recuerde elegir un producto con la toma de corriente adecuada para usted.

# W25SS

## fanale di ingombro fuori sagoma
## luz combinada de sintonización / posición

IP66/68

E 20

Opzionale / Opcional:

| numero di catalogo<br>Nº de catálogo | immagine<br>imagen | cavo<br>cable | sorgente luminosa<br>fuente de luz | lato di montaggio<br>lado del montaje | tensione di lavoro<br>tensión de trabajo | di posizione/di contorno frontali<br>de posición/sintonización delantera | di posizione/di contorno posteriori<br>de posición/sintonización trasera | pz.<br>pcs |
|---|---|---|---|---|---|---|---|---|
| **457** | | 20cm LgY-S 0,75mm² | LED | UNIVERSAL | 12V-24V | ● | | 200 |
| **458** | | 20cm LgY-S 0,75mm² | LED | UNIVERSAL | 12V-24V | | ● | 200 |
| **458C** | | 20cm LgY-S 0,75mm² | LED | UNIVERSAL | 12V-24V | | ● | 200 |

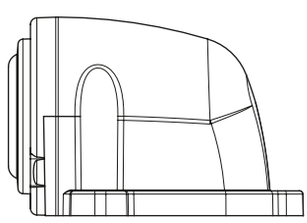

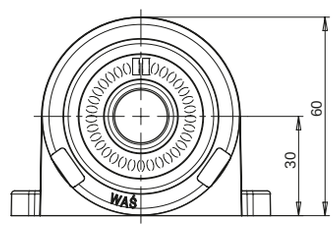


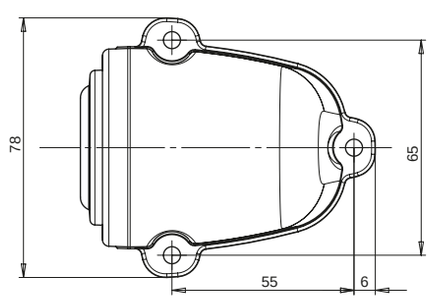


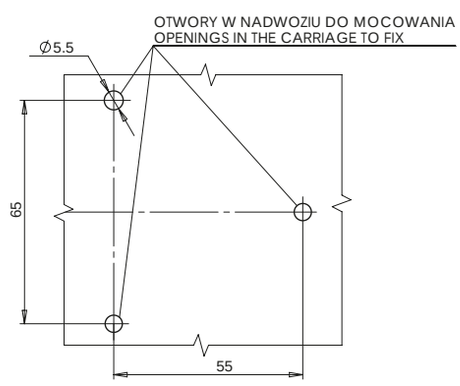


Questo prodotto è disponibile anche con connettore Jaeger. Tutti i prodotti con conettore Jaeger sono contrassegnati con la lettera „J" nel numero di catalogo. Quando si effettua un ordine, bisogna di ricordare di scegliere un prodotto con il conduttore di corrente corretto.
Este producto también está disponible con el conector Jaeger. Todos los productos con el conector Jaeger están marcados con la letra „J" en el número de catálogo. Al realizar un pedido, recuerde elegir un producto con la toma de corriente adecuada para usted.

# fanale di ingombro fuori sagoma
## luz combinada de sintonización / posición

IP66/68

# W56SS

Opzionale / Opcional:

E 20

| numero di catalogo<br>Nº de catálogo | immagine<br>imagen | cavo<br>cable | sorgente luminosa<br>fuente de luz | lato di montaggio<br>lado del montaje | tensione di lavoro<br>tensión de trabajo | di posizione/di contorno frontali<br>de posición/sintonización delantera | di posizione/di contorno posteriori<br>de posición/sintonización trasera | pz.<br>pcs |
|---|---|---|---|---|---|---|---|---|
| **450** | | 35cm LgY-S 0,75mm² | LED | UNIVERSAL | 12V-24V | ● | ● | 100 |
| **450BC** | | 35cm LgY-S 0,75mm² | LED | UNIVERSAL | 12V-24V | ● | ● | 100 |

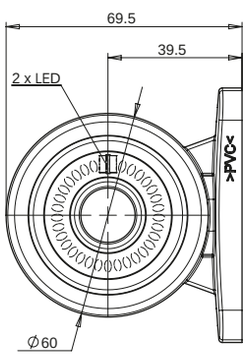


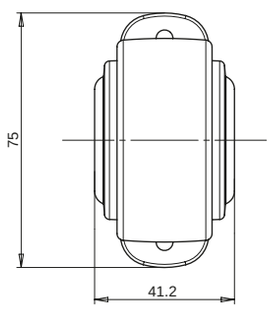


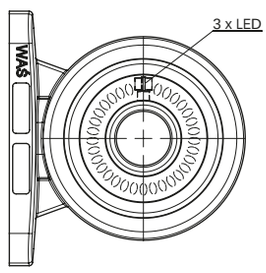


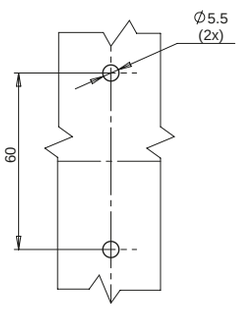


Questo prodotto è disponibile anche con connettore Jaeger. Tutti i prodotti con conettore Jaeger sono contrassegnati con la lettera „J" nel numero di catalogo.
Quando si effettua un ordine, bisogna di ricordare di scegliere un prodotto con il conduttore di corrente corretto.
Este producto también está disponible con el conector Jaeger. Todos los productos con el conector Jaeger están marcados con la letra „J" en el número de catálogo. Al realizar un pedido, recuerde elegir un producto con la toma de corriente adecuada para usted.

# W21.1-10W

## fanale di ingombro fuori sagoma

## luz combinada de sintonización / posición

IP66/68

Opzionale / Opcional:

| numero di catalogo<br>Nº de catálogo | indice del prodotto<br>índice de producto | immagine<br>imagen | cavo<br>cable | sorgente luminosa<br>fuente de luz | lato di montaggio<br>lado del montaje | tensione di lavoro<br>tensión de trabajo | di posizione/di contorno frontali<br>de posición/sintonización delantera | di posizione/di contorno posteriori<br>de posición/sintonización trasera | pz.<br>pcs |
|---|---|---|---|---|---|---|---|---|---|
| **495** | W21.1W | | 32cm LgY-S 0,75mm² | LED | UNIVERSAL | 12V-24V | ● | ● | 40 |
| **495/I** | W21.1W | | 32cm LgY-S 0,75mm² | LED | UNIVERSAL | 12V-24V | ● | ● | 40 |
| **495BC** | W21.1W | | 32cm LgY-S 0,75mm² | LED | UNIVERSAL | 12V-24V | ● | ● | 40 |
| **495BC/I** | W21.1W | | 32cm LgY-S 0,75mm² | LED | UNIVERSAL | 12V-24V | ● | ● | 40 |
| **496L** | W21.2W | | 23cm LgY-S 0,75mm² | LED | LEFT | 12V-24V | ● | ● | 40 |
| **496L/I** | W21.2W | | 23cm LgY-S 0,75mm² | LED | LEFT | 12V-24V | ● | ● | 40 |
| **496BCL** | W21.2W | | 23cm LgY-S 0,75mm² | LED | LEFT | 12V-24V | ● | ● | 40 |
| **496BCL/I** | W21.2W | | 23cm LgY-S 0,75mm² | LED | LEFT | 12V-24V | ● | ● | 40 |
| **496P** | W21.2W | | 23cm LgY-S 0,75mm² | LED | RIGHT | 12V-24V | ● | ● | 40 |
| **496P/I** | W21.2W | | 23cm LgY-S 0,75mm² | LED | RIGHT | 12V-24V | ● | ● | 40 |

LAMPA Z SZEROKĄ PODSTAWĄ
LAMP WITH WIDE BASE

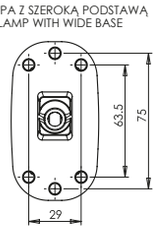


LAMPA Z WĄSKĄ PODSTAWĄ
LAMP WITH NARROW BASE

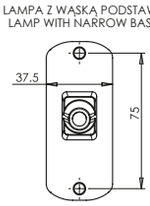

XXX XXX/I

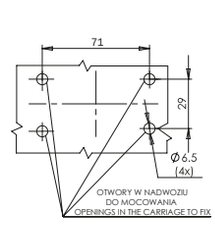


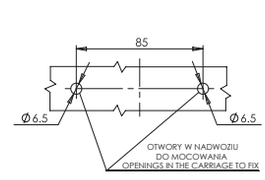

# W21.1-10W

## fanale di ingombro fuori sagoma

## luz combinada de sintonización / posición

IP66/68

| numero di catalogo<br>Nº de catálogo | indice del prodotto<br>índice de producto | immagine<br>imagen | cavo<br>cable | sorgente luminosa<br>fuente de luz | lato di montaggio<br>lado del montaje | tensione di lavoro<br>tensión de trabajo | di posizione/di contorno frontali<br>de posición/sintonización delantera | di posizione/di contorno posteriori<br>de posición/sintonización trasera | pz.<br>pcs |
|---|---|---|---|---|---|---|---|---|---|
| **496BCP** | W21.2W | | 23cm LgY-S 0,75mm² | LED | RIGHT | 12V-24V | ● | ● | 40 |
| **496BCP/I** | W21.2W | | 23cm LgY-S 0,75mm² | LED | RIGHT | 12V-24V | ● | ● | 40 |
| **497L** | W21.3W | | 21cm LgY-S 0,75mm² | LED | LEFT | 12V-24V | ● | ● | 40 |
| **497L/I** | W21.3W | | 21cm LgY-S 0,75mm² | LED | LEFT | 12V-24V | ● | ● | 40 |
| **497BCL** | W21.3W | | 21cm LgY-S 0,75mm² | LED | LEFT | 12V-24V | ● | ● | 40 |
| **497BCL/I** | W21.3W | | 21cm LgY-S 0,75mm² | LED | LEFT | 12V-24V | ● | ● | 40 |
| **497P** | W21.3W | | 21cm LgY-S 0,75mm² | LED | RIGHT | 12V-24V | ● | ● | 40 |
| **497P/I** | W21.3W | | 21cm LgY-S 0,75mm² | LED | RIGHT | 12V-24V | ● | ● | 40 |
| **497BCP** | W21.3W | | 21cm LgY-S 0,75mm² | LED | RIGHT | 12V-24V | ● | ● | 40 |
| **497BCP/I** | W21.3W | | 21cm LgY-S 0,75mm² | LED | RIGHT | 12V-24V | ● | ● | 40 |
| **498** | W21.4W | | 33cm LgY-S 0,75mm² | LED | UNIVERSAL | 12V-24V | ● | ● | 40 |
| **498/I** | W21.4W | | 33cm LgY-S 0,75mm² | LED | UNIVERSAL | 12V-24V | ● | ● | 40 |
| **498BC** | W21.4W | | 33cm LgY-S 0,75mm² | LED | UNIVERSAL | 12V-24V | ● | ● | 40 |
| **498BC/I** | W21.4W | | 33cm LgY-S 0,75mm² | LED | UNIVERSAL | 12V-24V | ● | ● | 40 |
| **499L** | W21.5W | | 18cm LgY-S 0,75mm² | LED | LEFT | 12V-24V | ● | ● | 40 |
| **499L/I** | W21.5W | | 18cm LgY-S 0,75mm² | LED | LEFT | 12V-24V | ● | ● | 40 |
| **499BCL** | W21.5W | | 18cm LgY-S 0,75mm² | LED | LEFT | 12V-24V | ● | ● | 40 |
| **499BCL/I** | W21.5W | | 18cm LgY-S 0,75mm² | LED | LEFT | 12V-24V | ● | ● | 40 |
| **499P** | W21.5W | | 18cm LgY-S 0,75mm² | LED | RIGHT | 12V-24V | ● | ● | 40 |
| **499P/I** | W21.5W | | 18cm LgY-S 0,75mm² | LED | RIGHT | 12V-24V | ● | ● | 40 |

Questo prodotto è disponibile anche con connettore Jaeger. Tutti i prodotti con conettore Jaeger sono contrassegnati con la lettera „J" nel numero di catalogo.
Quando si effettua un ordine, bisogna di ricordare di scegliere un prodotto con il conduttore di corrente corretto.
Este producto también está disponible con el conector Jaeger. Todos los productos con el conector Jaeger están marcados con la letra „J" en el número de catálogo. Al realizar un pedido, recuerde elegir un producto con la toma de corriente adecuada para usted.

# W21.1-10W

## fanale di ingombro fuori sagoma

## luz combinada de sintonización / posición

IP66/68

| numero di catalogo<br>Nº de catálogo | indice del prodotto<br>índice de producto | immagine<br>imagen | cavo<br>cable | sorgente luminosa<br>fuente de luz | lato di montaggio<br>lado del montaje | tensione di lavoro<br>tensión de trabajo | di posizione/di contorno frontali<br>de posición/sintonización delantera | di posizione/di contorno posteriori<br>de posición/sintonización trasera | pz.<br>pcs |
|---|---|---|---|---|---|---|---|---|---|
| **499BCP** | W21.5W | | 18cm LgY-S 0,75mm² | LED | RIGHT | 12V-24V | ● | ● | 40 |
| **499BCP/I** | W21.5W | | 18cm LgY-S 0,75mm² | LED | RIGHT | 12V-24V | ● | ● | 40 |
| **500** | W21.6W | | 27cm LgY-S 0,75mm² | LED | UNIVERSAL | 12V-24V | ● | ● | 40 |
| **500/I** | W21.6W | | 27cm LgY-S 0,75mm² | LED | UNIVERSAL | 12V-24V | ● | ● | 40 |
| **500BC** | W21.6W | | 27cm LgY-S 0,75mm² | LED | UNIVERSAL | 12V-24V | ● | ● | 40 |
| **500BC/I** | W21.6W | | 27cm LgY-S 0,75mm² | LED | UNIVERSAL | 12V-24V | ● | ● | 40 |
| **501L** | W21.7W | | 29cm LgY-S 0,75mm² | LED | LEFT | 12V-24V | ● | ● | 40 |
| **501L/I** | W21.7W | | 29cm LgY-S 0,75mm² | LED | LEFT | 12V-24V | ● | ● | 40 |
| **501BCL** | W21.3W | | 29cm LgY-S 0,75mm² | LED | LEFT | 12V-24V | ● | ● | 40 |
| **501BCL/I** | W21.7W | | 29cm LgY-S 0,75mm² | LED | LEFT | 12V-24V | ● | ● | 40 |
| **501P** | W21.7W | | 29cm LgY-S 0,75mm² | LED | RIGHT | 12V-24V | ● | ● | 40 |
| **501P/I** | W21.7W | | 29cm LgY-S 0,75mm² | LED | RIGHT | 12V-24V | ● | ● | 40 |
| **501BCP** | W21.7W | | 29cm LgY-S 0,75mm² | LED | RIGHT | 12V-24V | ● | ● | 40 |
| **501BCP/I** | W21.7W | | 29cm LgY-S 0,75mm² | LED | RIGHT | 12V-24V | ● | ● | 40 |
| **502L** | W21.10W | | 25cm LgY-S 0,75mm² | LED | LEFT | 12V-24V | ● | ● | 40 |
| **502BCL** | W21.10W | | 25cm LgY-S 0,75mm² | LED | LEFT | 12V-24V | ● | ● | 40 |
| **502P** | W21.10W | | 25cm LgY-S 0,75mm² | LED | RIGHT | 12V-24V | ● | ● | 40 |
| **502BCP** | W21.10W | | 25cm LgY-S 0,75mm² | LED | RIGHT | 12V-24V | ● | ● | 40 |
| **503** | W21.1-10W | | 38cm LgY-S 0,75mm²<br>Circuito elettronico /<br>Sistema electrónico | LED | UNIVERSAL | 12V-24V | ● | ● | 100 |
| **503BC** | W21.1-10W | | 38cm LgY-S 0,75mm²<br>Circuito elettronico /<br>Sistema electrónico | LED | UNIVERSAL | 12V-24V | ● | ● | 100 |

Questo prodotto è disponibile anche con connettore Jaeger. Tutti i prodotti con conettore Jaeger sono contrassegnati con la lettera „J" nel numero di catalogo.
Quando si effettua un ordine, bisogna di ricordare di scegliere un prodotto con il conduttore di corrente corretto.
Este producto también está disponible con el conector Jaeger. Todos los productos con el conector Jaeger están marcados con la letra „J" en el número de catálogo. Al realizar un pedido, recuerde elegir un producto con la toma de corriente adecuada para usted.

# W21.1-10W

fanale di ingombro fuori sagoma

luz combinada de sintonización / posición

IP66/68

W21.1W

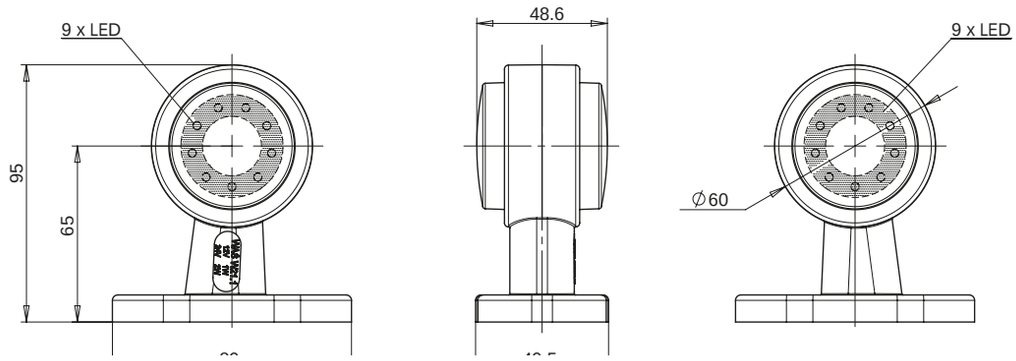


W21.2W

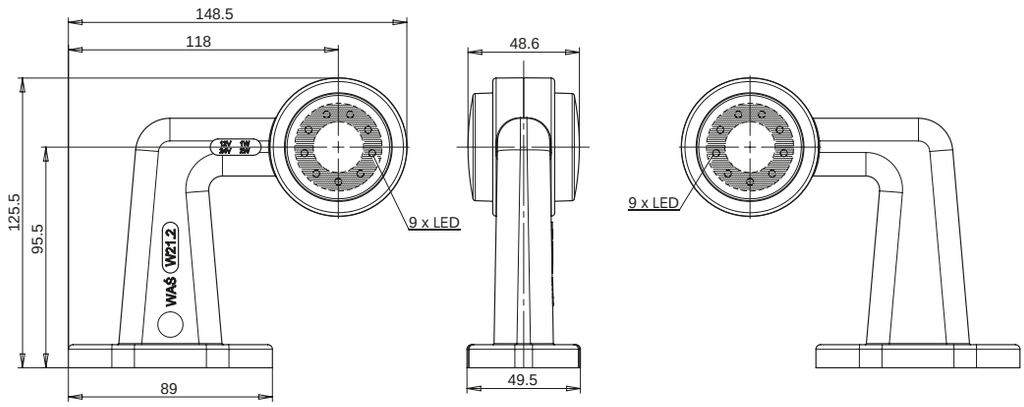


W21.3W

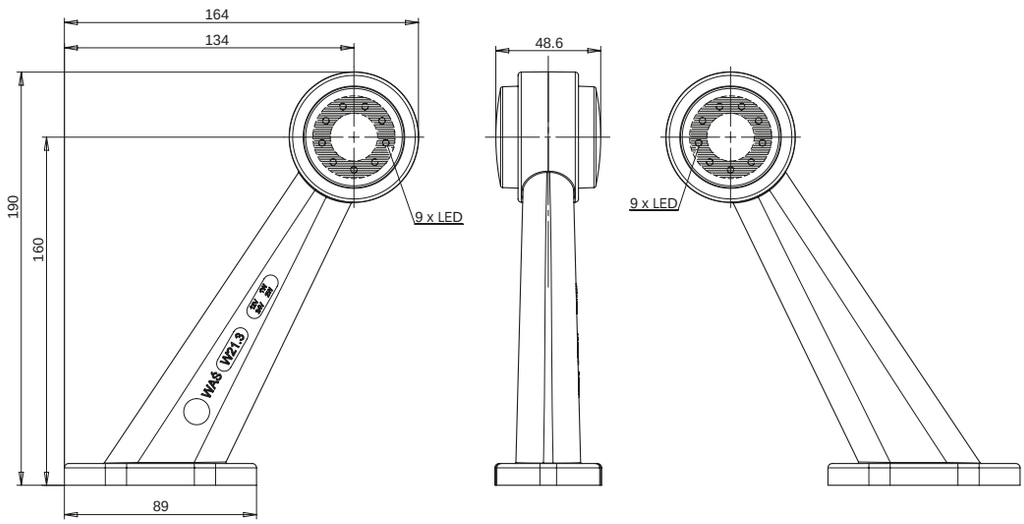


W21.4W

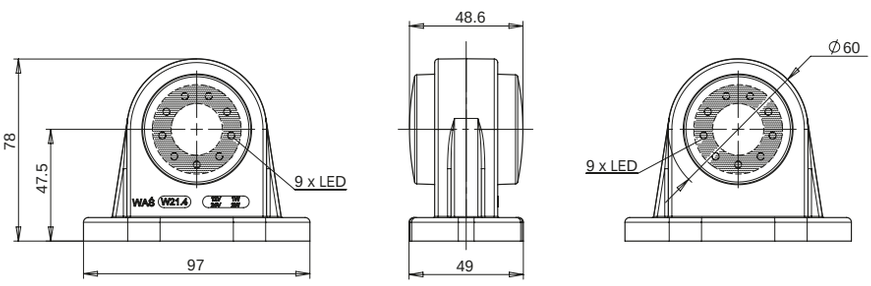


Lampade di posizione / di contorno
Luces de posición / de sintonización

más sobre: **www.was.eu**

# W21.1-10W

fanale di ingombro fuori sagoma

luz combinada de sintonización / posición

IP66/68

W21.5W

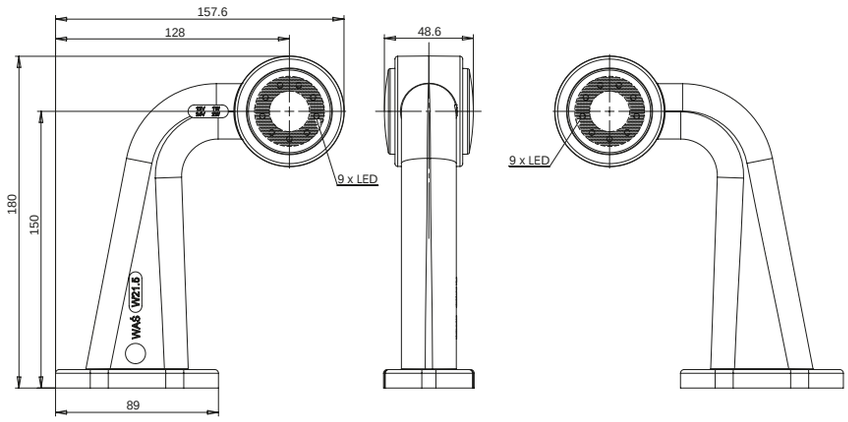


W21.6W

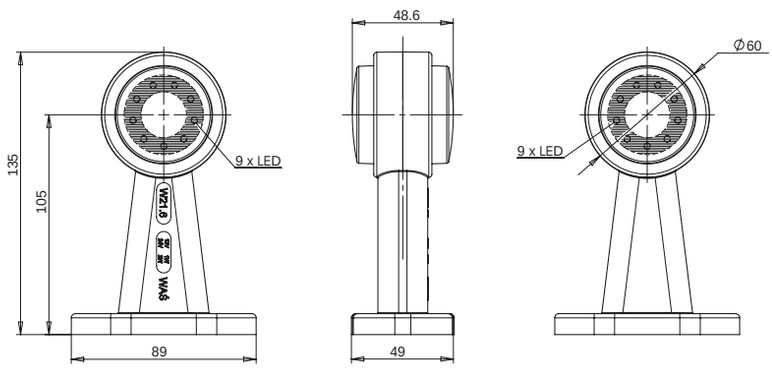


W21.7W

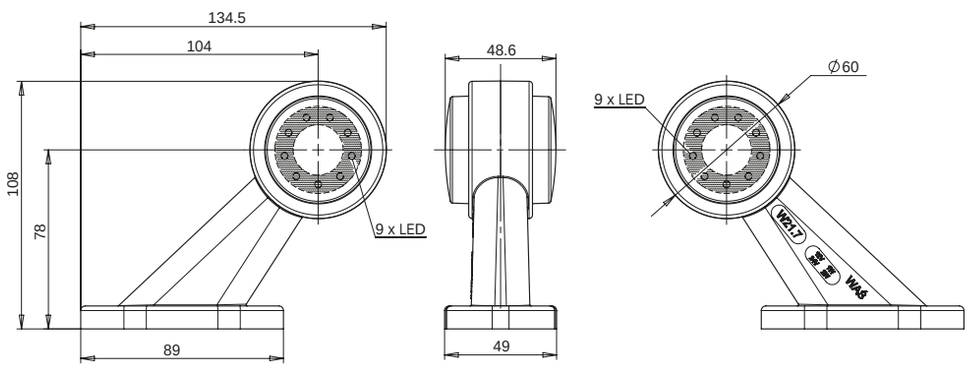


W21.10W

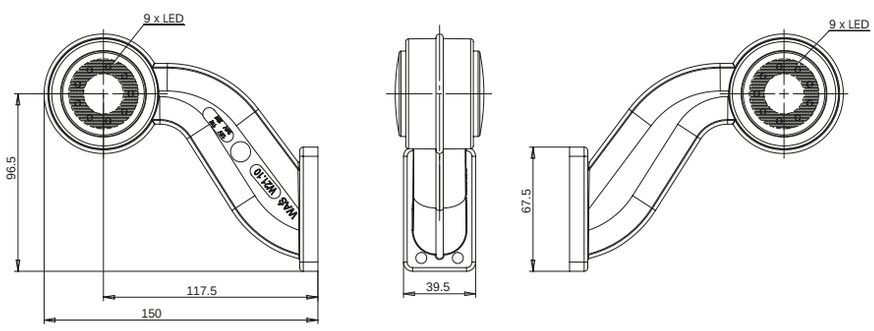

# W23W

## fanale di ingombro sagoma
## luz combinada de sintonización / posición

IP66/68

Opzionale / Opcional:

E 20

| numero di catalogo<br>Nº de catálogo | immagine<br>imagen | cavo<br>cable | sorgente luminosa<br>fuente de luz | lato di montaggio<br>lado del montaje | tensione di lavoro<br>tensión de trabajo | di posizione/di contorno frontali<br>de posición/sintonización delantera | di posizione/di contorno posteriori<br>de posición/sintonización trasera | pz.<br>pcs |
|---|---|---|---|---|---|---|---|---|
| **513** | | 36cm LgY-S 0,75mm² | LED | UNIVERSAL | 12V-24V | ● | ● | 50 |
| **513BC** | | 36cm LgY-S 0,75mm² | LED | UNIVERSAL | 12V-24V | ● | ● | 50 |

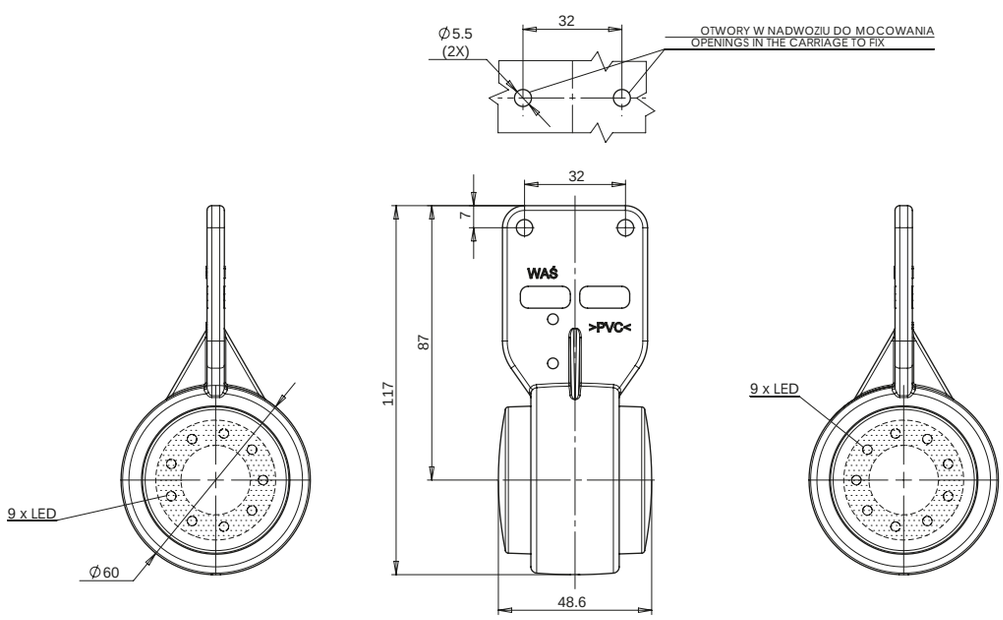


Questo prodotto è disponibile anche con connettore Jaeger. Tutti i prodotti con conettore Jaeger sono contrassegnati con la lettera „J" nel numero di catalogo. Quando si effettua un ordine, bisogna di ricordare di scegliere un prodotto con il conduttore di corrente corretto.
Este producto también está disponible con el conector Jaeger. Todos los productos con el conector Jaeger están marcados con la letra „J" en el número de catálogo. Al realizar un pedido, recuerde elegir un producto con la toma de corriente adecuada para usted.

# W24W

## fanale di ingombro sagoma
## luz combinada de sintonización / posición

IP66/68

Opzionale / Opcional:

E 20

| numero di catalogo<br>Nº de catálogo | immagine<br>imagen | cavo<br>cable | sorgente luminosa<br>fuente de luz | lato di montaggio<br>lado del montaje | tensione di lavoro<br>tensión de trabajo | di posizione/di contorno frontali<br>de posición/sintonización delantera | di posizione/di contorno posteriori<br>de posición/sintonización trasera | di posizione/di contorno laterali<br>de posición/sintonización lateral | pz.<br>pcs |
|---|---|---|---|---|---|---|---|---|---|
| **519** | | 22cm LgY-S 0,75mm² | LED | UNIVERSAL | 12V-24V | ● | | | 100 |
| **520** | | 22cm LgY-S 0,75mm² | LED | UNIVERSAL | 12V-24V | | ● | | 100 |
| **520C** | | 22cm LgY-S 0,75mm² | LED | UNIVERSAL | 12V-24V | | ● | | 100 |
| **520P** | | 22cm LgY-S 0,75mm² | LED | UNIVERSAL | 12V-24V | | | ● | 100 |
| **520PKR** | | 22cm LgY-S 0,75mm² | LED | UNIVERSAL | 12V-24V | | | ● | 100 |

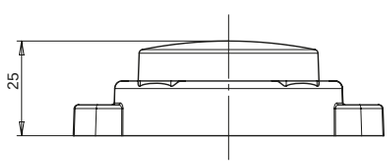


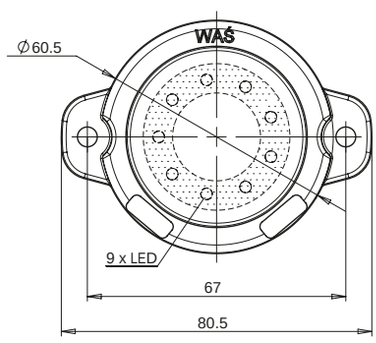


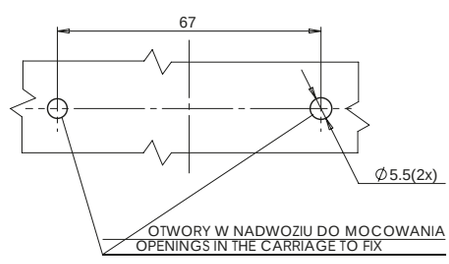


Questo prodotto è disponibile anche con connettore Jaeger. Tutti i prodotti con conettore Jaeger sono contrassegnati con la lettera „J" nel numero di catalogo. Quando si effettua un ordine, bisogna di ricordare di scegliere un prodotto con il conduttore di corrente corretto.
Este producto también está disponible con el conector Jaeger. Todos los productos con el conector Jaeger están marcados con la letra „J" en el número de catálogo. Al realizar un pedido, recuerde elegir un producto con la toma de corriente adecuada para usted.

# W25W

## fanale di ingombro fuori sagoma
## luz combinada de sintonización / posición

IP66/68

E 20

Opzionale / Opcional:

| numero di catalogo<br>Nº de catálogo | immagine<br>imagen | cavo<br>cable | sorgente luminosa<br>fuente de luz | lato di montaggio<br>lado del montaje | tensione di lavoro<br>tensión de trabajo | di posizione/di contorno frontali<br>de posición/sintonización delantera | di posizione/di contorno posteriori<br>de posición/sintonización trasera | di posizione/di contorno laterali<br>de posición/sintonización lateral | pz.<br>pcs |
|---|---|---|---|---|---|---|---|---|---|
| **523** | | 20cm LgY-S 0,75mm² | LED | UNIVERSAL | 12V-24V | ● | | | 50 |
| **524** | | 20cm LgY-S 0,75mm² | LED | UNIVERSAL | 12V-24V | | ● | | 50 |
| **524C** | | 20cm LgY-S 0,75mm² | LED | UNIVERSAL | 12V-24V | | ● | | 50 |
| **524P** | | 20cm LgY-S 0,75mm² | LED | UNIVERSAL | 12V-24V | | | ● | 50 |
| **524PKR** | | 20cm LgY-S 0,75mm² | LED | UNIVERSAL | 12V-24V | | | ● | 50 |

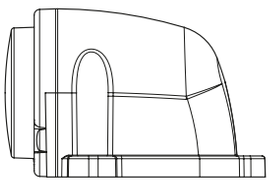

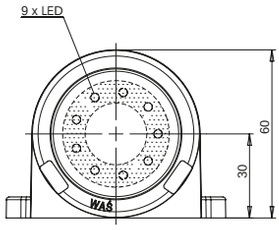


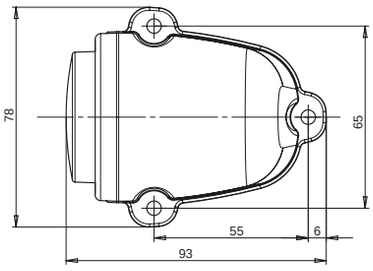


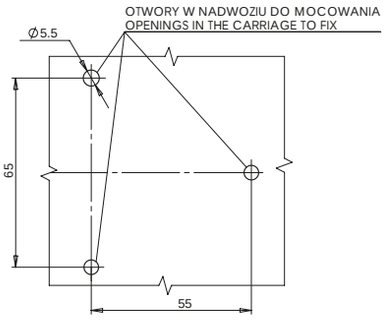


Questo prodotto è disponibile anche con connettore Jaeger. Tutti i prodotti con conettore Jaeger sono contrassegnati con la lettera „J" nel numero di catalogo. Quando si effettua un ordine, bisogna di ricordare di scegliere un prodotto con il conduttore di corrente corretto.
Este producto también está disponible con el conector Jaeger. Todos los productos con el conector Jaeger están marcados con la letra „J" en el número de catálogo. Al realizar un pedido, recuerde elegir un producto con la toma de corriente adecuada para usted.

# W56W

## fanale di ingombro fuori sagoma
## luz combinada de sintonización / posición

IP66/68

Opzionale / Opcional:

E 20

| numero di catalogo<br>Nº de catálogo | immagine<br>imagen | cavo<br>cable | sorgente luminosa<br>fuente de luz | lato di montaggio<br>lado del montaje | tensione di lavoro<br>tensión de trabajo | di posizione/di contorno frontali<br>de posición/sintonización delantera | di posizione/di contorno posteriori<br>de posición/sintonización trasera | pz.<br>pcs |
|---|---|---|---|---|---|---|---|---|
| **515** | | 35cm LgY-S 0,75mm² | LED | UNIVERSAL | 12V-24V | ● | ● | 50 |
| **515BC** | | 35cm LgY-S 0,75mm² | LED | UNIVERSAL | 12V-24V | ● | ● | 50 |

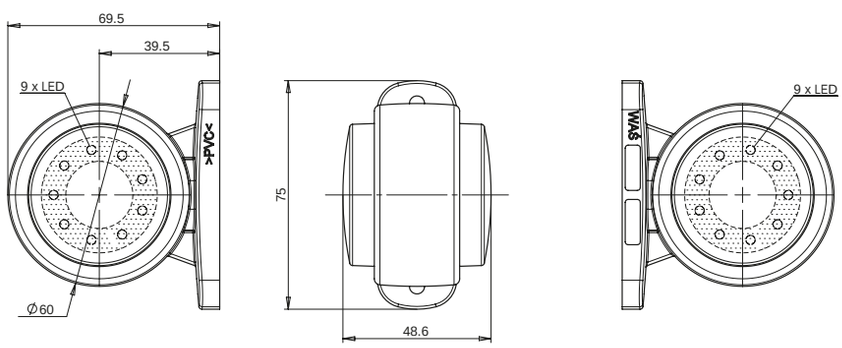


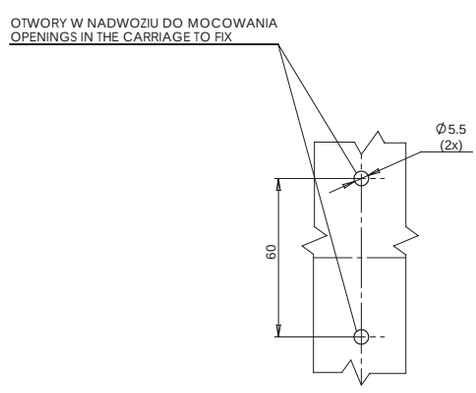


Questo prodotto è disponibile anche con connettore Jaeger. Tutti i prodotti con conettore Jaeger sono contrassegnati con la lettera „J" nel numero di catalogo. Quando si effettua un ordine, bisogna di ricordare di scegliere un prodotto con il conduttore di corrente corretto.
Este producto también está disponible con el conector Jaeger. Todos los productos con el conector Jaeger están marcados con la letra „J" en el número de catálogo. Al realizar un pedido, recuerde elegir un producto con la toma de corriente adecuada para usted.

# W79W

## fanale di ingombro sagoma
## luz combinada de sintonización / posición

IP66/68

E 20

Opzionale / Opcional:

| numero di catalogo<br>Nº de catálogo | immagine<br>imagen | cavo<br>cable | sorgente luminosa<br>fuente de luz | lato di montaggio<br>lado del montaje | tensione di lavoro<br>tensión de trabajo | di posizione/di contorno frontali<br>de posición/sintonización delantera | di posizione/di contorno posteriori<br>de posición/sintonización trasera | di posizione/di contorno laterali<br>de posición/sintonización lateral | pz.<br>pcs |
|---|---|---|---|---|---|---|---|---|---|
| **673** | | 20cm LgY-S 0,75mm² | LED | UNIVERSAL | 12V-24V | ● | | | 100 |
| **674** | | 20cm LgY-S 0,75mm² | LED | UNIVERSAL | 12V-24V | | ● | | 100 |
| **675** | | 20cm LgY-S 0,75mm² | LED | UNIVERSAL | 12V-24V | | | ● | 100 |

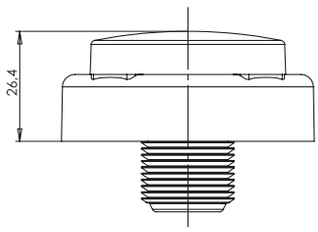


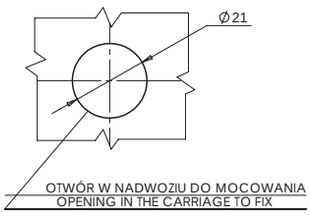


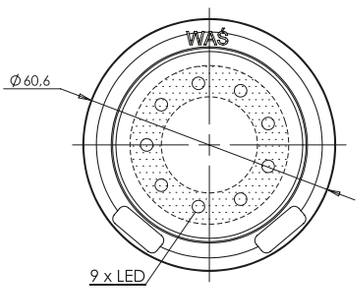


Questo prodotto è disponibile anche con connettore Jaeger. Tutti i prodotti con conettore Jaeger sono contrassegnati con la lettera „J" nel numero di catalogo. Quando si effettua un ordine, bisogna di ricordare di scegliere un prodotto con il conduttore di corrente corretto.
Este producto también está disponible con el conector Jaeger. Todos los productos con el conector Jaeger están marcados con la letra „J" en el número de catálogo. Al realizar un pedido, recuerde elegir un producto con la toma de corriente adecuada para usted.

# W21.1-10WW

## fanale di ingombro fuori sagoma

## luz combinada de sintonización / posición

IP66/68

**CIRCUITO ELETTRONICO / SISTEMA ELECTRÓNICO**

E 20

Opzionale / Opcional:

| numero di catalogo<br>Nº de catálogo | indice del prodotto<br>índice de producto | immagine<br>imagen | cavo<br>cable | sorgente luminosa<br>fuente de luz | lato di montaggio<br>lado del montaje | tensione di lavoro<br>tensión de trabajo | di posizione/di contorno frontali<br>de posición/sintonización delantera | di posizione/di contorno posteriori<br>de posición/sintonización trasera | pz.<br>pcs |
|---|---|---|---|---|---|---|---|---|---|
| **504** | W21.1WW | | 32cm LgY-S 0,75mm² | LED | UNIVERSAL | 12V-24V | ● | ● | 40 |
| **504/I** | W21.1WW | | 32cm LgY-S 0,75mm² | LED | UNIVERSAL | 12V-24V | ● | ● | 40 |
| **504BC** | W21.1WW | | 32cm LgY-S 0,75mm² | LED | UNIVERSAL | 12V-24V | ● | ● | 40 |
| **504BC/I** | W21.1WW | | 32cm LgY-S 0,75mm² | LED | UNIVERSAL | 12V-24V | ● | ● | 40 |
| **505L** | W21.2WW | | 23cm LgY-S 0,75mm² | LED | LEFT | 12V-24V | ● | ● | 40 |
| **505L/I** | W21.2WW | | 23cm LgY-S 0,75mm² | LED | LEFT | 12V-24V | ● | ● | 40 |
| **505BCL** | W21.2WW | | 23cm LgY-S 0,75mm² | LED | LEFT | 12V-24V | ● | ● | 40 |
| **505BCL/I** | W21.2WW | | 23cm LgY-S 0,75mm² | LED | LEFT | 12V-24V | ● | ● | 40 |
| **505P** | W21.2WW | | 23cm LgY-S 0,75mm² | LED | RIGHT | 12V-24V | ● | ● | 40 |
| **505P/I** | W21.2WW | | 23cm LgY-S 0,75mm² | LED | RIGHT | 12V-24V | ● | ● | 40 |

LAMPA Z SZEROKĄ PODSTAWĄ
LAMP WITH WIDE BASE

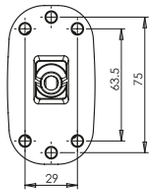


LAMPA Z WĄSKĄ PODSTAWĄ
LAMP WITH NARROW BASE

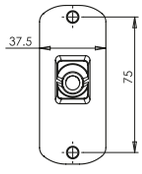

**XXX XXX/I**

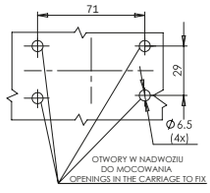


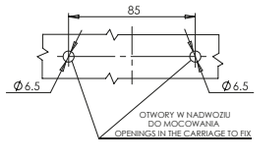

# W21.1-10WW

## fanale di ingombro fuori sagoma

## luz combinada de sintonización / posición

IP66/68

| numero di catalogo<br>Nº de catálogo | indice del prodotto<br>índice de producto | immagine<br>imagen | cavo<br>cable | sorgente luminosa<br>fuente de luz | lato di montaggio<br>lado del montaje | tensione di lavoro<br>tensión de trabajo | di posizione/di contorno frontali<br>de posición/sintonización delantera | di posizione/di contorno posteriori<br>de posición/sintonización trasera | pz.<br>pcs |
|---|---|---|---|---|---|---|---|---|---|
| **505BCP** | W21.2WW | | 23cm LgY-S 0,75mm² | LED | RIGHT | 12V-24V | ● | ● | 40 |
| **505BCP/I** | W21.2WW | | 23cm LgY-S 0,75mm² | LED | RIGHT | 12V-24V | ● | ● | 40 |
| **506L** | W21.3WW | | 21cm LgY-S 0,75mm² | LED | LEFT | 12V-24V | ● | ● | 40 |
| **506L/I** | W21.3WW | | 21cm LgY-S 0,75mm² | LED | LEFT | 12V-24V | ● | ● | 40 |
| **506BCL** | W21.3WW | | 21cm LgY-S 0,75mm² | LED | LEFT | 12V-24V | ● | ● | 40 |
| **506BCL/I** | W21.3WW | | 21cm LgY-S 0,75mm² | LED | LEFT | 12V-24V | ● | ● | 40 |
| **506P** | W21.3WW | | 21cm LgY-S 0,75mm² | LED | RIGHT | 12V-24V | ● | ● | 40 |
| **506P/I** | W21.3WW | | 21cm LgY-S 0,75mm² | LED | RIGHT | 12V-24V | ● | ● | 40 |
| **506BCP** | W21.3WW | | 21cm LgY-S 0,75mm² | LED | RIGHT | 12V-24V | ● | ● | 40 |
| **506BCP/I** | W21.3WW | | 21cm LgY-S 0,75mm² | LED | RIGHT | 12V-24V | ● | ● | 40 |
| **507** | W21.4WW | | 33cm LgY-S 0,75mm² | LED | UNIVERSAL | 12V-24V | ● | ● | 40 |
| **507/I** | W21.4WW | | 33cm LgY-S 0,75mm² | LED | UNIVERSAL | 12V-24V | ● | ● | 40 |
| **507BC** | W21.4WW | | 33cm LgY-S 0,75mm² | LED | UNIVERSAL | 12V-24V | ● | ● | 40 |
| **507BC/I** | W21.4WW | | 33cm LgY-S 0,75mm² | LED | UNIVERSAL | 12V-24V | ● | ● | 40 |
| **508L** | W21.5WW | | 18cm LgY-S 0,75mm² | LED | LEFT | 12V-24V | ● | ● | 40 |
| **508L/I** | W21.5WW | | 18cm LgY-S 0,75mm² | LED | LEFT | 12V-24V | ● | ● | 40 |
| **508BCL** | W21.5WW | | 18cm LgY-S 0,75mm² | LED | LEFT | 12V-24V | ● | ● | 40 |
| **508BCL/I** | W21.5WW | | 18cm LgY-S 0,75mm² | LED | LEFT | 12V-24V | ● | ● | 40 |
| **508P** | W21.5WW | | 18cm LgY-S 0,75mm² | LED | RIGHT | 12V-24V | ● | ● | 40 |
| **508P/I** | W21.5WW | | 18cm LgY-S 0,75mm² | LED | RIGHT | 12V-24V | ● | ● | 40 |

Questo prodotto è disponibile anche con connettore Jaeger. Tutti i prodotti con conettore Jaeger sono contrassegnati con la lettera „J" nel numero di catalogo.
Quando si effettua un ordine, bisogna di ricordare di scegliere un prodotto con il conduttore di corrente corretto.
Este producto también está disponible con el conector Jaeger. Todos los productos con el conector Jaeger están marcados con la letra „J" en el número de catálogo. Al realizar un pedido, recuerde elegir un producto con la toma de corriente adecuada para usted.



más sobre: www.was.eu

# W21.1-10WW

## fanale di ingombro fuori sagoma

## luz combinada de sintonización / posición

IP66/68

| numero di catalogo<br>Nº de catálogo | indice del prodotto<br>índice de producto | immagine<br>imagen | cavo<br>cable | sorgente luminosa<br>fuente de luz | lato di montaggio<br>lado del montaje | tensione di lavoro<br>tensión de trabajo | di posizione/di contorno frontali<br>de posición/sintonización delantera | di posizione/di contorno posteriori<br>de posición/sintonización trasera | pz.<br>pcs |
|---|---|---|---|---|---|---|---|---|---|
| **508BCP** | W21.5WW | | 18cm LgY-S 0,75mm² | LED | RIGHT | 12V-24V | ● | ● | 40 |
| **508BCP/I** | W21.5WW | | 18cm LgY-S 0,75mm² | LED | RIGHT | 12V-24V | ● | ● | 40 |
| **509** | W21.6WW | | 27cm LgY-S 0,75mm² | LED | UNIVERSAL | 12V-24V | ● | ● | 40 |
| **509/I** | W21.6WW | | 27cm LgY-S 0,75mm² | LED | UNIVERSAL | 12V-24V | ● | ● | 40 |
| **509BC** | W21.6WW | | 27cm LgY-S 0,75mm² | LED | UNIVERSAL | 12V-24V | ● | ● | 40 |
| **509BC/I** | W21.6WW | | 27cm LgY-S 0,75mm² | LED | UNIVERSAL | 12V-24V | ● | ● | 40 |
| **510L** | W21.7WW | | 29cm LgY-S 0,75mm² | LED | LEFT | 12V-24V | ● | ● | 40 |
| **510L/I** | W21.7WW | | 29cm LgY-S 0,75mm² | LED | LEFT | 12V-24V | ● | ● | 40 |
| **510BCL** | W21.3WW | | 29cm LgY-S 0,75mm² | LED | LEFT | 12V-24V | ● | ● | 40 |
| **510BCL/I** | W21.7WW | | 29cm LgY-S 0,75mm² | LED | LEFT | 12V-24V | ● | ● | 40 |
| **510P** | W21.7WW | | 29cm LgY-S 0,75mm² | LED | RIGHT | 12V-24V | ● | ● | 40 |
| **510P/I** | W21.7WW | | 29cm LgY-S 0,75mm² | LED | RIGHT | 12V-24V | ● | ● | 40 |
| **510BCP** | W21.7WW | | 29cm LgY-S 0,75mm² | LED | RIGHT | 12V-24V | ● | ● | 40 |
| **510BCP/I** | W21.7WW | | 29cm LgY-S 0,75mm² | LED | RIGHT | 12V-24V | ● | ● | 40 |
| **511L** | W21.10WW | | 25cm LgY-S 0,75mm² | LED | LEFT | 12V-24V | ● | ● | 40 |
| **511BCL** | W21.10WW | | 25cm LgY-S 0,75mm² | LED | LEFT | 12V-24V | ● | ● | 40 |
| **511P** | W21.10WW | | 25cm LgY-S 0,75mm² | LED | RIGHT | 12V-24V | ● | ● | 40 |
| **511BCP** | W21.10WW | | 25cm LgY-S 0,75mm² | LED | RIGHT | 12V-24V | ● | ● | 40 |
| **512** | W21.1-10WW | | 38cm LgY-S 0,75mm²<br>Circuito elettronico /<br>Sistema electrónico | LED | UNIVERSAL | 12V-24V | ● | ● | 100 |
| **512BC** | W21.1-10WW | | 38cm LgY-S 0,75mm²<br>Circuito elettronico /<br>Sistema electrónico | LED | UNIVERSAL | 12V-24V | ● | ● | 100 |

Questo prodotto è disponibile anche con connettore Jaeger. Tutti i prodotti con conettore Jaeger sono contrassegnati con la lettera „J" nel numero di catalogo.
Quando si effettua un ordine, bisogna di ricordare di scegliere un prodotto con il conduttore di corrente corretto.
Este producto también está disponible con el conector Jaeger. Todos los productos con el conector Jaeger están marcados con la letra „J" en el número de catálogo. Al realizar un pedido, recuerde elegir un producto con la toma de corriente adecuada para usted.

# W21.1-10WW

fanale di ingombro fuori sagoma

luz combinada de sintonización / posición

IP66/68

W21.1WW

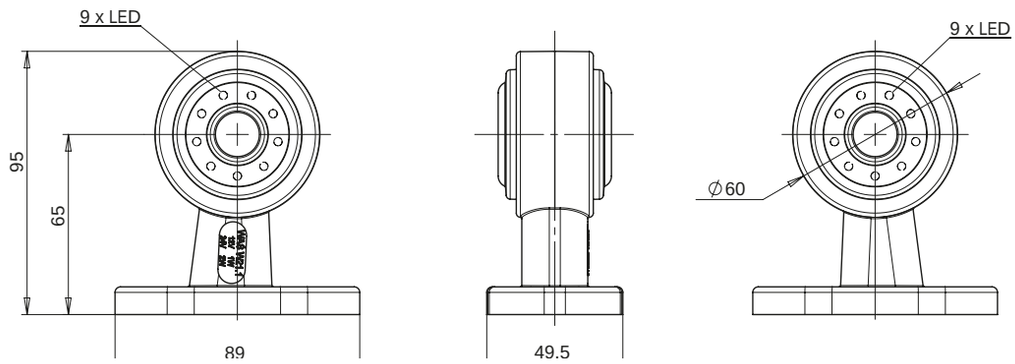


W21.2WW

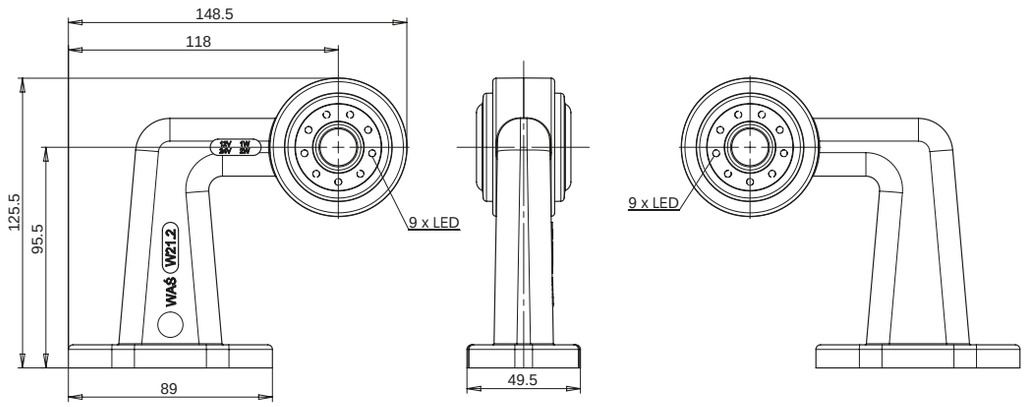


W21.3WW

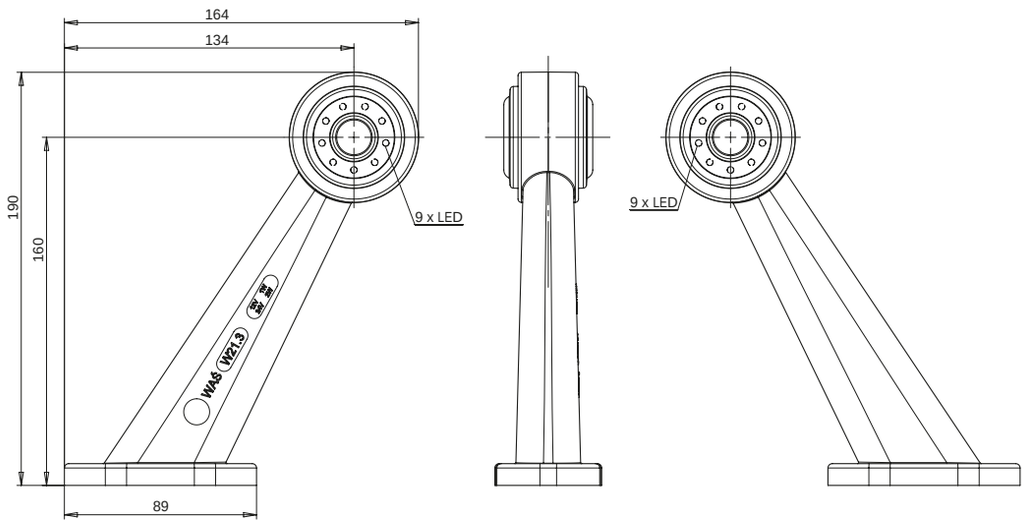


W21.4WW

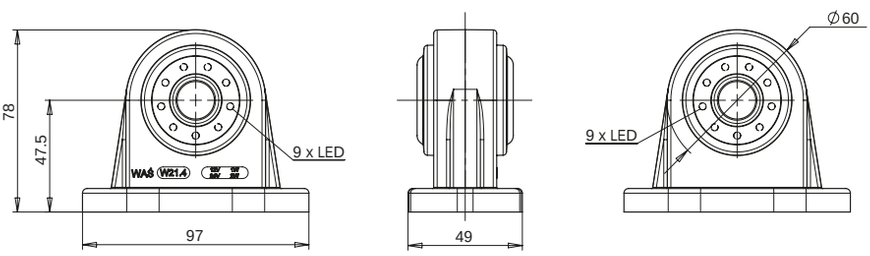




más sobre: www.was.eu

# W21.1-10WW

fanale di ingombro fuori sagoma

luz combinada de sintonización / posición

IP66/68

W21.5WW

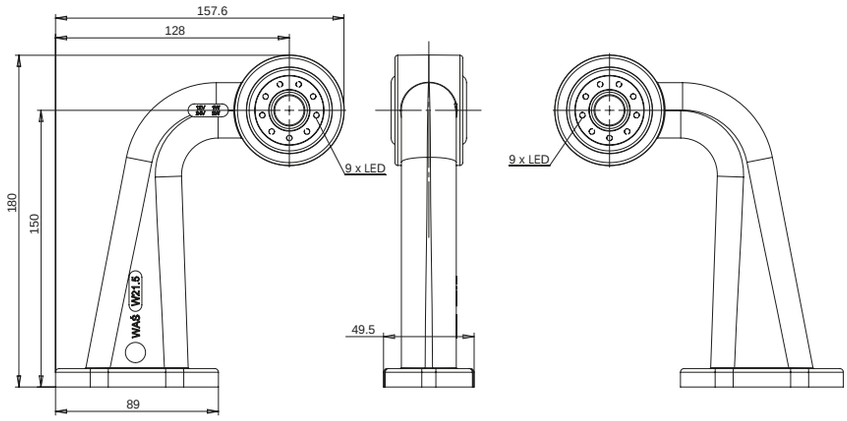


W21.6WW

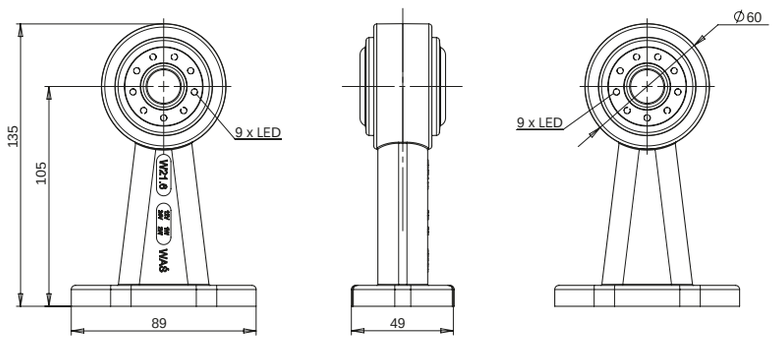


W21.7WW

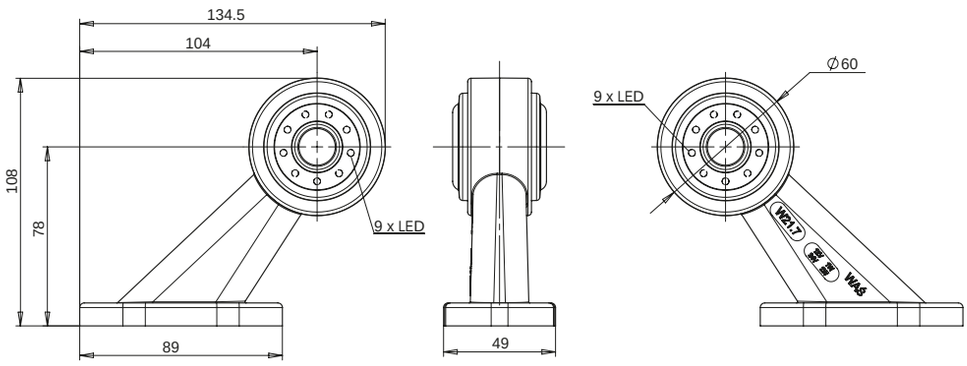


W21.10WW

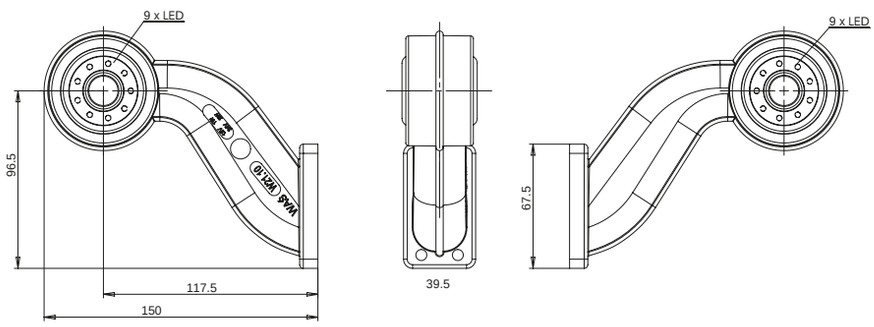

# W23WW

## fanale di ingombro sagoma

## luz combinada de sintonización / posición

IP66/68

E 20

Opzionale / Opcional:

| numero di catalogo<br>Nº de catálogo | immagine<br>imagen | cavo<br>cable | sorgente luminosa<br>fuente de luz | lato di montaggio<br>lado del montaje | tensione di lavoro<br>tensión de trabajo | di posizione/di contorno frontali<br>de posición/sintonización delantera | di posizione/di contorno posteriori<br>de posición/sintonización trasera | pz.<br>pcs |
|---|---|---|---|---|---|---|---|---|
| **514** | | 36cm LgY-S 0,75mm² | LED | UNIVERSAL | 12V-24V | ● | ● | 50 |
| **514BC** | | 36cm LgY-S 0,75mm² | LED | UNIVERSAL | 12V-24V | ● | ● | 50 |

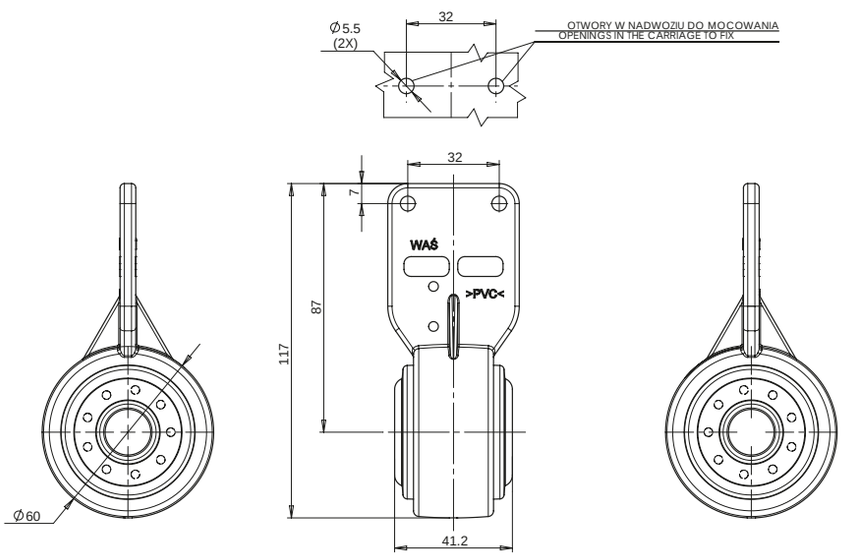


Questo prodotto è disponibile anche con connettore Jaeger. Tutti i prodotti con conettore Jaeger sono contrassegnati con la lettera „J" nel numero di catalogo.
Quando si effettua un ordine, bisogna di ricordare di scegliere un prodotto con il conduttore di corrente corretto.
Este producto también está disponible con el conector Jaeger. Todos los productos con el conector Jaeger están marcados con la letra „J" en el número de catálogo. Al realizar un pedido, recuerde elegir un producto con la toma de corriente adecuada para usted.

# W24WW

## fanale di ingombro sagoma

## luz combinada de sintonización / posición

IP66/68

E 20

Opzionale / Opcional:

| numero di catalogo<br>Nº de catálogo | immagine<br>imagen | cavo<br>cable | sorgente luminosa<br>fuente de luz | lato di montaggio<br>lado del montaje | tensione di lavoro<br>tensión de trabajo | di posizione/di contorno frontali<br>de posición/sintonización delantera | di posizione/di contorno posteriori<br>de posición/sintonización trasera | di posizione/di contorno laterali<br>de posición/sintonización lateral | pz.<br>pcs |
|---|---|---|---|---|---|---|---|---|---|
| **521** | | 22cm LgY-S 0,75mm² | LED | UNIVERSAL | 12V-24V | ● | | | 100 |
| **522** | | 22cm LgY-S 0,75mm² | LED | UNIVERSAL | 12V-24V | | ● | | 100 |
| **522C** | | 22cm LgY-S 0,75mm² | LED | UNIVERSAL | 12V-24V | | ● | | 100 |
| **522P** | | 22cm LgY-S 0,75mm² | LED | UNIVERSAL | 12V-24V | | | ● | 100 |
| **522PKR** | | 22cm LgY-S 0,75mm² | LED | UNIVERSAL | 12V-24V | | | ● | 100 |

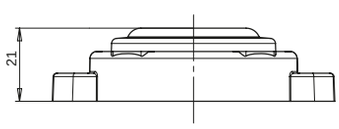


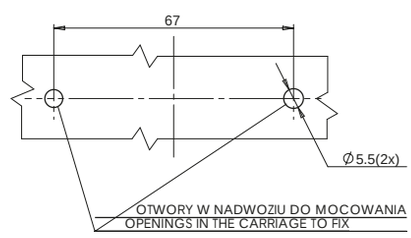


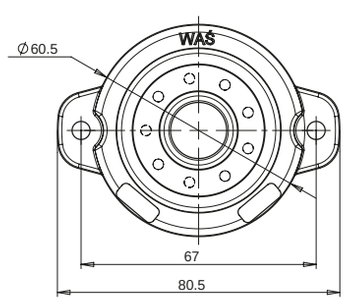


Questo prodotto è disponibile anche con connettore Jaeger. Tutti i prodotti con conettore Jaeger sono contrassegnati con la lettera „J" nel numero di catalogo. Quando si effettua un ordine, bisogna di ricordare di scegliere un prodotto con il conduttore di corrente corretto.
Este producto también está disponible con el conector Jaeger. Todos los productos con el conector Jaeger están marcados con la letra „J" en el número de catálogo. Al realizar un pedido, recuerde elegir un producto con la toma de corriente adecuada para usted.

# W25WW

## fanale di ingombro fuori sagoma
## luz combinada de sintonización / posición

IP66/68

Opzionale / Opcional:

E 20

| numero di catalogo<br>Nº de catálogo | immagine<br>imagen | cavo<br>cable | sorgente luminosa<br>fuente de luz | lato di montaggio<br>lado del montaje | tensione di lavoro<br>tensión de trabajo | di posizione/di contorno frontali<br>de posición/sintonización delantera | di posizione/di contorno posteriori<br>de posición/sintonización trasera | di posizione/di contorno laterali<br>de posición/sintonización lateral | pz.<br>pcs |
|---|---|---|---|---|---|---|---|---|---|
| **525** | | 20cm LgY-S 0,75mm² | LED | UNIVERSAL | 12V-24V | ● | | | 50 |
| **526** | | 20cm LgY-S 0,75mm² | LED | UNIVERSAL | 12V-24V | | ● | | 50 |
| **526C** | | 20cm LgY-S 0,75mm² | LED | UNIVERSAL | 12V-24V | | ● | | 50 |
| **526P** | | 20cm LgY-S 0,75mm² | LED | UNIVERSAL | 12V-24V | | | ● | 50 |
| **526PKR** | | 20cm LgY-S 0,75mm² | LED | UNIVERSAL | 12V-24V | | | ● | 50 |

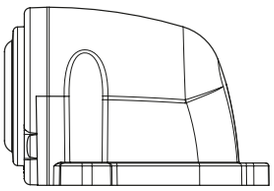

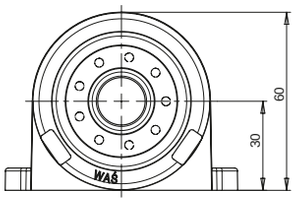


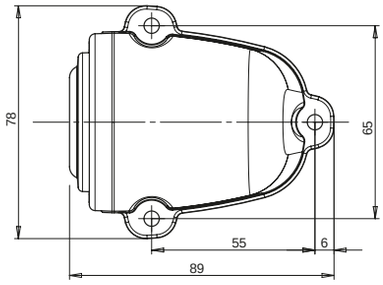


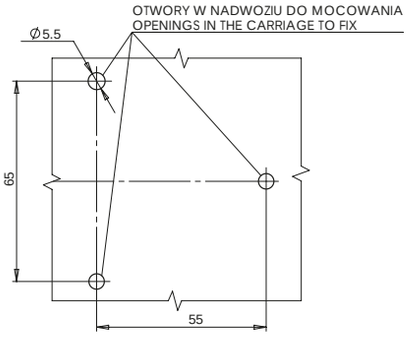


Questo prodotto è disponibile anche con connettore Jaeger. Tutti i prodotti con conettore Jaeger sono contrassegnati con la lettera „J" nel numero di catalogo. Quando si effettua un ordine, bisogna di ricordare di scegliere un prodotto con il conduttore di corrente corretto.
Este producto también está disponible con el conector Jaeger. Todos los productos con el conector Jaeger están marcados con la letra „J" en el número de catálogo. Al realizar un pedido, recuerde elegir un producto con la toma de corriente adecuada para usted.

# W56WW

## fanale di ingombro fuori sagoma

## luz combinada de sintonización / posición

IP66/68

E 20

Opzionale / Opcional:

| numero di catalogo<br>Nº de catálogo | immagine<br>imagen | cavo<br>cable | sorgente luminosa<br>fuente de luz | lato di montaggio<br>lado del montaje | tensione di lavoro<br>tensión de trabajo | di posizione/di contorno frontali<br>de posición/sintonización delantera | di posizione/di contorno posteriori<br>de posición/sintonización trasera | pz.<br>pcs |
|---|---|---|---|---|---|---|---|---|
| **516** | | 35cm LgY-S 0,75mm² | LED | UNIVERSAL | 12V-24V | ● | ● | 50 |
| **516BC** | | 35cm LgY-S 0,75mm² | LED | UNIVERSAL | 12V-24V | ● | ● | 50 |

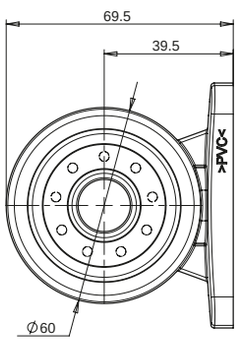


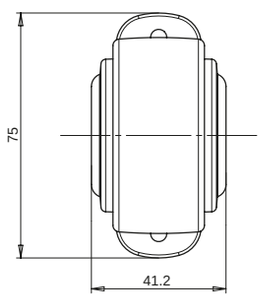





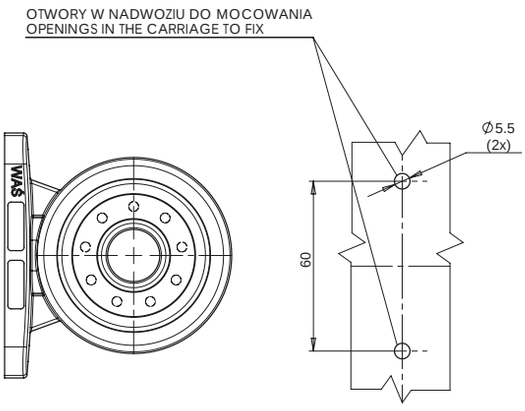


Questo prodotto è disponibile anche con connettore Jaeger. Tutti i prodotti con conettore Jaeger sono contrassegnati con la lettera „J" nel numero di catalogo.
Quando si effettua un ordine, bisogna di ricordare di scegliere un prodotto con il conduttore di corrente corretto.
Este producto también está disponible con el conector Jaeger. Todos los productos con el conector Jaeger están marcados con la letra „J" en el número de catálogo. Al realizar un pedido, recuerde elegir un producto con la toma de corriente adecuada para usted.

# fanale di ingombro sagoma
## luz combinada de sintonización / posición
IP66/68

# W47WW

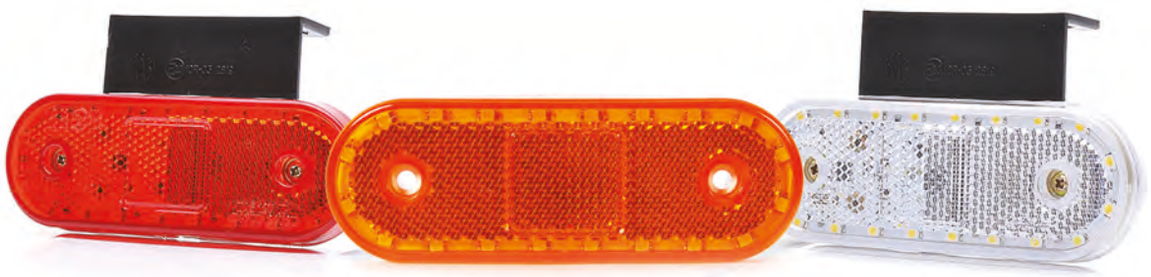

E 20

Opzionale / Opcional:

| numero di catalogo<br>Nº de catálogo | immagine<br>imagen | cavo<br>cable | sorgente luminosa<br>fuente de luz | lato di montaggio<br>lado del montaje | tensione di lavoro<br>tensión de trabajo | di posizione laterali<br>posiciones laterales | di contorno frontali<br>sintonización delantera | di contorno posteriori<br>sintonización trasera | catarifrangente<br>reflectante | pz.<br>pcs |
|---|---|---|---|---|---|---|---|---|---|---|
| **534** | | 22cm LgY-S 2xO,75mm² | LED | UNIVERSAL | 12V-24V | ● | | | ● | 50 |
| **534Z** | | 22cm LgY-S 2xO,75mm² | LED | UNIVERSAL | 12V-24V | ● | | | ● | 50 |
| **535** | | 22cm LgY-S 2xO,75mm² | LED | UNIVERSAL | 12V-24V | | | ● | ● | 50 |
| **535Z** | | 22cm LgY-S 2xO,75mm² | LED | UNIVERSAL | 12V-24V | | | ● | ● | 50 |
| **536** | | 22cm LgY-S 2xO,75mm² | LED | UNIVERSAL | 12V-24V | | ● | | ● | 50 |
| **536Z** | | 22cm LgY-S 2xO,75mm² | LED | UNIVERSAL | 12V-24V | | ● | | ● | 50 |

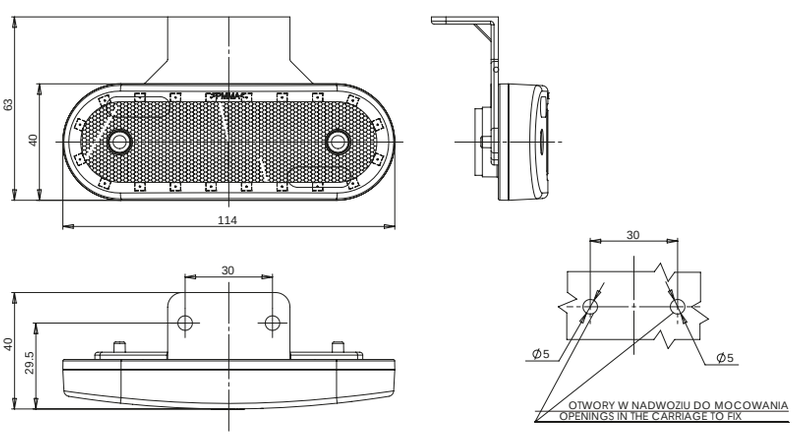


„Z" dispositivo a cerniera
dispositivo con bisagras

Questo prodotto è disponibile anche con connettore Jaeger. Tutti i prodotti con conettore Jaeger sono contrassegnati con la lettera „J" nel numero di catalogo. Quando si effettua un ordine, bisogna di ricordare di scegliere un prodotto con il conduttore di corrente corretto.
Este producto también está disponible con el conector Jaeger. Todos los productos con el conector Jaeger están marcados con la letra „J" en el número de catálogo. Al realizar un pedido, recuerde elegir un producto con la toma de corriente adecuada para usted.

# W75.1 (A–E) „Wiking"

fanale di ingombro fuori sagoma

luz combinada de sintonización / posición

IP66/68

E 20

Opzionale / Opcional:

| numero di catalogo<br>Nº de catálogo | immagine<br>imagen | cavo<br>cable | sorgente luminosa<br>fuente de luz | lato di montaggio<br>lado del montaje | tensione di lavoro<br>tensión de trabajo | di posizione laterali<br>posiciones laterales | di contorno frontali<br>sintonización delantera | di contorno posteriori<br>sintonización trasera | pz.<br>pcs |
|---|---|---|---|---|---|---|---|---|---|
| **537P** | | 23cm LgY-S 0,75mm² | LED | RIGHT | 12V-24V | ● | ● | ● | 30 |
| **537L** | | 23cm LgY-S 0,75mm² | LED | LEFT | 12V-24V | ● | ● | ● | 30 |
| **538P** | | 23cm LgY-S 0,75mm² | LED | RIGHT | 12V-24V | | ● | ● | 30 |
| **538L** | | 23cm LgY-S 0,75mm² | LED | LEFT | 12V-24V | | ● | ● | 30 |
| **539P** | | 23cm LgY-S 0,75mm² | LED | RIGHT | 12V-24V | ● | ● | ● | 30 |
| **539L** | | 23cm LgY-S 0,75mm² | LED | LEFT | 12V-24V | ● | ● | ● | 30 |
| **540P** | | 23cm LgY-S 0,75mm² | LED | RIGHT | 12V-24V | | ● | ● | 30 |
| **540L** | | 23cm LgY-S 0,75mm² | LED | LEFT | 12V-24V | | ● | ● | 30 |
| **541P** | | 37cm LgY-S 0,75mm²<br>Układ elektryczny /<br>Electronic system | LED | RIGHT | 12V-24V | ● | ● | ● | 50 |
| **541L** | | 37cm LgY-S 0,75mm²<br>Układ /<br>Electronic system | LED | LEFT | 12V-24V | ● | ● | ● | 50 |
| **542** | | 37cm LgY-S 0,75mm²<br>Układ elektryczny /<br>Electronic system | LED | UNIVERSAL | 12V-24V | | ● | ● | 50 |

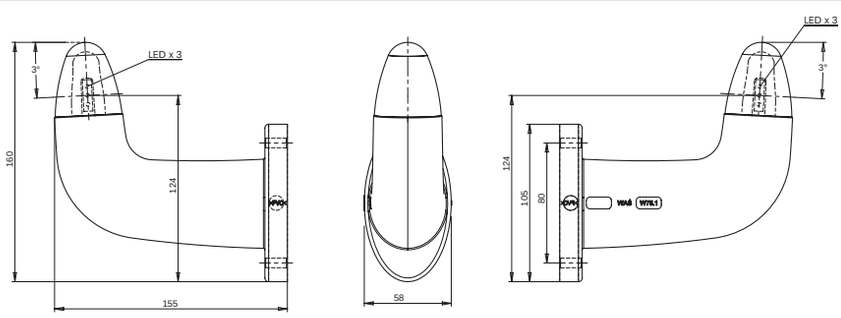


Questo prodotto è disponibile anche con connettore Jaeger. Tutti i prodotti con conettore Jaeger sono contrassegnati con la lettera „J" nel numero di catalogo. Quando si effettua un ordine, bisogna di ricordare di scegliere un prodotto con il conduttore di corrente corretto.
Este producto también está disponible con el conector Jaeger. Todos los productos con el conector Jaeger están marcados con la letra „J" en el número de catálogo. Al realizar un pedido, recuerde elegir un producto con la toma de corriente adecuada para usted.

# W74.1

## fanale di ingombro fuori sagoma
## luz combinada de sintonización / posición

IP66/68

Opzionale / Opcional:

E 20

| numero di catalogo<br>Nº de catálogo | immagine<br>imagen | cavo<br>cable | sorgente luminosa<br>fuente de luz | lato di montaggio<br>lado del montaje | tensione di lavoro<br>tensión de trabajo | di posizione/di contorno frontali<br>de posición/sintonización delantera | di posizione/di contorno posteriori<br>de posición/sintonización trasera | pz.<br>pcs |
|---|---|---|---|---|---|---|---|---|
| **543L/I** | | 478cm OMYp 3OOV 2xO,75mm² | LED | LEFT | 12V-24V | ● | ● | 3O |
| **543L/II** | | 18cm LgY-S O,75mm² | LED | LEFT | 12V-24V | ● | ● | 3O |
| **543P/I** | | 478cm OMYp 3OOV 2xO,75mm² | LED | RIGHT | 12V-24V | ● | ● | 3O |
| **543P/II** | | 18cm LgY-S O,75mm² | LED | RIGHT | 12V-24V | ● | ● | 3O |
| **543BCL/I** | | 478cm OMYp 3OOV 2xO,75mm² | LED | LEFT | 12V-24V | ● | ● | 3O |
| **543BCL/II** | | 18cm LgY-S O,75mm² | LED | LEFT | 12V-24V | ● | ● | 3O |
| **543BCP/I** | | 478cm OMYp 3OOV 2xO,75mm² | LED | RIGHT | 12V-24V | ● | ● | 3O |
| **543BCP/II** | | 18cm LgY-S O,75mm² | LED | RIGHT | 12V-24V | ● | ● | 3O |

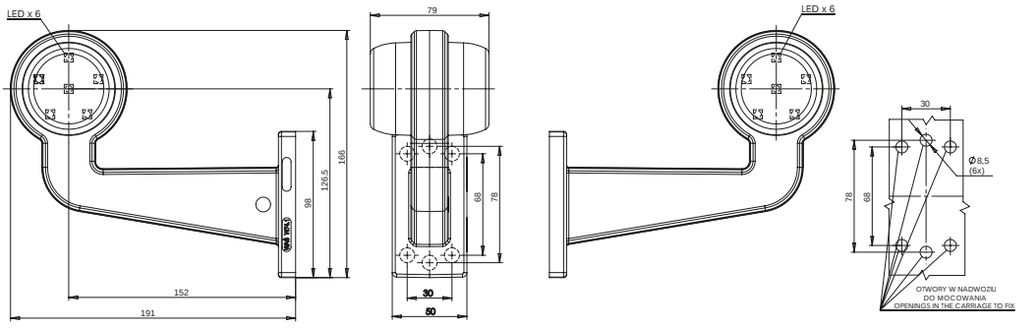


Questo prodotto è disponibile anche con connettore Jaeger. Tutti i prodotti con conettore Jaeger sono contrassegnati con la lettera „J" nel numero di catalogo. Quando si effettua un ordine, bisogna di ricordare di scegliere un prodotto con il conduttore di corrente corretto.
Este producto también está disponible con el conector Jaeger. Todos los productos con el conector Jaeger están marcados con la letra „J" en el número de catálogo. Al realizar un pedido, recuerde elegir un producto con la toma de corriente adecuada para usted.

# W74.2

## fanale di ingombro fuori sagoma
## luz combinada de sintonización / posición

IP66/68

Opzionale / Opcional:

E 20

| numero di catalogo<br>Nº de catálogo | immagine<br>imagen | cavo<br>cable | sorgente luminosa<br>fuente de luz | lato di montaggio<br>lado del montaje | tensione di lavoro<br>tensión de trabajo | di posizione/di contorno frontali<br>de posición/sintonización delantera | di posizione/di contorno posteriori<br>de posición/sintonización trasera | pz.<br>pcs |
|---|---|---|---|---|---|---|---|---|
| **544/I** | | 493cm OMYp 300V 2x0,75mm² | LED | UNIVERSAL | 12V-24V | ● | ● | 40 |
| **544/II** | | 33cm LgY-S 0,75mm² | LED | UNIVERSAL | 12V-24V | ● | ● | 40 |
| **544BC/I** | | 493cm OMYp 300V 2x0,75mm² | LED | UNIVERSAL | 12V-24V | ● | ● | 40 |
| **544BC/II** | | 33cm LgY-S 0,75mm² | LED | UNIVERSAL | 12V-24V | ● | ● | 40 |

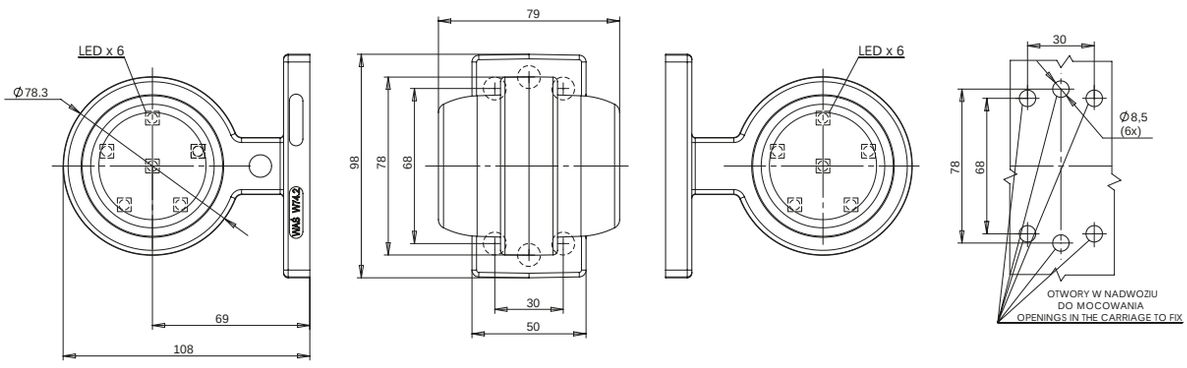


Questo prodotto è disponibile anche con connettore Jaeger. Tutti i prodotti con conettore Jaeger sono contrassegnati con la lettera „J" nel numero di catalogo.
Quando si effettua un ordine, bisogna di ricordare di scegliere un prodotto con il conduttore di corrente corretto.
Este producto también está disponible con el conector Jaeger. Todos los productos con el conector Jaeger están marcados con la letra „J" en el número de catálogo. Al realizar un pedido, recuerde elegir un producto con la toma de corriente adecuada para usted.

# fanale di ingombro fuori sagoma
## luz combinada de sintonización / posición
IP66/68

# W74.2A

Opzionale / Opcional:

E 20

| numero di catalogo<br>Nº de catálogo | immagine<br>imagen | cavo<br>cable | sorgente luminosa<br>fuente de luz | lato di montaggio<br>lado del montaje | tensione di lavoro<br>tensión de trabajo | di posizione/di contorno frontali<br>de posición/sintonización delantera | di posizione/di contorno posteriori<br>de posición/sintonización trasera | pz.<br>pcs |
|---|---|---|---|---|---|---|---|---|
| **544/I/A** | | 493cm OMYp 300V 2x0,75mm² | LED | UNIVERSAL | 12V-24V | ● | ● | 40 |
| **544/II/A** | | 33cm LgY-5 0,75mm² | LED | UNIVERSAL | 12V-24V | ● | ● | 40 |
| **544BC/I/A** | | 493cm OMYp 300V 2x0,75mm² | LED | UNIVERSAL | 12V-24V | ● | ● | 40 |
| **544BC/II/A** | | 33cm LgY-5 0,75mm² | LED | UNIVERSAL | 12V-24V | ● | ● | 40 |

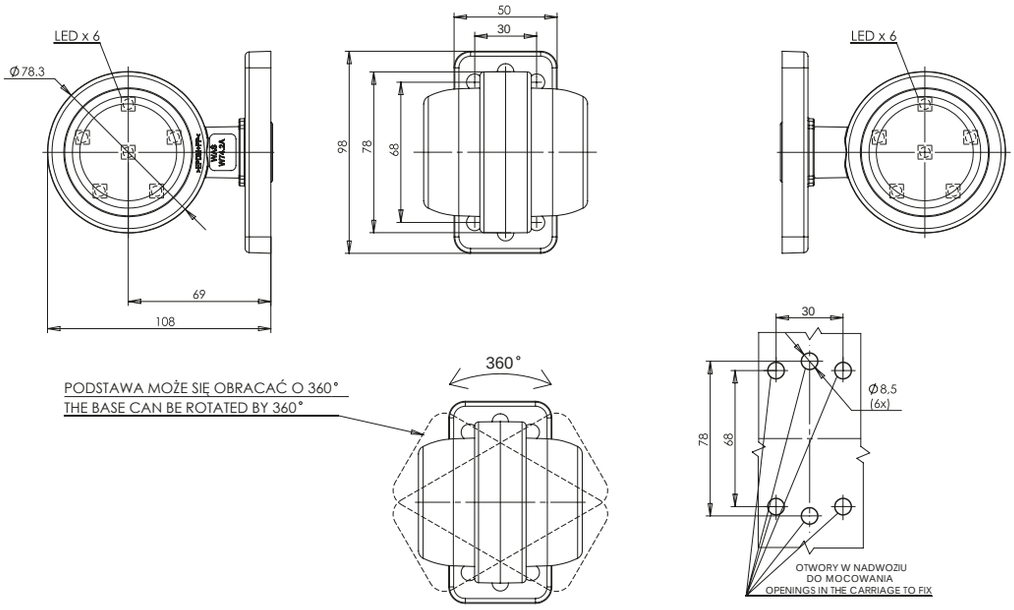


Questo prodotto è disponibile anche con connettore Jaeger. Tutti i prodotti con conettore Jaeger sono contrassegnati con la lettera „J" nel numero di catalogo. Quando si effettua un ordine, bisogna di ricordare di scegliere un prodotto con il conduttore di corrente corretto.
Este producto también está disponible con el conector Jaeger. Todos los productos con el conector Jaeger están marcados con la letra „J" en el número de catálogo. Al realizar un pedido, recuerde elegir un producto con la toma de corriente adecuada para usted.

# W74.1 i 2

ricambio circuito
sistema electrónico
IP66/68

E 20

| numero di catalogo<br>Nº de catálogo | immagine<br>imagen | cavo<br>cable | sorgente luminosa<br>fuente de luz | lato di montaggio<br>lado del montaje | tensione di lavoro<br>tensión de trabajo | di posizione/di contorno frontali<br>de posición/sintonización delantera | di posizione/di contorno posteriori<br>de posición/sintonización trasera | pz.<br>pcs |
|---|---|---|---|---|---|---|---|---|
| **545/1/MC** | | 500cm OMYp 300V 2x0,75mm² | LED | UNIVERSAL | 12V-24V | | ● | 50 |
| **545/1/MB** | | 500cm OMYp 300V 2x0,75mm² | LED | UNIVERSAL | 12V-24V | ● | | 50 |
| **545BC/1/MC** | | 500cm OMYp 300V 2x0,75mm² | LED | UNIVERSAL | 12V-24V | | ● | 50 |
| **545BC/11** | | 38cm LgY-S 0,75mm² | LED | UNIVERSAL | 12V-24V | ● | ● | 50 |
| **545/11** | | 38cm LgY-S 0,75mm² | LED | UNIVERSAL | 12V-24V | ● | ● | 50 |

# W74.3

## fanale di ingombro sagoma
## luz combinada de sintonización / posición

IP66/68

Opzionale / Opcional:

E 20

| numero di catalogo<br>Nº de catálogo | immagine<br>imagen | cavo<br>cable | sorgente luminosa<br>fuente de luz | lato di montaggio<br>lado del montaje | tensione di lavoro<br>tensión de trabajo | di posizione/di contorno laterali<br>de posición/sintonización lateral | circuito elettronico<br>sistema electrónico | pz.<br>pcs |
|---|---|---|---|---|---|---|---|---|
| **546/I** | | 493cm OMYp 3OOV 2xO,75mm² | LED | UNIVERSAL | 12V-24V | ● | | 4O |
| **546/II** | | 38cm LgY-S O,75mm² | LED | UNIVERSAL | 12V-24V | ● | | 4O |
| **546KR/I** | | 493cm OMYp 3OOV 2xO,75mm² | LED | UNIVERSAL | 12V-24V | ● | | 4O |
| **546KR/II** | | 38cm LgY-S O,75mm² | LED | UNIVERSAL | 12V-24V | ● | | 4O |
| **546/I/M** | | 5OOcm OMYp 3OOV 2xO,75mm² | LED | UNIVERSAL | 12V-24V | ● | ● | 4O |
| **546KR/I/M** | | 5OOcm OMYp 3OOV 2xO,75mm² | LED | UNIVERSAL | 12V-24V | ● | ● | 4O |

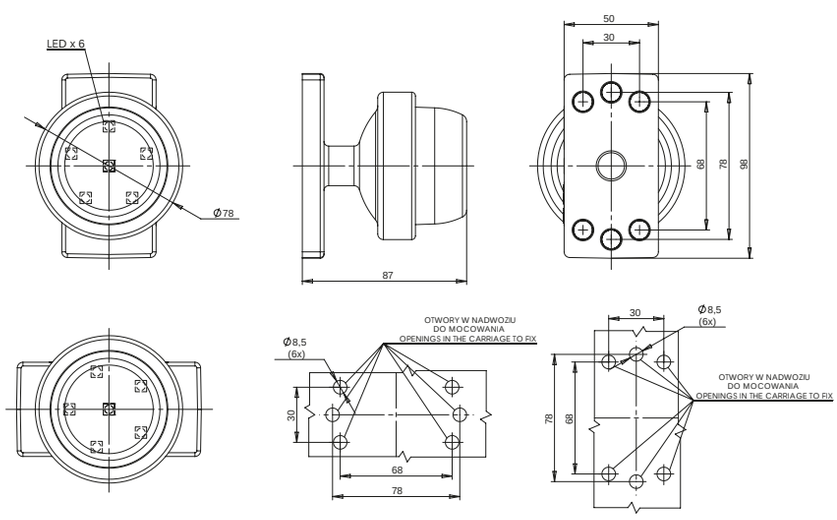


Questo prodotto è disponibile anche con connettore Jaeger. Tutti i prodotti con conettore Jaeger sono contrassegnati con la lettera „J" nel numero di catalogo. Quando si effettua un ordine, bisogna di ricordare di scegliere un prodotto con il conduttore di corrente corretto.
Este producto también está disponible con el conector Jaeger. Todos los productos con el conector Jaeger están marcados con la letra „J" en el número de catálogo. Al realizar un pedido, recuerde elegir un producto con la toma de corriente adecuada para usted.

# W74.3

## fanale di ingombro sagoma
## luz combinada de sintonización / posición

IP66/68

Opzionale / Opcional:

E 20

| numero di catalogo<br>Nº de catálogo | immagine<br>imagen | cavo<br>cable | sorgente luminosa<br>fuente de luz | lato di montaggio<br>lado del montaje | tensione di lavoro<br>tensión de trabajo | di posizione/di contorno laterali<br>de posición/sintonización lateral | circuito elettronico<br>sistema electrónico | pz.<br>pcs |
|---|---|---|---|---|---|---|---|---|
| **547/I** | | 493cm OMYp 3OOV 2xO,75mm² | LED | UNIVERSAL | 12V-24V | ● | | 4O |
| **547/II** | | 38cm LgY-S O,75mm² | LED | UNIVERSAL | 12V-24V | ● | | 4O |
| **547KR/I** | | 493cm OMYp 3OOV 2xO,75mm² | LED | UNIVERSAL | 12V-24V | ● | | 4O |
| **547KR/II** | | 38cm LgY-S O,75mm² | LED | UNIVERSAL | 12V-24V | ● | | 4O |
| **547/I/M** | | 5OOcm OMYp 3OOV 2xO,75mm² | LED | UNIVERSAL | 12V-24V | ● | ● | 4O |
| **547KR/I/M** | | 5OOcm OMYp 3OOV 2xO,75mm² | LED | UNIVERSAL | 12V-24V | ● | ● | 4O |

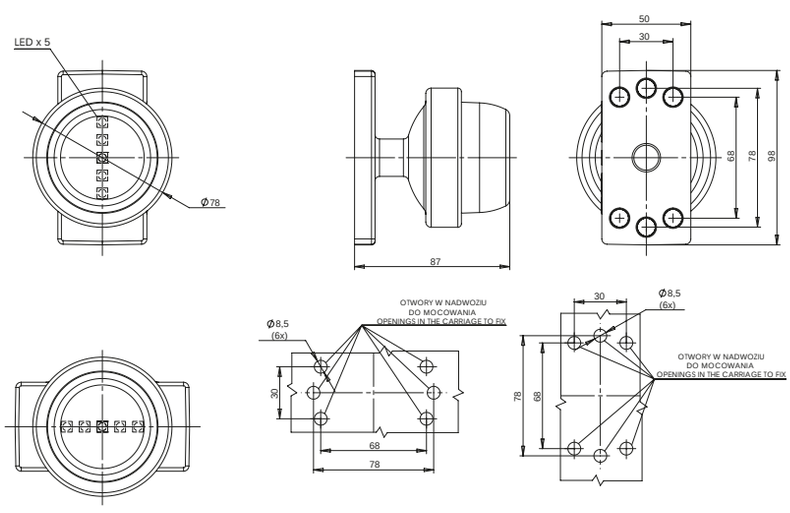


Questo prodotto è disponibile anche con connettore Jaeger. Tutti i prodotti con conettore Jaeger sono contrassegnati con la lettera „J" nel numero di catalogo. Quando si effettua un ordine, bisogna di ricordare di scegliere un prodotto con il conduttore di corrente corretto.
Este producto también está disponible con el conector Jaeger. Todos los productos con el conector Jaeger están marcados con la letra „J" en el número de catálogo. Al realizar un pedido, recuerde elegir un producto con la toma de corriente adecuada para usted.

# W74.3

## fanale di ingombro sagoma
## luz combinada de sintonización / posición

IP66/68

Opzionale / Opcional:

E 20

| numero di catalogo<br>Nº de catálogo | immagine<br>imagen | cavo<br>cable | sorgente luminosa<br>fuente de luz | lato di montaggio<br>lado del montaje | tensione di lavoro<br>tensión de trabajo | di posizione/di contorno laterali<br>de posición/sintonización lateral | circuito elettronico<br>sistema electrónico | pz.<br>pcs |
|---|---|---|---|---|---|---|---|---|
| **548/I** | | 493cm OMYp 3OOV 2xO,75mm² | LED | UNIVERSAL | 12V-24V | ● | | 4O |
| **548/II** | | 38cm LgY-S O,75mm² | LED | UNIVERSAL | 12V-24V | ● | | 4O |
| **548KR/I** | | 493cm OMYp 3OOV 2xO,75mm² | LED | UNIVERSAL | 12V-24V | ● | | 4O |
| **548KR/II** | | 38cm LgY-S O,75mm² | LED | UNIVERSAL | 12V-24V | ● | | 4O |
| **548/I/M** | | 5OOcm OMYp 3OOV 2xO,75mm² | LED | UNIVERSAL | 12V-24V | ● | ● | 4O |
| **548KR/I/M** | | 5OOcm OMYp 3OOV 2xO,75mm² | LED | UNIVERSAL | 12V-24V | ● | ● | 4O |

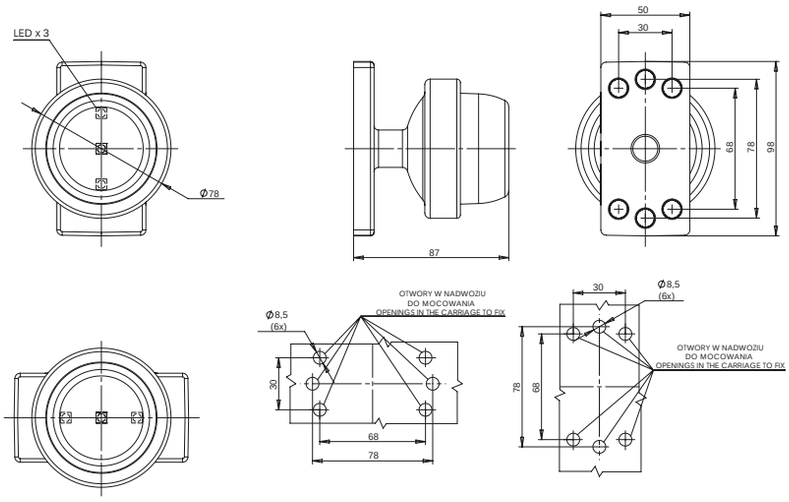


Questo prodotto è disponibile anche con connettore Jaeger. Tutti i prodotti con conettore Jaeger sono contrassegnati con la lettera „J" nel numero di catalogo. Quando si effettua un ordine, bisogna di ricordare di scegliere un prodotto con il conduttore di corrente corretto.
Este producto también está disponible con el conector Jaeger. Todos los productos con el conector Jaeger están marcados con la letra „J" en el número de catálogo. Al realizar un pedido, recuerde elegir un producto con la toma de corriente adecuada para usted.

# W76.1

## fanale ingombro
## luz combinada de sintonización / posición

IP66/68

Opzionale / Opcional:

E 20

| numero di catalogo<br>Nº de catálogo | immagine<br>imagen | cavo<br>cable | sorgente luminosa<br>fuente de luz | lato di montaggio<br>lado del montaje | tensione di lavoro<br>tensión de trabajo | di posizione/di contorno frontali<br>de posición/sintonización delantera | LED | pz.<br>pcs |
|---|---|---|---|---|---|---|---|---|
| **557** | | 22cm LgY-S 0.75mm² | LED | UNIVERSAL | 12V-24V | ● | 3 | 100 |

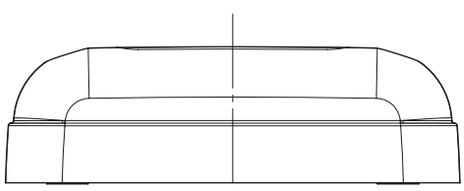

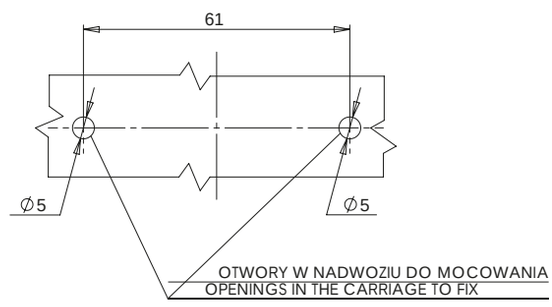


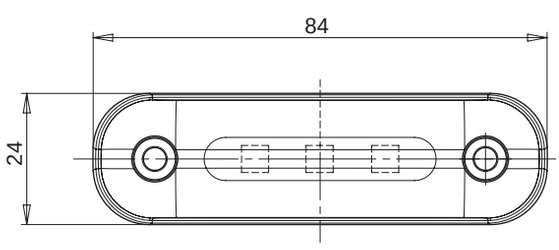


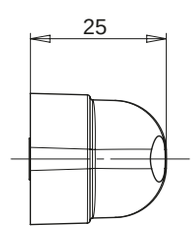


Questo prodotto è disponibile anche con connettore Jaeger. Tutti i prodotti con conettore Jaeger sono contrassegnati con la lettera „J" nel numero di catalogo.
Quando si effettua un ordine, bisogna di ricordare di scegliere un prodotto con il conduttore di corrente corretto.
Este producto también está disponible con el conector Jaeger. Todos los productos con el conector Jaeger están marcados con la letra „J" en el número de catálogo. Al realizar un pedido, recuerde elegir un producto con la toma de corriente adecuada para usted.

# fanale ingombro
## luz combinada de sintonización / posición
IP66/68

# W76.2

Opzionale / Opcional:

E 20

| numero di catalogo<br>Nº de catálogo | immagine<br>imagen | cavo<br>cable | sorgente luminosa<br>fuente de luz | lato di montaggio<br>lado del montaje | tensione di lavoro<br>tensión de trabajo | di posizione/di contorno frontali<br>de posición/sintonización delantera | LED | pz.<br>pcs |
|---|---|---|---|---|---|---|---|---|
| **558** | | 22cm LgY-S 0,75mm² | LED | UNIVERSAL | 12V-24V | ● | 6 | 100 |

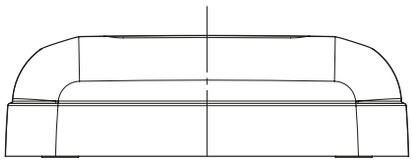

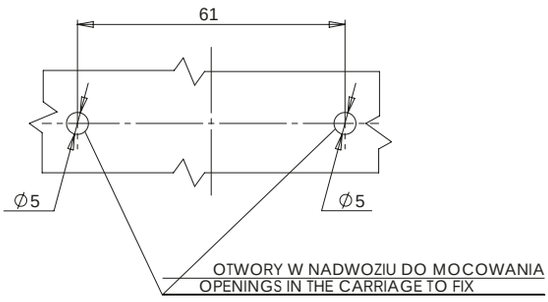


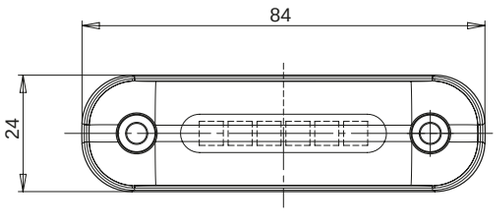


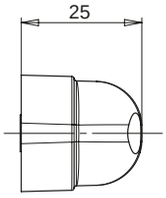


Questo prodotto è disponibile anche con connettore Jaeger. Tutti i prodotti con conettore Jaeger sono contrassegnati con la lettera „J" nel numero di catalogo. Quando si effettua un ordine, bisogna di ricordare di scegliere un prodotto con il conduttore di corrente corretto.
Este producto también está disponible con el conector Jaeger. Todos los productos con el conector Jaeger están marcados con la letra „J" en el número de catálogo. Al realizar un pedido, recuerde elegir un producto con la toma de corriente adecuada para usted.

# W76.3

## fanale ingombro
## luz combinada de sintonización / posición

IP66/68

Opzionale / Opcional:

E 20

| numero di catalogo<br>Nº de catálogo | immagine<br>imagen | cavo<br>cable | sorgente luminosa<br>fuente de luz | lato di montaggio<br>lado del montaje | tensione di lavoro<br>tensión de trabajo | di posizione/di contorno frontali<br>de posición/sintonización delantera | LED | pz.<br>pcs |
|---|---|---|---|---|---|---|---|---|
| * **559** | | 38cm LgY-S 0,75mm² | LED | UNIVERSAL | 12V-24V | ● | 9 | 100 |

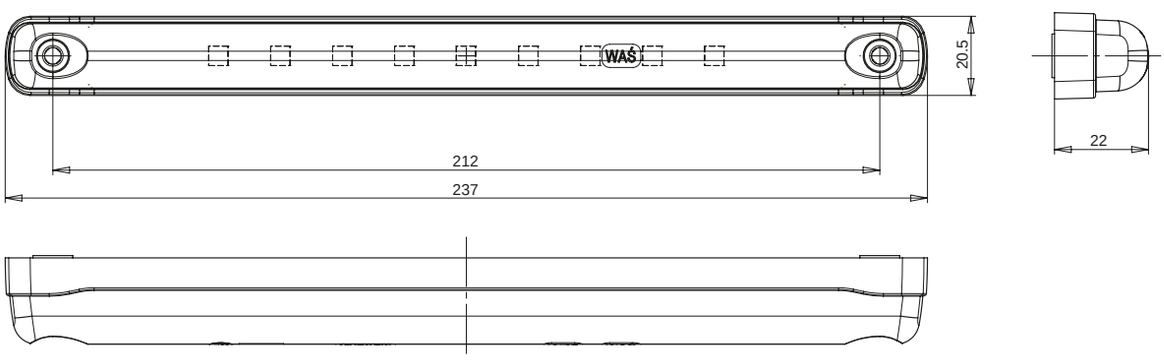


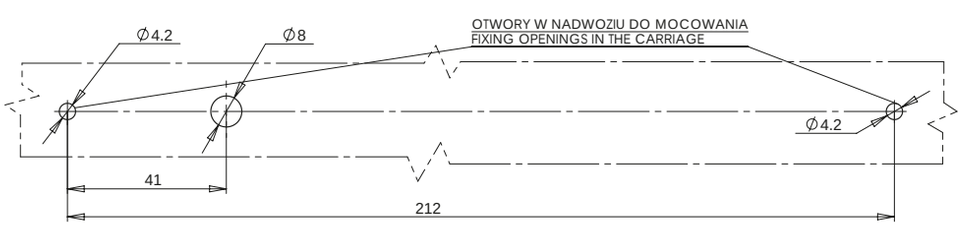


Questo prodotto è disponibile anche con connettore Jaeger. Tutti i prodotti con conettore Jaeger sono contrassegnati con la lettera „J" nel numero di catalogo. Quando si effettua un ordine, bisogna di ricordare di scegliere un prodotto con il conduttore di corrente corretto.
Este producto también está disponible con el conector Jaeger. Todos los productos con el conector Jaeger están marcados con la letra „J" en el número de catálogo. Al realizar un pedido, recuerde elegir un producto con la toma de corriente adecuada para usted.

# fanale ingombro
## luz combinada de sintonización / posición
IP66/68

# W76.4

Opzionale / Opcional:

E 20

| numero di catalogo<br>Nº de catálogo | immagine<br>imagen | cavo<br>cable | sorgente luminosa<br>fuente de luz | lato di montaggio<br>lado del montaje | tensione di lavoro<br>tensión de trabajo | di posizione/di contorno frontali<br>de posición/sintonización delantera | LED | pz.<br>pcs |
|---|---|---|---|---|---|---|---|---|
| **560** | | 38cm LgY-S 0,75mm² | LED | UNIVERSAL | 12V-24V | ● | 12 | 100 |

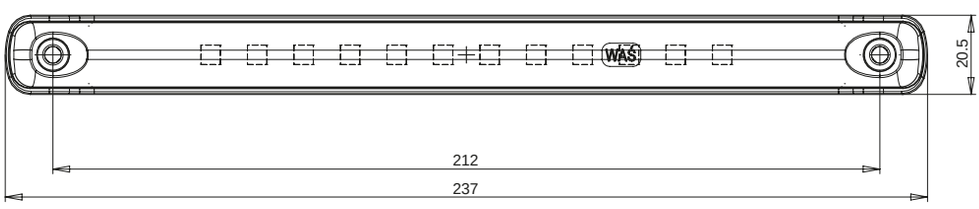


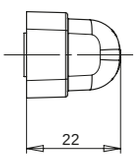

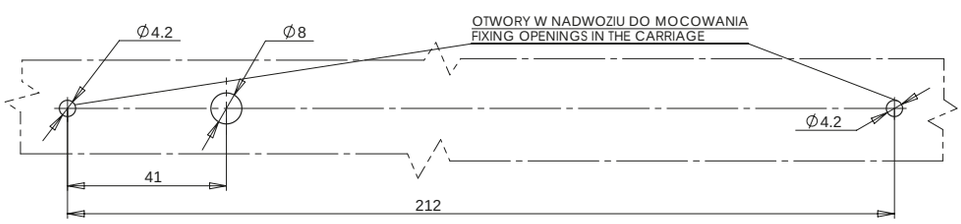


Questo prodotto è disponibile anche con connettore Jaeger. Tutti i prodotti con conettore Jaeger sono contrassegnati con la lettera „J" nel numero di catalogo. Quando si effettua un ordine, bisogna di ricordare di scegliere un prodotto con il conduttore di corrente corretto.
Este producto también está disponible con el conector Jaeger. Todos los productos con el conector Jaeger están marcados con la letra „J" en el número de catálogo. Al realizar un pedido, recuerde elegir un producto con la toma de corriente adecuada para usted.

# W77.1 SOLAR

## fanale di ingombro fuori sagoma

## luz combinada de sintonización / posición

IP66/68

Opzionale / Opcional:

E 20

| | numero di catalogo<br>Nº de catálogo | immagine<br>imagen | cavo<br>cable | sorgente luminosa<br>fuente de luz | lato di montaggio<br>lado del montaje | tensione di lavoro<br>tensión de trabajo | di posizione/di contorno frontali<br>de posición/sintonización delantera | di posizione/di contorno posteriori<br>de posición/sintonización trasera | pz.<br>pcs |
|---|---|---|---|---|---|---|---|---|---|
| * | **565L** | | 22cm LgY-S 0,75mm² | LED | LEFT | 12V-24V | ● | ● | 40 |
| * | **565P** | | 22cm LgY-S 0,75mm² | LED | RIGHT | 12V-24V | ● | ● | 40 |

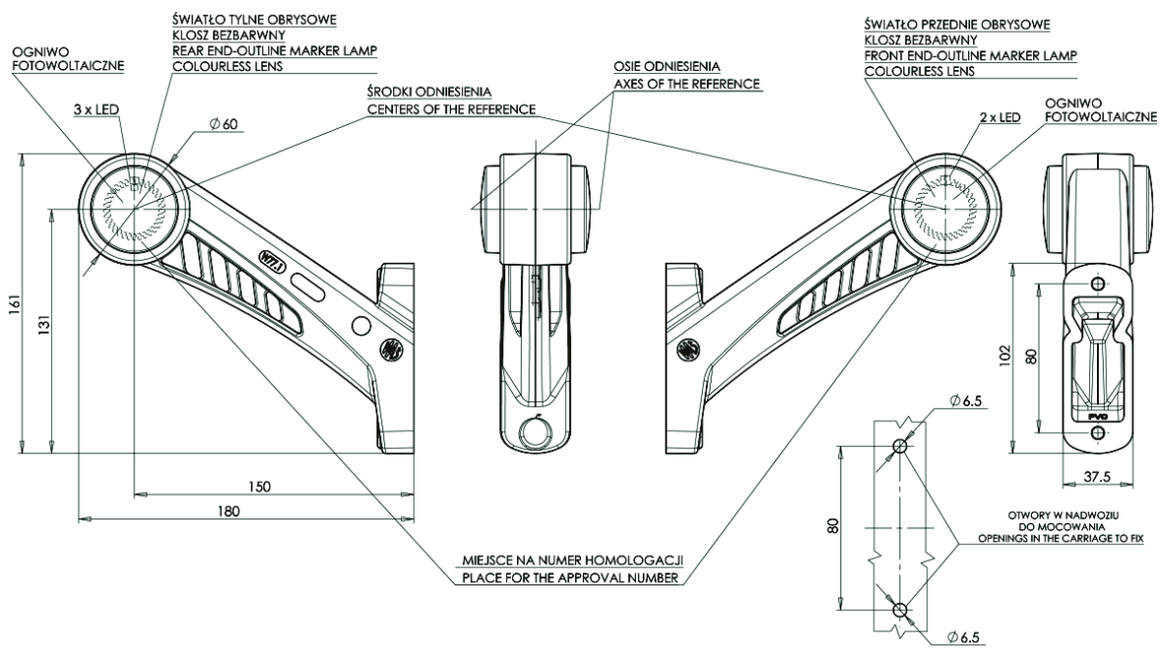


Questo prodotto è disponibile anche con connettore Jaeger. Tutti i prodotti con conettore Jaeger sono contrassegnati con la lettera „J" nel numero di catalogo. Quando si effettua un ordine, bisogna di ricordare di scegliere un prodotto con il conduttore di corrente corretto.
Este producto también está disponible con el conector Jaeger. Todos los productos con el conector Jaeger están marcados con la letra „J" en el número de catálogo. Al realizar un pedido, recuerde elegir un producto con la toma de corriente adecuada para usted.

# W77.3 SOLAR

fanale di ingombro fuori sagoma

luz combinada de sintonización / posición

IP66/68

Opzionale / Opcional:

E 20

| | numero di catalogo<br>Nº de catálogo | immagine<br>imagen | cavo<br>cable | sorgente luminosa<br>fuente de luz | lato di montaggio<br>lado del montaje | tensione di lavoro<br>tensión de trabajo | di posizione/di contorno frontali<br>de posición/sintonización delantera | di posizione/di contorno posteriori<br>de posición/sintonización trasera | pz.<br>pcs |
|---|---|---|---|---|---|---|---|---|---|
| * | **566L** | | 22cm LgY-S 0,75mm² | LED | LEFT | 12V-24V | ● | ● | 40 |
| * | **566P** | | 22cm LgY-S 0,75mm² | LED | RIGHT | 12V-24V | ● | ● | 40 |

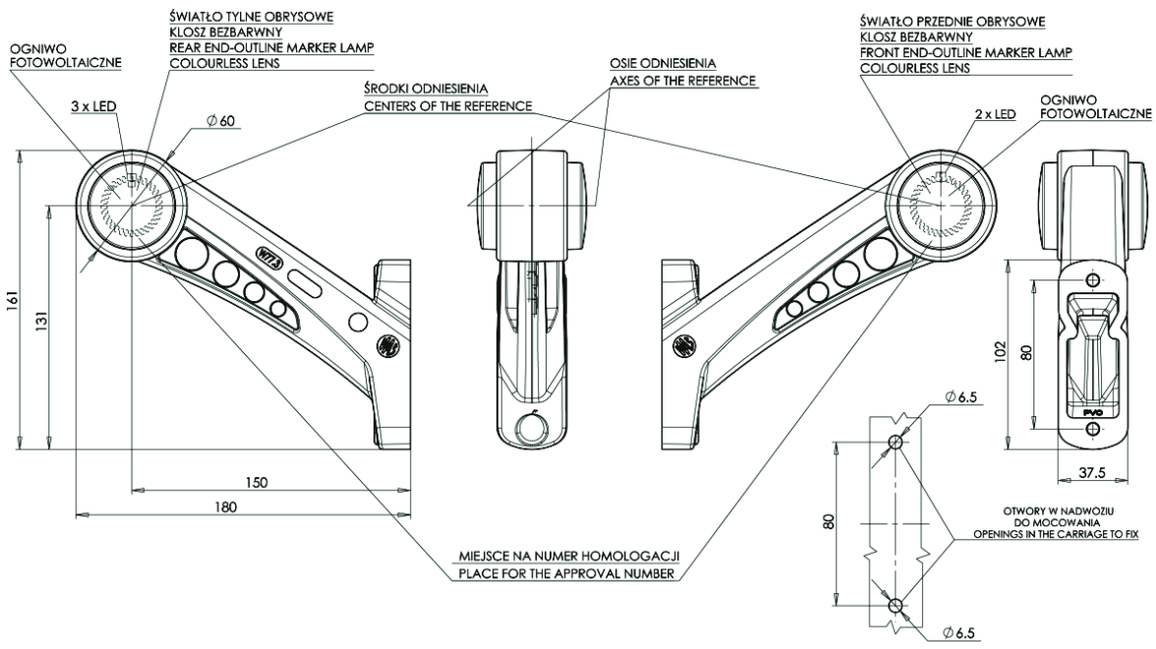


Questo prodotto è disponibile anche con connettore Jaeger. Tutti i prodotti con conettore Jaeger sono contrassegnati con la lettera „J" nel numero di catalogo. Quando si effettua un ordine, bisogna di ricordare di scegliere un prodotto con il conduttore di corrente corretto.
Este producto también está disponible con el conector Jaeger. Todos los productos con el conector Jaeger están marcados con la letra „J" en el número de catálogo. Al realizar un pedido, recuerde elegir un producto con la toma de corriente adecuada para usted.

# W77.1

## fanale di ingombro fuori sagoma
## luz combinada de sintonización / posición

IP66/68

Opzionale / Opcional:

E 20

| numero di catalogo<br>Nº de catálogo | immagine<br>imagen | cavo<br>cable | sorgente luminosa<br>fuente de luz | lato di montaggio<br>lado del montaje | tensione di lavoro<br>tensión de trabajo | di posizione/di contorno frontali<br>de posición/sintonización delantera | di posizione/di contorno posteriori<br>de posición/sintonización trasera | di posizione/di contorno laterali<br>de posición/sintonización lateral | pz.<br>pcs |
|---|---|---|---|---|---|---|---|---|---|
| **567L** | | 22cm LgY-S 0,75mm² | LED | LEFT | 12V-24V | ● | ● | ● | 40 |
| **567P** | | 22cm LgY-S 0,75mm² | LED | RIGHT | 12V-24V | ● | ● | ● | 40 |
| **568L** | | 22cm LgY-S 0,75mm² | LED | LEFT | 12V-24V | ● | ● | | 40 |
| **568P** | | 22cm LgY-S 0,75mm² | LED | RIGHT | 12V-24V | ● | ● | | 40 |

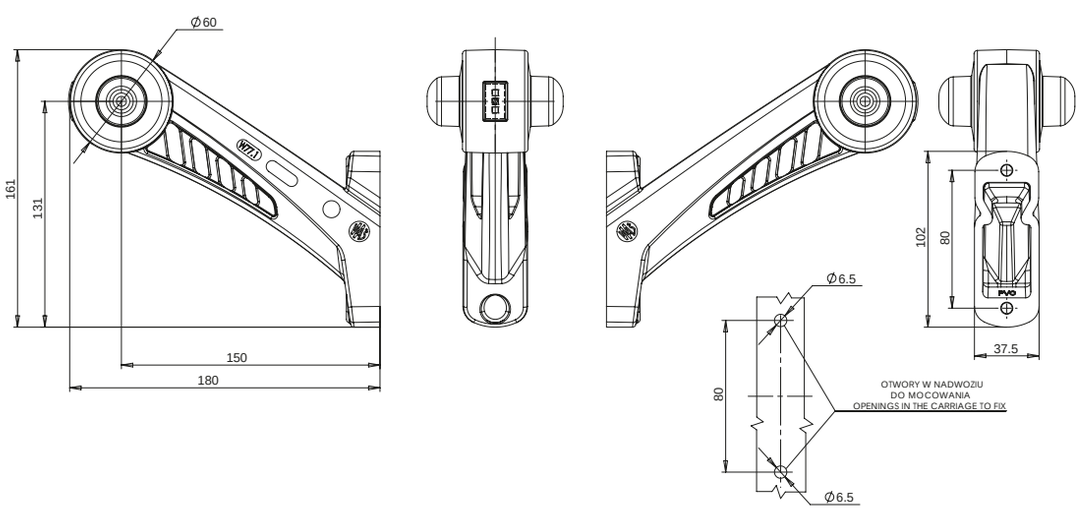


Questo prodotto è disponibile anche con connettore Jaeger. Tutti i prodotti con conettore Jaeger sono contrassegnati con la lettera „J" nel numero di catalogo. Quando si effettua un ordine, bisogna di ricordare di scegliere un prodotto con il conduttore di corrente corretto.
Este producto también está disponible con el conector Jaeger. Todos los productos con el conector Jaeger están marcados con la letra „J" en el número de catálogo. Al realizar un pedido, recuerde elegir un producto con la toma de corriente adecuada para usted.

# W77.2

## fanale di ingombro fuori sagoma
## luz combinada de sintonización / posición

IP66/68

E 20

Opzionale / Opcional:

| numero di catalogo<br>Nº de catálogo | immagine<br>imagen | cavo<br>cable | sorgente luminosa<br>fuente de luz | lato di montaggio<br>lado del montaje | tensione di lavoro<br>tensión de trabajo | di posizione/di contorno frontali<br>de posición/sintonización delantera | di posizione/di contorno posteriori<br>de posición/sintonización trasera | di posizione/di contorno laterali<br>de posición/sintonización lateral | pz.<br>pcs |
|---|---|---|---|---|---|---|---|---|---|
| **569L** | | 27cm LgY-S 0,75mm² | LED | LEFT | 12V-24V | ● | ● | ● | 40 |
| **569P** | | 27cm LgY-S 0,75mm² | LED | RIGHT | 12V-24V | ● | ● | ● | 40 |
| **570L** | | 27cm LgY-S 0,75mm² | LED | LEFT | 12V-24V | ● | ● | | 40 |
| **570P** | | 27cm LgY-S 0,75mm² | LED | RIGHT | 12V-24V | ● | ● | | 40 |

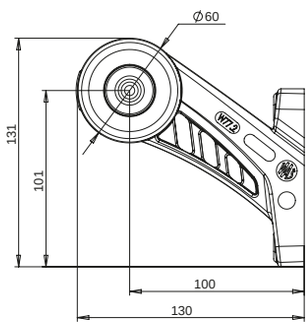


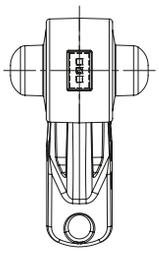

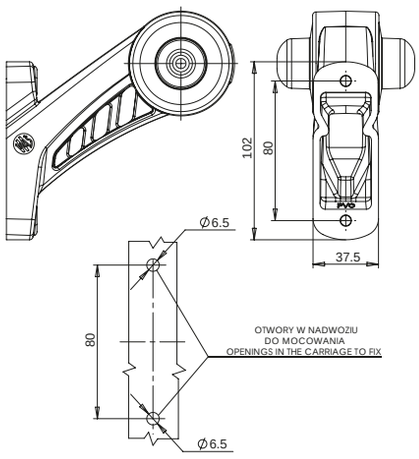


Questo prodotto è disponibile anche con connettore Jaeger. Tutti i prodotti con conettore Jaeger sono contrassegnati con la lettera „J" nel numero di catalogo. Quando si effettua un ordine, bisogna di ricordare di scegliere un prodotto con il conduttore di corrente corretto.
Este producto también está disponible con el conector Jaeger. Todos los productos con el conector Jaeger están marcados con la letra „J" en el número de catálogo. Al realizar un pedido, recuerde elegir un producto con la toma de corriente adecuada para usted.

# W77.3

## fanale di ingombro fuori sagoma
## luz combinada de sintonización / posición

IP66/68

E 20

Opzionale / Opcional:

| numero di catalogo<br>Nº de catálogo | immagine<br>imagen | cavo<br>cable | sorgente luminosa<br>fuente de luz | lato di montaggio<br>lado del montaje | tensione di lavoro<br>tensión de trabajo | di posizione/di contorno frontali<br>de posición/sintonización delantera | di posizione/di contorno posteriori<br>de posición/sintonización trasera | di posizione/di contorno laterali<br>de posición/sintonización lateral | pz.<br>pcs |
|---|---|---|---|---|---|---|---|---|---|
| **571L** | | 22cm LgY-S 0,75mm² | LED | LEFT | 12V-24V | ● | ● | ● | 40 |
| **571P** | | 22cm LgY-S 0,75mm² | LED | RIGHT | 12V-24V | ● | ● | ● | 40 |
| **572L** | | 22cm LgY-S 0,75mm² | LED | LEFT | 12V-24V | ● | ● | | 40 |
| **572P** | | 22cm LgY-S 0,75mm² | LED | RIGHT | 12V-24V | ● | ● | | 40 |

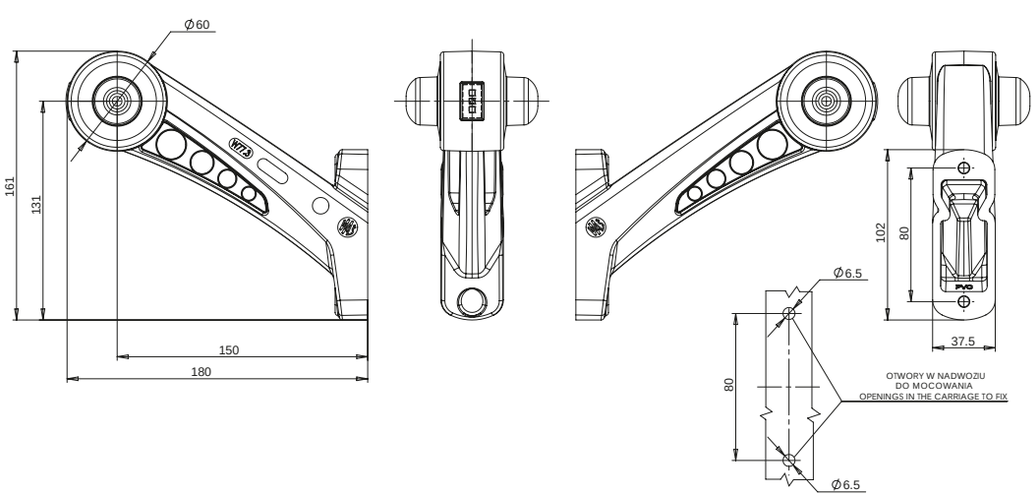


Questo prodotto è disponibile anche con connettore Jaeger. Tutti i prodotti con conettore Jaeger sono contrassegnati con la lettera „J" nel numero di catalogo. Quando si effettua un ordine, bisogna di ricordare di scegliere un prodotto con il conduttore di corrente corretto.
Este producto también está disponible con el conector Jaeger. Todos los productos con el conector Jaeger están marcados con la letra „J" en el número de catálogo. Al realizar un pedido, recuerde elegir un producto con la toma de corriente adecuada para usted.

# W77.4

## fanale di ingombro fuori sagoma
## luz combinada de sintonización / posición

IP66/68

E 20

Opzionale / Opcional:

| numero di catalogo<br>Nº de catálogo | immagine<br>imagen | cavo<br>cable | sorgente luminosa<br>fuente de luz | lato di montaggio<br>lado del montaje | tensione di lavoro<br>tensión de trabajo | di posizione/di contorno frontali<br>de posición/sintonización delantera | di posizione/di contorno posteriori<br>de posición/sintonización trasera | di posizione/di contorno laterali<br>de posición/sintonización lateral | pz.<br>pcs. |
|---|---|---|---|---|---|---|---|---|---|
| **573L** | | 27cm LgY-S 0,75mm² | LED | LEFT | 12V-24V | ● | ● | ● | 40 |
| **573P** | | 27cm LgY-S 0,75mm² | LED | RIGHT | 12V-24V | ● | ● | ● | 40 |
| **574L** | | 27cm LgY-S 0,75mm² | LED | LEFT | 12V-24V | ● | ● | | 40 |
| **574P** | | 27cm LgY-S 0,75mm² | LED | RIGHT | 12V-24V | ● | ● | | 40 |

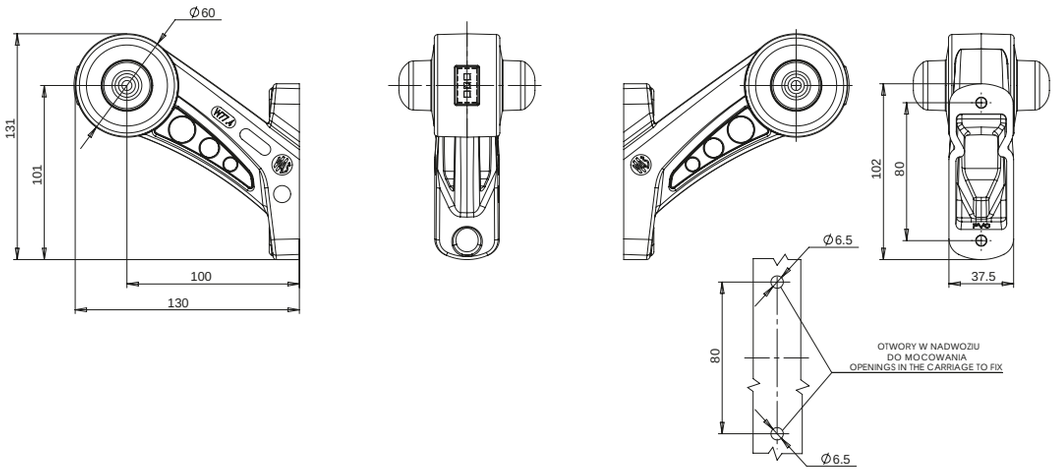


Questo prodotto è disponibile anche con connettore Jaeger. Tutti i prodotti con conettore Jaeger sono contrassegnati con la lettera „J" nel numero di catalogo. Quando si effettua un ordine, bisogna di ricordare di scegliere un prodotto con il conduttore di corrente corretto.
Este producto también está disponible con el conector Jaeger. Todos los productos con el conector Jaeger están marcados con la letra „J" en el número de catálogo. Al realizar un pedido, recuerde elegir un producto con la toma de corriente adecuada para usted.

# W77.1RF

## fanale di ingombro fuori sagoma

## luz combinada de sintonización / posición

IP66/68

Opzionale / Opcional:

E 20

| numero di catalogo<br>Nº de catálogo | immagine<br>imagen | cavo<br>cable | sorgente luminosa<br>fuente de luz | lato di montaggio<br>lado del montaje | tensione di lavoro<br>tensión de trabajo | di posizione/di contorno frontali<br>de posición/sintonización delantera | di posizione/di contorno posteriori<br>de posición/sintonización trasera | di posizione/di contorno laterali<br>de posición/sintonización lateral | pz.<br>pcs |
|---|---|---|---|---|---|---|---|---|---|
| **575BCL** | | 22cm LgY-S 0,75mm² | LED | LEFT | 12V-24V | ● | ● | ● | 40 |
| **575BCP** | | 22cm LgY-S 0,75mm² | LED | RIGHT | 12V-24V | ● | ● | ● | 40 |
| **576BCL** | | 22cm LgY-S 0,75mm² | LED | LEFT | 12V-24V | ● | ● | | 40 |
| **576BCP** | | 22cm LgY-S 0,75mm² | LED | RIGHT | 12V-24V | ● | ● | | 40 |

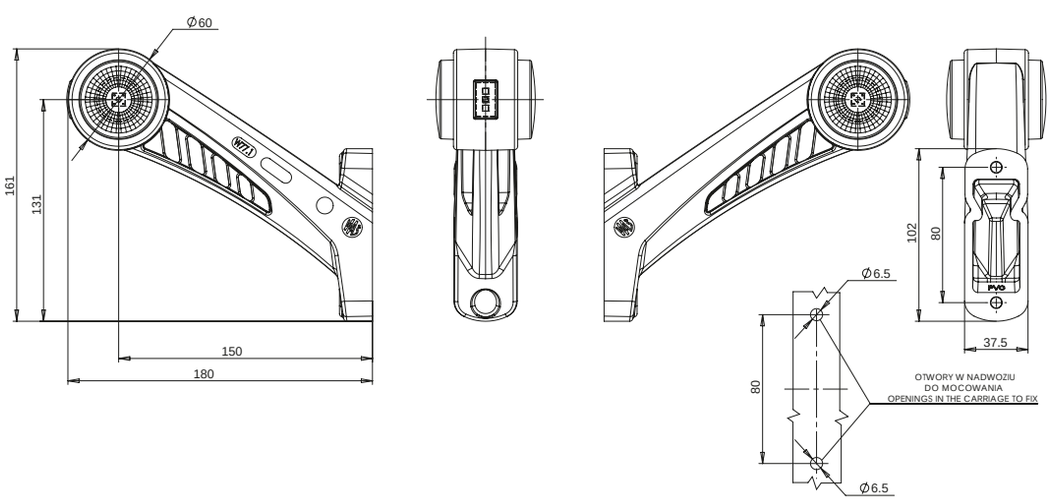


Questo prodotto è disponibile anche con connettore Jaeger. Tutti i prodotti con conettore Jaeger sono contrassegnati con la lettera „J" nel numero di catalogo. Quando si effettua un ordine, bisogna di ricordare di scegliere un prodotto con il conduttore di corrente corretto.
Este producto también está disponible con el conector Jaeger. Todos los productos con el conector Jaeger están marcados con la letra „J" en el número de catálogo. Al realizar un pedido, recuerde elegir un producto con la toma de corriente adecuada para usted.

# W77.2RF

## fanale di ingombro fuori sagoma
## luz combinada de sintonización / posición

IP66/68

E 20

Opzionale / Opcional:

| numero di catalogo<br>Nº de catálogo | immagine<br>imagen | cavo<br>cable | sorgente luminosa<br>fuente de luz | lato di montaggio<br>lado del montaje | tensione di lavoro<br>tensión de trabajo | di posizione/di contorno frontali<br>de posición/sintonización delantera | di posizione/di contorno posteriori<br>de posición/sintonización trasera | di posizione/di contorno laterali<br>de posición/sintonización lateral | pz.<br>pcs |
|---|---|---|---|---|---|---|---|---|---|
| **577BCL** | | 27cm LgY-S 0,75mm² | LED | LEFT | 12V-24V | ● | ● | ● | 40 |
| **577BCP** | | 27cm LgY-S 0,75mm² | LED | RIGHT | 12V-24V | ● | ● | ● | 40 |
| **578BCL** | | 27cm LgY-S 0,75mm² | LED | LEFT | 12V-24V | ● | ● | | 40 |
| **578BCP** | | 27cm LgY-S 0,75mm² | LED | RIGHT | 12V-24V | ● | ● | | 40 |

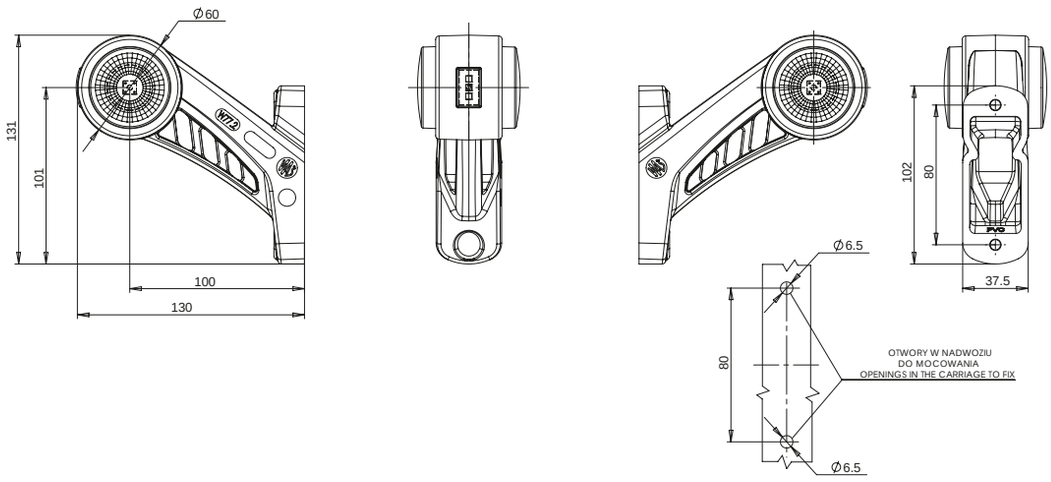


Questo prodotto è disponibile anche con connettore Jaeger. Tutti i prodotti con conettore Jaeger sono contrassegnati con la lettera „J" nel numero di catalogo. Quando si effettua un ordine, bisogna di ricordare di scegliere un prodotto con il conduttore di corrente corretto.
Este producto también está disponible con el conector Jaeger. Todos los productos con el conector Jaeger están marcados con la letra „J" en el número de catálogo. Al realizar un pedido, recuerde elegir un producto con la toma de corriente adecuada para usted.

# W77.3RF

## fanale di ingombro fuori sagoma

## luz combinada de sintonización / posición

IP66/68

Opzionale / Opcional:

E 20

| numero di catalogo<br>Nº de catálogo | immagine<br>imagen | cavo<br>cable | sorgente luminosa<br>fuente de luz | lato di montaggio<br>lado del montaje | tensione di lavoro<br>tensión de trabajo | di posizione/di contorno frontali<br>de posición/sintonización delantera | di posizione/di contorno posteriori<br>de posición/sintonización trasera | di posizione/di contorno laterali<br>de posición/sintonización lateral | pz.<br>pcs |
|---|---|---|---|---|---|---|---|---|---|
| **579BCL** | | 22cm LgY-S 0,75mm² | LED | LEFT | 12V-24V | ● | ● | ● | 40 |
| **579BCP** | | 22cm LgY-S 0,75mm² | LED | RIGHT | 12V-24V | ● | ● | ● | 40 |
| **580BCL** | | 22cm LgY-S 0,75mm² | LED | LEFT | 12V-24V | ● | ● | | 40 |
| **580BCP** | | 22cm LgY-S 0,75mm² | LED | RIGHT | 12V-24V | ● | ● | | 40 |

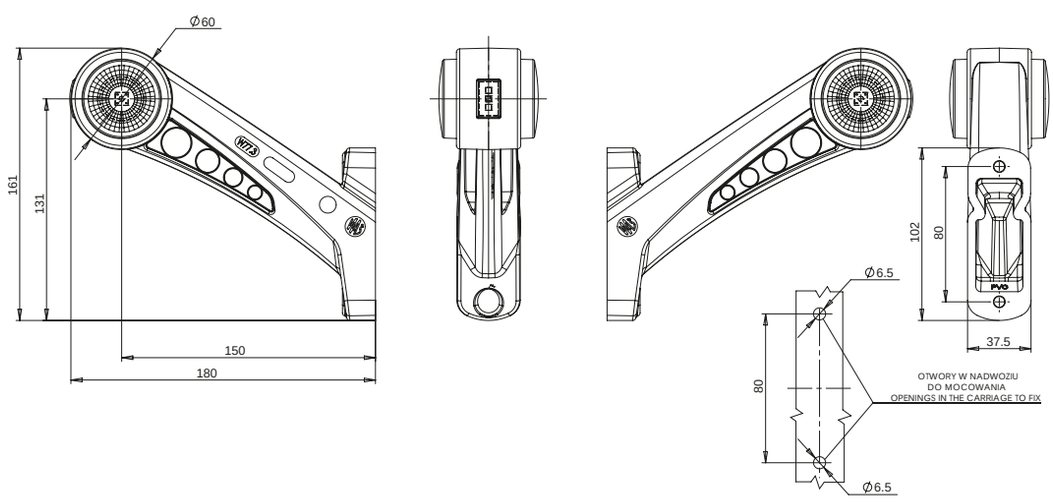


Questo prodotto è disponibile anche con connettore Jaeger. Tutti i prodotti con conettore Jaeger sono contrassegnati con la lettera „J" nel numero di catalogo. Quando si effettua un ordine, bisogna di ricordare di scegliere un prodotto con il conduttore di corrente corretto.
Este producto también está disponible con el conector Jaeger. Todos los productos con el conector Jaeger están marcados con la letra „J" en el número de catálogo. Al realizar un pedido, recuerde elegir un producto con la toma de corriente adecuada para usted.

# W77.4RF

## fanale di ingombro fuori sagoma
## luz combinada de sintonización / posición

IP66/68

E 20

Opzionale / Opcional:

| numero di catalogo<br>Nº de catálogo | immagine<br>imagen | cavo<br>cable | sorgente luminosa<br>fuente de luz | lato di montaggio<br>lado del montaje | tensione di lavoro<br>tensión de trabajo | di posizione/di contorno frontali<br>de posición/sintonización delantera | di posizione/di contorno posteriori<br>de posición/sintonización trasera | di posizione/di contorno laterali<br>de posición/sintonización lateral | pz.<br>pcs |
|---|---|---|---|---|---|---|---|---|---|
| **581BCL** | | 27cm LgY-S 0,75mm² | LED | LEFT | 12V-24V | ● | ● | ● | 40 |
| **581BCP** | | 27cm LgY-S 0,75mm² | LED | RIGHT | 12V-24V | ● | ● | ● | 40 |
| **582BCL** | | 27cm LgY-S 0,75mm² | LED | LEFT | 12V-24V | ● | ● | | 40 |
| **582BCP** | | 27cm LgY-S 0,75mm² | LED | RIGHT | 12V-24V | ● | ● | | 40 |

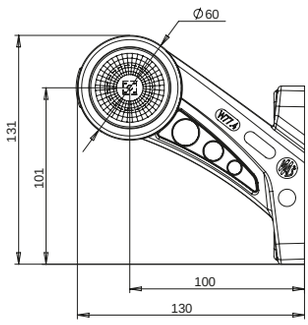


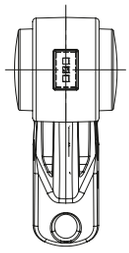

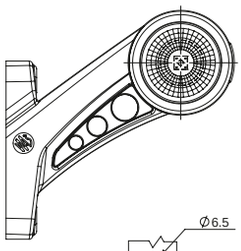

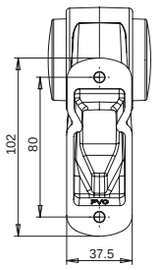


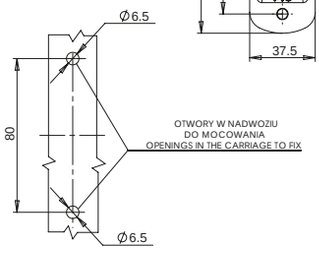


Questo prodotto è disponibile anche con connettore Jaeger. Tutti i prodotti con conettore Jaeger sono contrassegnati con la lettera „J" nel numero di catalogo.
Quando si effettua un ordine, bisogna di ricordare di scegliere un prodotto con il conduttore di corrente corretto.
Este producto también está disponible con el conector Jaeger. Todos los productos con el conector Jaeger están marcados con la letra „J" en el número de catálogo. Al realizar un pedido, recuerde elegir un producto con la toma de corriente adecuada para usted.

# W77.1W

## fanale di ingombro fuori sagoma

## luz combinada de sintonización / posición

IP66/68

Opzionale / Opcional:

E 20

| numero di catalogo<br>Nº de catálogo | immagine<br>imagen | cavo<br>cable | sorgente luminosa<br>fuente de luz | lato di montaggio<br>lado del montaje | tensione di lavoro<br>tensión de trabajo | di posizione/di contorno frontali<br>de posición/sintonización delantera | di posizione/di contorno posteriori<br>de posición/sintonización trasera | di posizione/di contorno laterali<br>de posición/sintonización lateral | pz.<br>pcs |
|---|---|---|---|---|---|---|---|---|---|
| **599BCL** | | 22cm LgY-S 0,75mm² | LED | LEFT | 12V-24V | ● | ● | ● | 40 |
| **599BCP** | | 22cm LgY-S 0,75mm² | LED | RIGHT | 12V-24V | ● | ● | ● | 40 |
| **600BCL** | | 22cm LgY-S 0,75mm² | LED | LEFT | 12V-24V | ● | ● | | 40 |
| **600BCP** | | 22cm LgY-S 0,75mm² | LED | RIGHT | 12V-24V | ● | ● | | 40 |

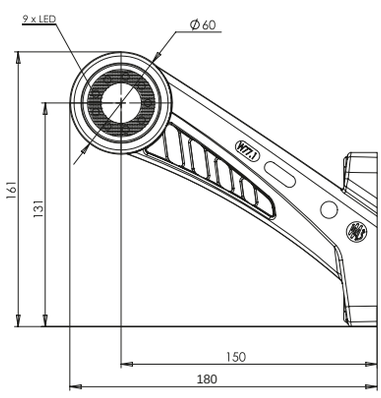


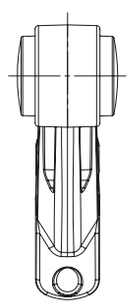

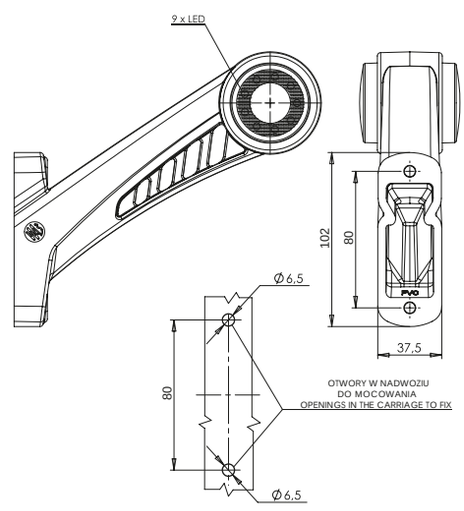


Questo prodotto è disponibile anche con connettore Jaeger. Tutti i prodotti con conettore Jaeger sono contrassegnati con la lettera „J" nel numero di catalogo. Quando si effettua un ordine, bisogna di ricordare di scegliere un prodotto con il conduttore di corrente corretto.
Este producto también está disponible con el conector Jaeger. Todos los productos con el conector Jaeger están marcados con la letra „J" en el número de catálogo. Al realizar un pedido, recuerde elegir un producto con la toma de corriente adecuada para usted.

# W77.2W

## fanale di ingombro fuori sagoma
## luz combinada de sintonización / posición

IP66/68

E 20

Opzionale / Opcional:

| numero di catalogo<br>Nº de catálogo | immagine<br>imagen | cavo<br>cable | sorgente luminosa<br>fuente de luz | lato di montaggio<br>lado del montaje | tensione di lavoro<br>tensión de trabajo | di posizione/di contorno frontali<br>de posición/sintonización delantera | di posizione/di contorno posteriori<br>de posición/sintonización trasera | di posizione/di contorno laterali<br>de posición/sintonización lateral | pz.<br>pcs |
|---|---|---|---|---|---|---|---|---|---|
| **601BCL** | | 27cm LgY-S 0,75mm² | LED | LEFT | 12V-24V | ● | ● | ● | 40 |
| **601BCP** | | 27cm LgY-S 0,75mm² | LED | RIGHT | 12V-24V | ● | ● | ● | 40 |
| **602BCL** | | 27cm LgY-S 0,75mm² | LED | LEFT | 12V-24V | ● | ● | | 40 |
| **602BCP** | | 27cm LgY-S 0,75mm² | LED | RIGHT | 12V-24V | ● | ● | | 40 |

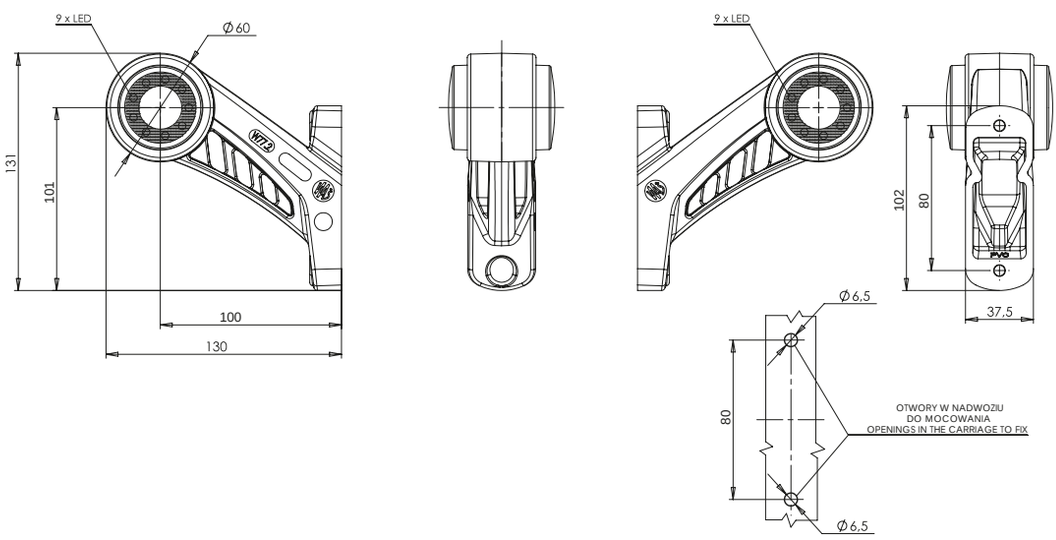


Questo prodotto è disponibile anche con connettore Jaeger. Tutti i prodotti con conettore Jaeger sono contrassegnati con la lettera „J" nel numero di catalogo. Quando si effettua un ordine, bisogna di ricordare di scegliere un prodotto con il conduttore di corrente corretto.
Este producto también está disponible con el conector Jaeger. Todos los productos con el conector Jaeger están marcados con la letra „J" en el número de catálogo. Al realizar un pedido, recuerde elegir un producto con la toma de corriente adecuada para usted.

# W77.3W

## fanale di ingombro fuori sagoma

## luz combinada de sintonización / posición

IP66/68

Opzionale / Opcional:

E 20

| numero di catalogo<br>Nº de catálogo | immagine<br>imagen | cavo<br>cable | sorgente luminosa<br>fuente de luz | lato di montaggio<br>lado del montaje | tensione di lavoro<br>tensión de trabajo | di posizione/di contorno frontali<br>de posición/sintonización delantera | di posizione/di contorno posteriori<br>de posición/sintonización trasera | di posizione/di contorno laterali<br>de posición/sintonización lateral | pz.<br>pcs |
|---|---|---|---|---|---|---|---|---|---|
| **603BCL** | | 22cm LgY-S 0,75mm² | LED | LEFT | 12V-24V | ● | ● | ● | 40 |
| **603BCP** | | 22cm LgY-S 0,75mm² | LED | RIGHT | 12V-24V | ● | ● | ● | 40 |
| **604BCL** | | 22cm LgY-S 0,75mm² | LED | LEFT | 12V-24V | ● | ● | | 40 |
| **604BCP** | | 22cm LgY-S 0,75mm² | LED | RIGHT | 12V-24V | ● | ● | | 40 |

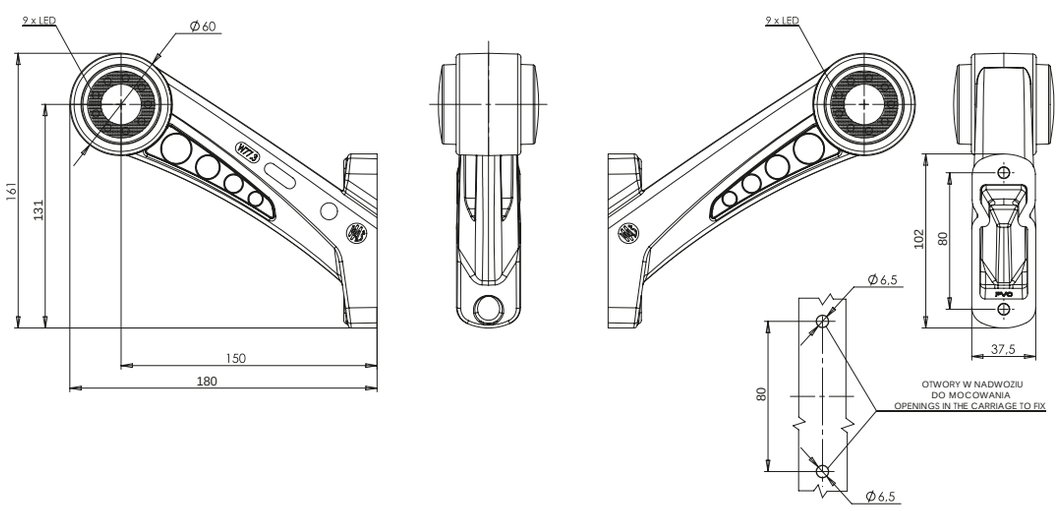


Questo prodotto è disponibile anche con connettore Jaeger. Tutti i prodotti con conettore Jaeger sono contrassegnati con la lettera „J" nel numero di catalogo. Quando si effettua un ordine, bisogna di ricordare di scegliere un prodotto con il conduttore di corrente corretto.
Este producto también está disponible con el conector Jaeger. Todos los productos con el conector Jaeger están marcados con la letra „J" en el número de catálogo. Al realizar un pedido, recuerde elegir un producto con la toma de corriente adecuada para usted.

# W77.4W

## fanale di ingombro fuori sagoma
## luz combinada de sintonización / posición

IP66/68

E 20

Opzionale / Opcional:

| numero di catalogo<br>Nº de catálogo | immagine<br>imagen | cavo<br>cable | sorgente luminosa<br>fuente de luz | lato di montaggio<br>lado del montaje | tensione di lavoro<br>tensión de trabajo | di posizione/di contorno frontali<br>de posición/sintonización delantera | di posizione/di contorno posteriori<br>de posición/sintonización trasera | di posizione/di contorno laterali<br>de posición/sintonización lateral | pz.<br>pcs |
|---|---|---|---|---|---|---|---|---|---|
| **605BCL** | | 27cm LgY-S 0,75mm² | LED | LEFT | 12V-24V | ● | ● | ● | 40 |
| **605BCP** | | 27cm LgY-S 0,75mm² | LED | RIGHT | 12V-24V | ● | ● | ● | 40 |
| **606BCL** | | 27cm LgY-S 0,75mm² | LED | LEFT | 12V-24V | ● | ● | | 40 |
| **606BCP** | | 27cm LgY-S 0,75mm² | LED | RIGHT | 12V-24V | ● | ● | | 40 |

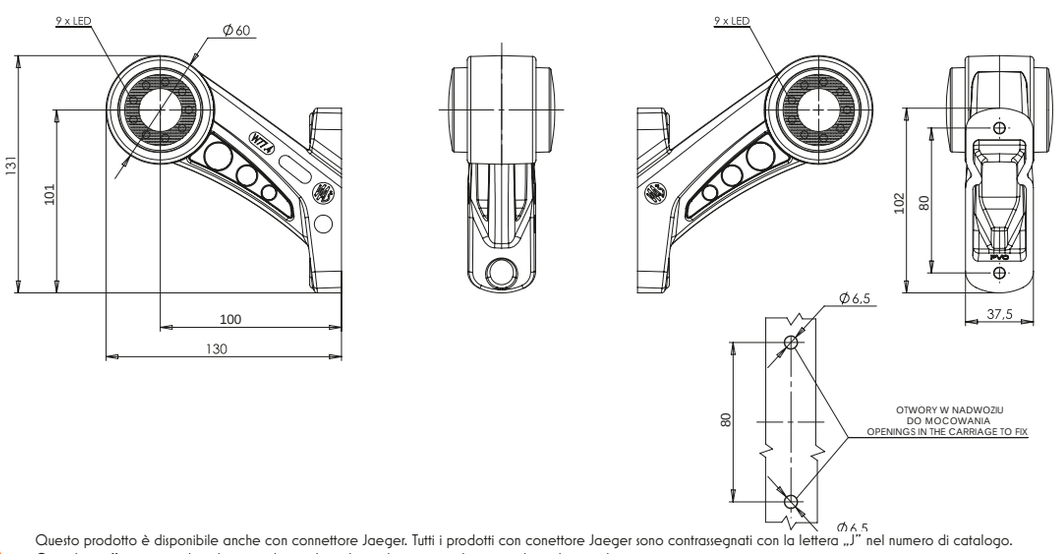


Questo prodotto è disponibile anche con connettore Jaeger. Tutti i prodotti con conettore Jaeger sono contrassegnati con la lettera „J" nel numero di catalogo. Quando si effettua un ordine, bisogna di ricordare di scegliere un prodotto con il conduttore di corrente corretto.
Este producto también está disponible con el conector Jaeger. Todos los productos con el conector Jaeger están marcados con la letra „J" en el número de catálogo. Al realizar un pedido, recuerde elegir un producto con la toma de corriente adecuada para usted.

# W77.1WW

## fanale di ingombro fuori sagoma

## luz combinada de sintonización / posición

IP66/68

Opzionale / Opcional:

E 20

| numero di catalogo<br>Nº de catálogo | immagine<br>imagen | cavo<br>cable | sorgente luminosa<br>fuente de luz | lato di montaggio<br>lado del montaje | tensione di lavoro<br>tensión de trabajo | di posizione/di contorno frontali<br>de posición/sintonización delantera | di posizione/di contorno posteriori<br>de posición/sintonización trasera | di posizione/di contorno laterali<br>de posición/sintonización lateral | pz.<br>pcs |
|---|---|---|---|---|---|---|---|---|---|
| **607BCL** | | 22cm LgY-S 0,75mm² | LED | LEFT | 12V-24V | ● | ● | ● | 40 |
| **607BCP** | | 22cm LgY-S 0,75mm² | LED | RIGHT | 12V-24V | ● | ● | ● | 40 |
| **608BCL** | | 22cm LgY-S 0,75mm² | LED | LEFT | 12V-24V | ● | ● | | 40 |
| **608BCP** | | 22cm LgY-S 0,75mm² | LED | RIGHT | 12V-24V | ● | ● | | 40 |

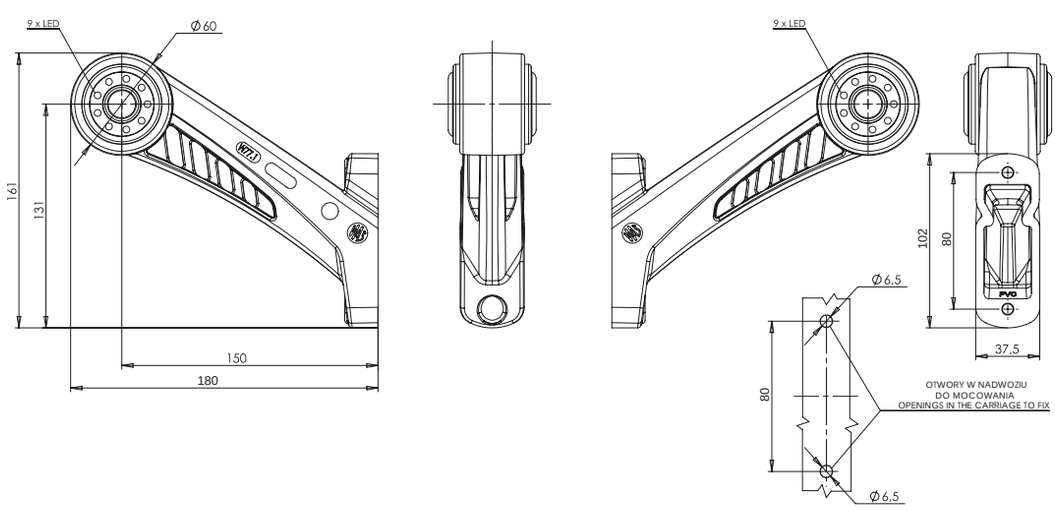


Questo prodotto è disponibile anche con connettore Jaeger. Tutti i prodotti con conettore Jaeger sono contrassegnati con la lettera „J" nel numero di catalogo. Quando si effettua un ordine, bisogna di ricordare di scegliere un prodotto con il conduttore di corrente corretto.
Este producto también está disponible con el conector Jaeger. Todos los productos con el conector Jaeger están marcados con la letra „J" en el número de catálogo. Al realizar un pedido, recuerde elegir un producto con la toma de corriente adecuada para usted.

# W77.2WW

## fanale di ingombro fuori sagoma

## luz combinada de sintonización / posición

IP66/68

E 20

Opzionale / Opcional:

| numero di catalogo<br>Nº de catálogo | immagine<br>imagen | cavo<br>cable | sorgente luminosa<br>fuente de luz | lato di montaggio<br>lado del montaje | tensione di lavoro<br>tensión de trabajo | di posizione/di contorno frontali<br>de posición/sintonización delantera | di posizione/di contorno posteriori<br>de posición/sintonización trasera | di posizione/di contorno laterali<br>de posición/sintonización lateral | pz.<br>pcs. |
|---|---|---|---|---|---|---|---|---|---|
| **609BCL** | | 27cm LgY-S 0,75mm² | LED | LEFT | 12V-24V | ● | ● | ● | 40 |
| **609BCP** | | 27cm LgY-S 0,75mm² | LED | RIGHT | 12V-24V | ● | ● | ● | 40 |
| **610BCL** | | 27cm LgY-S 0,75mm² | LED | LEFT | 12V-24V | ● | ● | | 40 |
| **610BCP** | | 27cm LgY-S 0,75mm² | LED | RIGHT | 12V-24V | ● | ● | | 40 |

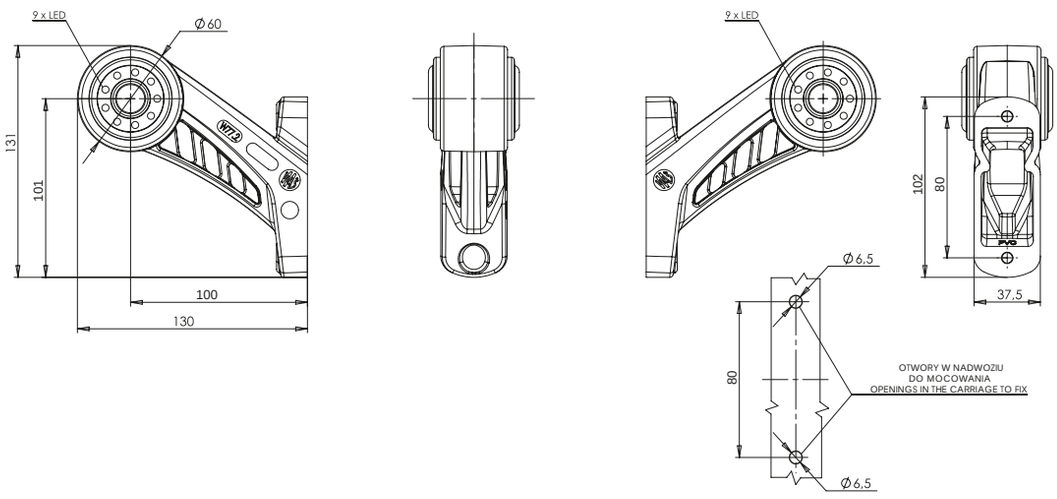


Questo prodotto è disponibile anche con connettore Jaeger. Tutti i prodotti con conettore Jaeger sono contrassegnati con la lettera „J" nel numero di catalogo. Quando si effettua un ordine, bisogna di ricordare di scegliere un prodotto con il conduttore di corrente corretto.
Este producto también está disponible con el conector Jaeger. Todos los productos con el conector Jaeger están marcados con la letra „J" en el número de catálogo. Al realizar un pedido, recuerde elegir un producto con la toma de corriente adecuada para usted.

# W77.3WW

## fanale di ingombro fuori sagoma

## luz combinada de sintonización / posición

IP66/68

Opzionale / Opcional:

E 20

| numero di catalogo<br>Nº de catálogo | immagine<br>imagen | cavo<br>cable | sorgente luminosa<br>fuente de luz | lato di montaggio<br>lado del montaje | tensione di lavoro<br>tensión de trabajo | di posizione/di contorno frontali<br>de posición/sintonización delantera | di posizione/di contorno posteriori<br>de posición/sintonización trasera | di posizione/di contorno laterali<br>de posición/sintonización lateral | pz.<br>pcs |
|---|---|---|---|---|---|---|---|---|---|
| **611BCL** | | 22cm LgY-S 0,75mm² | LED | LEFT | 12V-24V | ● | ● | ● | 40 |
| **611BCP** | | 22cm LgY-S 0,75mm² | LED | RIGHT | 12V-24V | ● | ● | ● | 40 |
| **612BCL** | | 22cm LgY-S 0,75mm² | LED | LEFT | 12V-24V | ● | ● | | 40 |
| **612BCP** | | 22cm LgY-S 0,75mm² | LED | RIGHT | 12V-24V | ● | ● | | 40 |

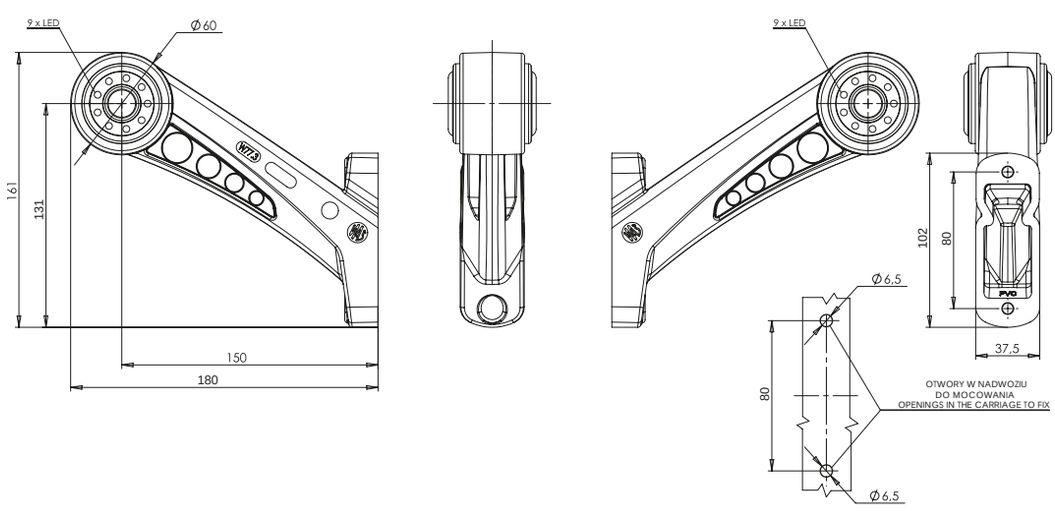


Questo prodotto è disponibile anche con connettore Jaeger. Tutti i prodotti con conettore Jaeger sono contrassegnati con la lettera „J" nel numero di catalogo. Quando si effettua un ordine, bisogna di ricordare di scegliere un prodotto con il conduttore di corrente corretto.
Este producto también está disponible con el conector Jaeger. Todos los productos con el conector Jaeger están marcados con la letra „J" en el número de catálogo. Al realizar un pedido, recuerde elegir un producto con la toma de corriente adecuada para usted.

# W77.4WW

## fanale di ingombro fuori sagoma
## luz combinada de sintonización / posición

IP66/68

E 20

Opzionale / Opcional:

| numero di catalogo<br>Nº de catálogo | immagine<br>imagen | cavo<br>cable | sorgente luminosa<br>fuente de luz | lato di montaggio<br>lado del montaje | tensione di lavoro<br>tensión de trabajo | di posizione/di contorno frontali<br>de posición/sintonización delantera | di posizione/di contorno posteriori<br>de posición/sintonización trasera | di posizione/di contorno laterali<br>de posición/sintonización lateral | pz.<br>pcs |
|---|---|---|---|---|---|---|---|---|---|
| **613BCL** | | 27cm LgY-S 0,75mm² | LED | LEFT | 12V-24V | ● | ● | ● | 40 |
| **613BCP** | | 27cm LgY-S 0,75mm² | LED | RIGHT | 12V-24V | ● | ● | ● | 40 |
| **614BCL** | | 27cm LgY-S 0,75mm² | LED | LEFT | 12V-24V | ● | ● | | 40 |
| **614BCP** | | 27cm LgY-S 0,75mm² | LED | RIGHT | 12V-24V | ● | ● | | 40 |

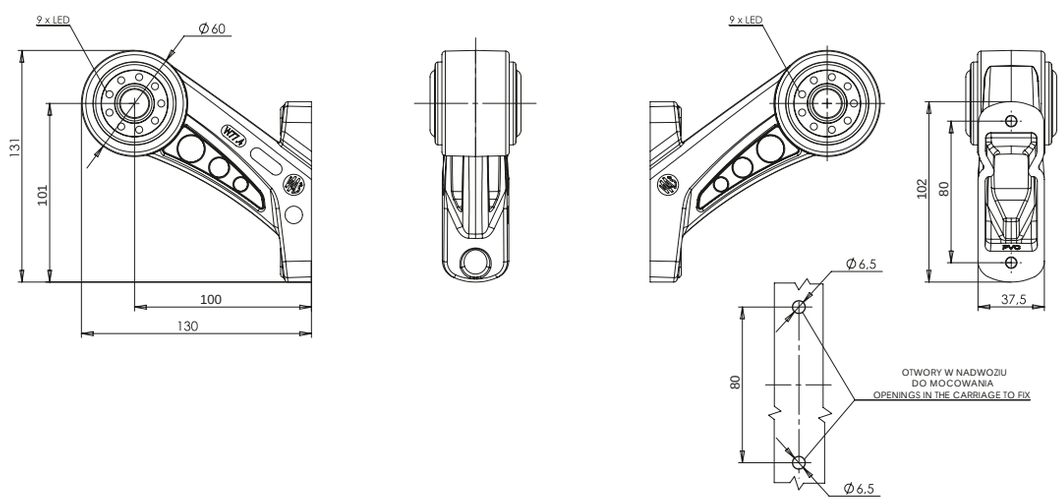


Questo prodotto è disponibile anche con connettore Jaeger. Tutti i prodotti con conettore Jaeger sono contrassegnati con la lettera „J" nel numero di catalogo. Quando si effettua un ordine, bisogna di ricordare di scegliere un prodotto con il conduttore di corrente corretto.
Este producto también está disponible con el conector Jaeger. Todos los productos con el conector Jaeger están marcados con la letra „J" en el número de catálogo. Al realizar un pedido, recuerde elegir un producto con la toma de corriente adecuada para usted.

# W77.1S

## fanale di ingombro fuori sagoma

## luz combinada de sintonización / posición

IP66/68

E 20

Opzionale / Opcional:

| numero di catalogo<br>Nº de catálogo | immagine<br>imagen | cavo<br>cable | sorgente luminosa<br>fuente de luz | lato di montaggio<br>lado del montaje | tensione di lavoro<br>tensión de trabajo | di posizione/di contorno frontali<br>de posición/sintonización delantera | di posizione/di contorno posteriori<br>de posición/sintonización trasera | di posizione/di contorno laterali<br>de posición/sintonización lateral | pz.<br>pcs |
|---|---|---|---|---|---|---|---|---|---|
| **615BCL** | | 22cm LgY-S 0,75mm² | LED | LEFT | 12V-24V | ● | ● | ● | 40 |
| **615BCP** | | 22cm LgY-S 0,75mm² | LED | RIGHT | 12V-24V | ● | ● | ● | 40 |
| **616BCL** | | 22cm LgY-S 0,75mm² | LED | LEFT | 12V-24V | ● | ● | | 40 |
| **616BCP** | | 22cm LgY-S 0,75mm² | LED | RIGHT | 12V-24V | ● | ● | | 40 |

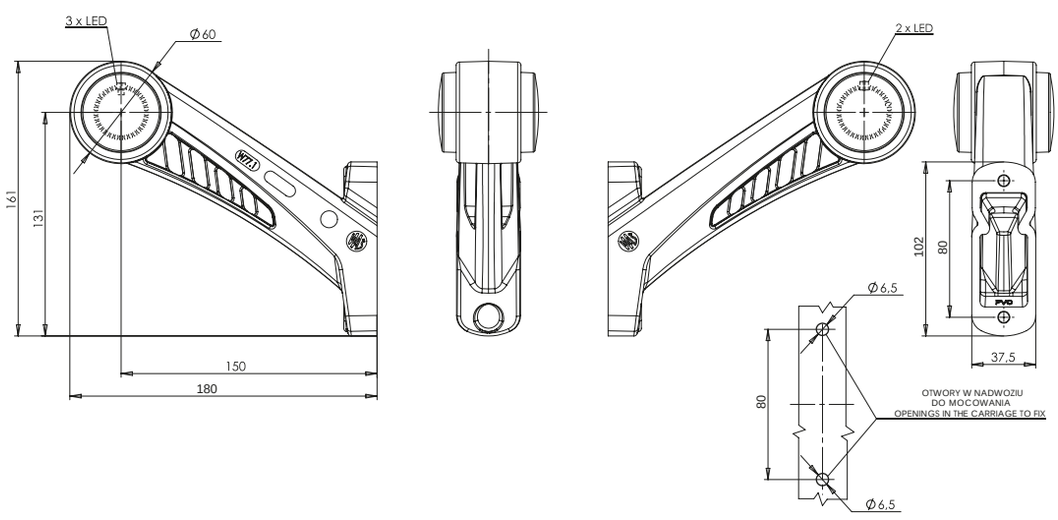


Questo prodotto è disponibile anche con connettore Jaeger. Tutti i prodotti con conettore Jaeger sono contrassegnati con la lettera „J" nel numero di catalogo. Quando si effettua un ordine, bisogna di ricordare di scegliere un prodotto con il conduttore di corrente corretto.
Este producto también está disponible con el conector Jaeger. Todos los productos con el conector Jaeger están marcados con la letra „J" en el número de catálogo. Al realizar un pedido, recuerde elegir un producto con la toma de corriente adecuada para usted.

# W77.2S

## fanale di ingombro fuori sagoma
## luz combinada de sintonización / posición

IP66/68

E 20

Opzionale / Opcional:

| numero di catalogo<br>Nº de catálogo | immagine<br>imagen | cavo<br>cable | sorgente luminosa<br>fuente de luz | lato di montaggio<br>lado del montaje | tensione di lavoro<br>tensión de trabajo | di posizione/di contorno frontali<br>de posición/sintonización delantera | di posizione/di contorno posteriori<br>de posición/sintonización trasera | di posizione/di contorno laterali<br>de posición/sintonización lateral | pz.<br>pcs |
|---|---|---|---|---|---|---|---|---|---|
| **617BCL** | | 27cm LgY-S 0,75mm² | LED | LEFT | 12V-24V | ● | ● | ● | 40 |
| **617BCP** | | 27cm LgY-S 0,75mm² | LED | RIGHT | 12V-24V | ● | ● | ● | 40 |
| **618BCL** | | 27cm LgY-S 0,75mm² | LED | LEFT | 12V-24V | ● | ● | | 40 |
| **618BCP** | | 27cm LgY-S 0,75mm² | LED | RIGHT | 12V-24V | ● | ● | | 40 |

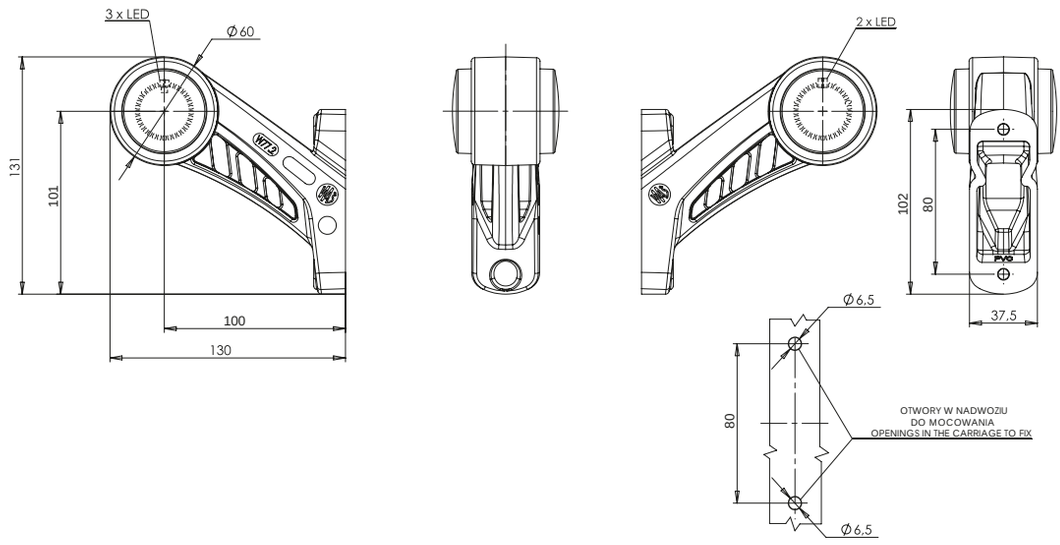


Questo prodotto è disponibile anche con connettore Jaeger. Tutti i prodotti con conettore Jaeger sono contrassegnati con la lettera „J" nel numero di catalogo. Quando si effettua un ordine, bisogna di ricordare di scegliere un prodotto con il conduttore di corrente corretto.
Este producto también está disponible con el conector Jaeger. Todos los productos con el conector Jaeger están marcados con la letra „J" en el número de catálogo. Al realizar un pedido, recuerde elegir un producto con la toma de corriente adecuada para usted.

# W77.3S

## fanale di ingombro fuori sagoma

## luz combinada de sintonización / posición

IP66/68

Opzionale / Opcional:

E 20

| numero di catalogo<br>Nº de catálogo | immagine<br>imagen | cavo<br>cable | sorgente luminosa<br>fuente de luz | lato di montaggio<br>lado del montaje | tensione di lavoro<br>tensión de trabajo | di posizione/di contorno frontali<br>de posición/sintonización delantera | di posizione/di contorno posteriori<br>de posición/sintonización trasera | di posizione/di contorno laterali<br>de posición/sintonización lateral | pz.<br>pcs |
|---|---|---|---|---|---|---|---|---|---|
| **619BCL** | | 22cm LgY-S 0,75mm² | LED | LEFT | 12V-24V | ● | ● | ● | 40 |
| **619BCP** | | 22cm LgY-S 0,75mm² | LED | RIGHT | 12V-24V | ● | ● | ● | 40 |
| **620BCL** | | 22cm LgY-S 0,75mm² | LED | LEFT | 12V-24V | ● | ● | | 40 |
| **620BCP** | | 22cm LgY-S 0,75mm² | LED | RIGHT | 12V-24V | ● | ● | | 40 |

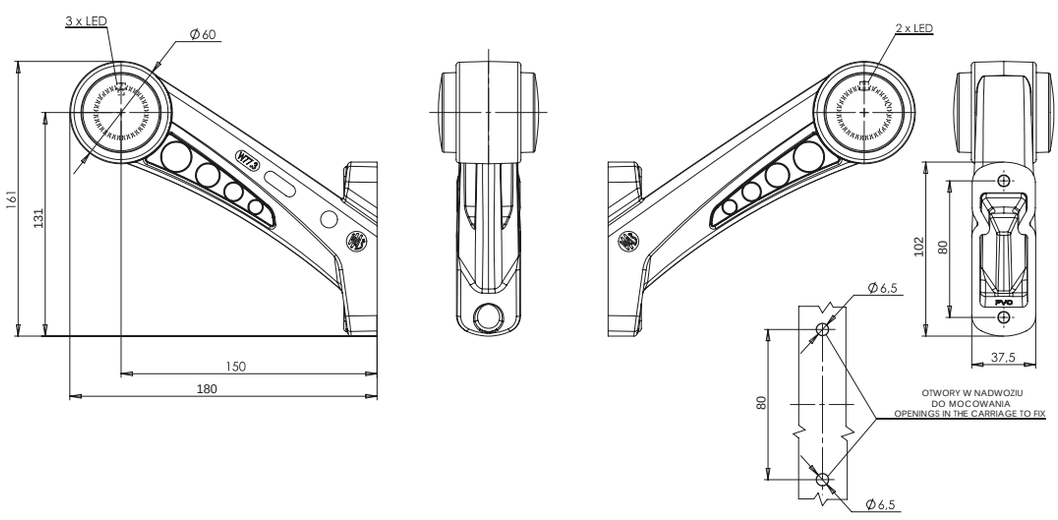


Questo prodotto è disponibile anche con connettore Jaeger. Tutti i prodotti con conettore Jaeger sono contrassegnati con la lettera „J" nel numero di catalogo. Quando si effettua un ordine, bisogna di ricordare di scegliere un prodotto con il conduttore di corrente corretto.
Este producto también está disponible con el conector Jaeger. Todos los productos con el conector Jaeger están marcados con la letra „J" en el número de catálogo. Al realizar un pedido, recuerde elegir un producto con la toma de corriente adecuada para usted.

# W77.4S

## fanale di ingombro fuori sagoma
## luz combinada de sintonización / posición

IP66/68

E 20

Opzionale / Opcional:

| numero di catalogo<br>Nº de catálogo | immagine<br>imagen | cavo<br>cable | sorgente luminosa<br>fuente de luz | lato di montaggio<br>lado del montaje | tensione di lavoro<br>tensión de trabajo | di posizione/di contorno frontali<br>de posición/sintonización delantera | di posizione/di contorno posteriori<br>de posición/sintonización trasera | di posizione/di contorno laterali<br>de posición/sintonización lateral | pz.<br>pcs |
|---|---|---|---|---|---|---|---|---|---|
| **621BCL** | | 27cm LgY-S 0,75mm² | LED | LEFT | 12V-24V | ● | ● | ● | 40 |
| **621BCP** | | 27cm LgY-S 0,75mm² | LED | RIGHT | 12V-24V | ● | ● | ● | 40 |
| **622BCL** | | 27cm LgY-S 0,75mm² | LED | LEFT | 12V-24V | ● | ● | | 40 |
| **622BCP** | | 27cm LgY-S 0,75mm² | LED | RIGHT | 12V-24V | ● | ● | | 40 |

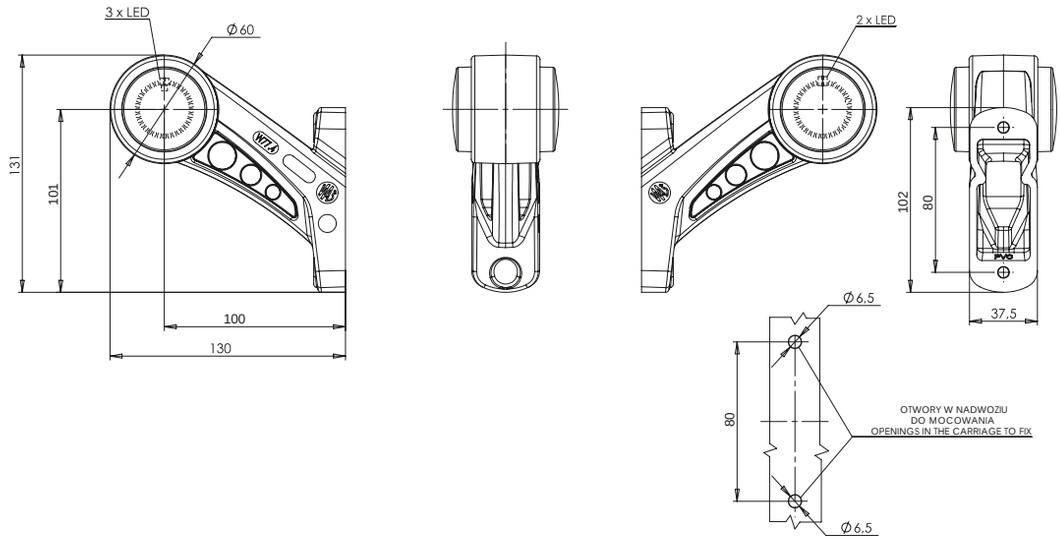


Questo prodotto è disponibile anche con connettore Jaeger. Tutti i prodotti con conettore Jaeger sono contrassegnati con la lettera „J" nel numero di catalogo. Quando si effettua un ordine, bisogna di ricordare di scegliere un prodotto con il conduttore di corrente corretto.
Este producto también está disponible con el conector Jaeger. Todos los productos con el conector Jaeger están marcados con la letra „J" en el número de catálogo. Al realizar un pedido, recuerde elegir un producto con la toma de corriente adecuada para usted.

# W77.1SS

## fanale di ingombro fuori sagoma

## luz combinada de sintonización / posición

IP66/68

Opzionale / Opcional:

E 20

| numero di catalogo<br>Nº de catálogo | immagine<br>imagen | cavo<br>cable | sorgente luminosa<br>fuente de luz | lato di montaggio<br>lado del montaje | tensione di lavoro<br>tensión de trabajo | di posizione/di contorno frontali<br>de posición/sintonización delantera | di posizione/di contorno posteriori<br>de posición/sintonización trasera | di posizione/di contorno laterali<br>de posición/sintonización lateral | pz.<br>pcs |
|---|---|---|---|---|---|---|---|---|---|
| **623BCL** | | 22cm LgY-S 0,75mm² | LED | LEFT | 12V-24V | ● | ● | ● | 40 |
| **623BCP** | | 22cm LgY-S 0,75mm² | LED | RIGHT | 12V-24V | ● | ● | ● | 40 |
| **624BCL** | | 22cm LgY-S 0,75mm² | LED | LEFT | 12V-24V | ● | ● | | 40 |
| **624BCP** | | 22cm LgY-S 0,75mm² | LED | RIGHT | 12V-24V | ● | ● | | 40 |

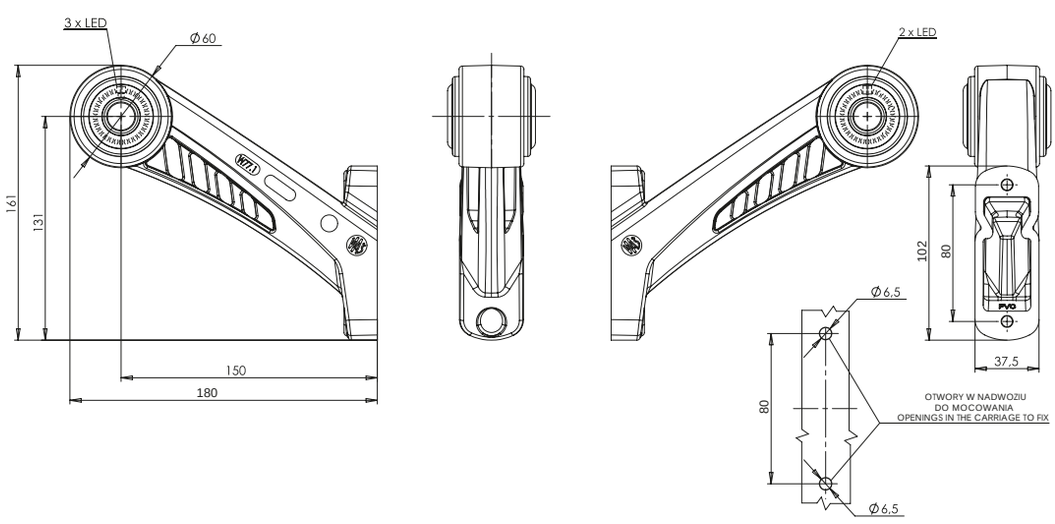


Questo prodotto è disponibile anche con connettore Jaeger. Tutti i prodotti con conettore Jaeger sono contrassegnati con la lettera „J" nel numero di catalogo. Quando si effettua un ordine, bisogna di ricordare di scegliere un prodotto con il conduttore di corrente corretto.
Este producto también está disponible con el conector Jaeger. Todos los productos con el conector Jaeger están marcados con la letra „J" en el número de catálogo. Al realizar un pedido, recuerde elegir un producto con la toma de corriente adecuada para usted.

# W77.2SS

## fanale di ingombro fuori sagoma
## luz combinada de sintonización / posición

IP66/68

E 20

Opzionale / Opcional:

| numero di catalogo<br>Nº de catálogo | immagine<br>imagen | cavo<br>cable | sorgente luminosa<br>fuente de luz | lato di montaggio<br>lado del montaje | tensione di lavoro<br>tension de trabajo | di posizione/di contorno frontali<br>de posición/sintonización delantera | di posizione/di contorno posteriori<br>de posición/sintonización trasera | di posizione/di contorno laterali<br>de posición/sintonización lateral | pz.<br>pcs |
|---|---|---|---|---|---|---|---|---|---|
| **625BCL** | | 27cm LgY-S 0,75mm² | LED | LEFT | 12V-24V | ● | ● | ● | 40 |
| **625BCP** | | 27cm LgY-S 0,75mm² | LED | RIGHT | 12V-24V | ● | ● | ● | 40 |
| **626BCL** | | 27cm LgY-S 0,75mm² | LED | LEFT | 12V-24V | ● | ● | | 40 |
| **626BCP** | | 27cm LgY-S 0,75mm² | LED | RIGHT | 12V-24V | ● | ● | | 40 |

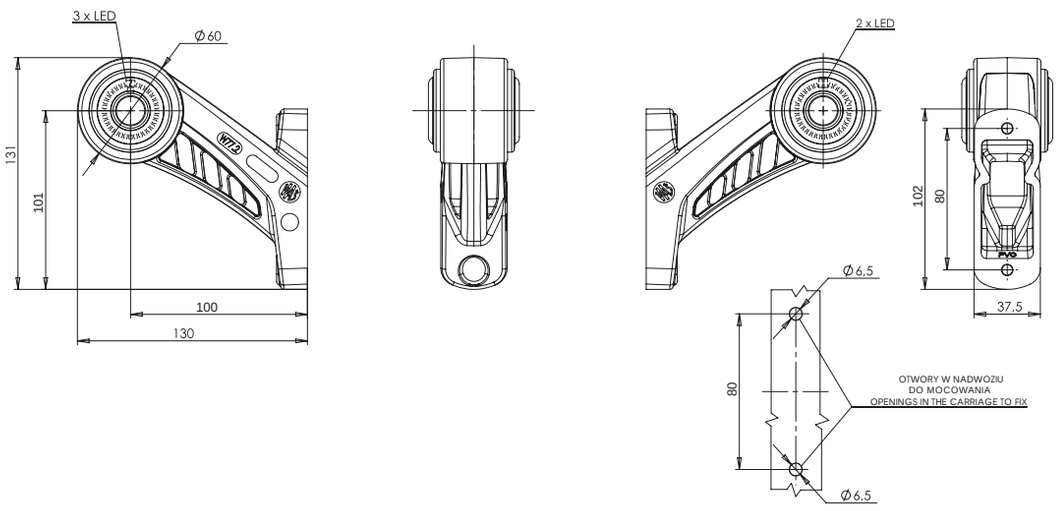


Questo prodotto è disponibile anche con connettore Jaeger. Tutti i prodotti con conettore Jaeger sono contrassegnati con la lettera „J" nel numero di catalogo. Quando si effettua un ordine, bisogna di ricordare di scegliere un prodotto con il conduttore di corrente corretto.
Este producto también está disponible con el conector Jaeger. Todos los productos con el conector Jaeger están marcados con la letra „J" en el número de catálogo. Al realizar un pedido, recuerde elegir un producto con la toma de corriente adecuada para usted.

# W77.3SS

## fanale di ingombro fuori sagoma

## luz combinada de sintonización / posición

IP66/68

E 20

Opzionale / Opcional:

| numero di catalogo<br>Nº de catálogo | immagine<br>imagen | cavo<br>cable | sorgente luminosa<br>fuente de luz | lato di montaggio<br>lado del montaje | tensione di lavoro<br>tensión de trabajo | di posizione/di contorno frontali<br>de posición/sintonización delantera | di posizione/di contorno posteriori<br>de posición/sintonización trasera | di posizione/di contorno laterali<br>de posición/sintonización lateral | pz.<br>pcs |
|---|---|---|---|---|---|---|---|---|---|
| **627BCL** | | 22cm LgY-S 0,75mm² | LED | LEFT | 12V-24V | ● | ● | ● | 40 |
| **627BCP** | | 22cm LgY-S 0,75mm² | LED | RIGHT | 12V-24V | ● | ● | ● | 40 |
| **628BCL** | | 22cm LgY-S 0,75mm² | LED | LEFT | 12V-24V | ● | ● | | 40 |
| **628BCP** | | 22cm LgY-S 0,75mm² | LED | RIGHT | 12V-24V | ● | ● | | 40 |

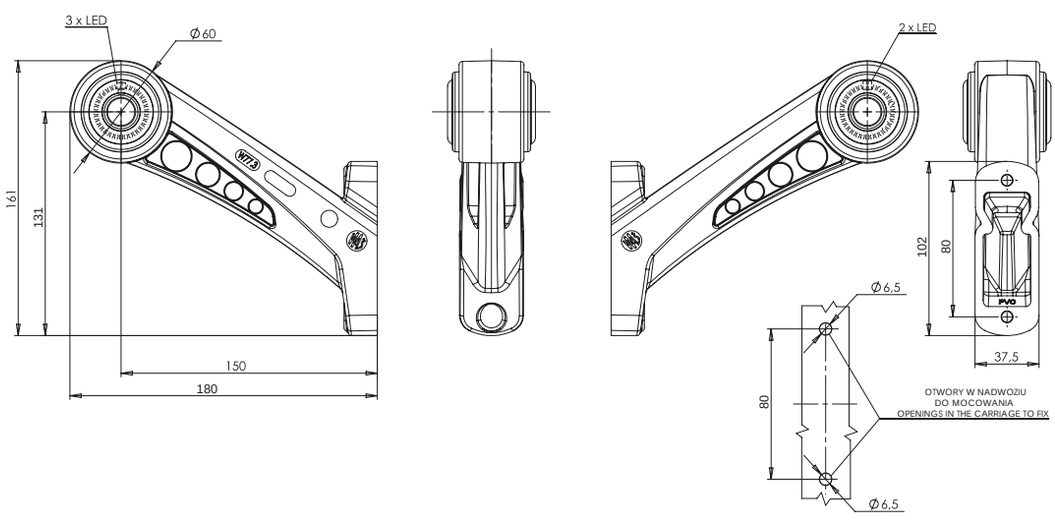


Questo prodotto è disponibile anche con connettore Jaeger. Tutti i prodotti con conettore Jaeger sono contrassegnati con la lettera „J" nel numero di catalogo. Quando si effettua un ordine, bisogna di ricordare di scegliere un prodotto con il conduttore di corrente corretto.
Este producto también está disponible con el conector Jaeger. Todos los productos con el conector Jaeger están marcados con la letra „J" en el número de catálogo. Al realizar un pedido, recuerde elegir un producto con la toma de corriente adecuada para usted.

# W77.4SS

## fanale di ingombro fuori sagoma
## luz combinada de sintonización / posición

IP66/68

E 20

Opzionale / Opcional:

| numero di catalogo<br>Nº de catálogo | immagine<br>imagen | cavo<br>cable | sorgente luminosa<br>fuente de luz | lato di montaggio<br>lado del montaje | tensione di lavoro<br>tension de trabajo | di posizione/di contorno frontali<br>de posición/sintonización delantera | di posizione/di contorno posteriori<br>de posición/sintonización trasera | di posizione/di contorno laterali<br>de posición/sintonización lateral | pz.<br>pcs |
|---|---|---|---|---|---|---|---|---|---|
| **629BCL** | | 27cm LgY-S 0,75mm² | LED | LEFT | 12V-24V | ● | ● | ● | 40 |
| **629BCP** | | 27cm LgY-S 0,75mm² | LED | RIGHT | 12V-24V | ● | ● | ● | 40 |
| **630BCL** | | 27cm LgY-S 0,75mm² | LED | LEFT | 12V-24V | ● | ● | | 40 |
| **630BCP** | | 27cm LgY-S 0,75mm² | LED | RIGHT | 12V-24V | ● | ● | | 40 |

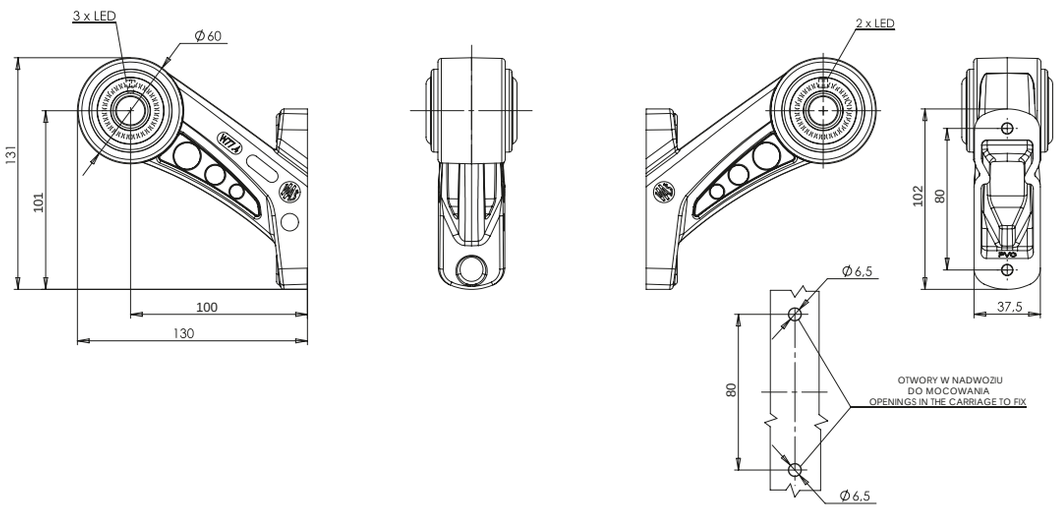


Questo prodotto è disponibile anche con connettore Jaeger. Tutti i prodotti con conettore Jaeger sono contrassegnati con la lettera „J" nel numero di catalogo. Quando si effettua un ordine, bisogna di ricordare di scegliere un prodotto con il conduttore di corrente corretto.
Este producto también está disponible con el conector Jaeger. Todos los productos con el conector Jaeger están marcados con la letra „J" en el número de catálogo. Al realizar un pedido, recuerde elegir un producto con la toma de corriente adecuada para usted.

# W21.1-10RR

fanale di ingombro fuori sagoma

luz combinada de sintonización / posición

IP66/68

CIRCUITO ELETTRONICO / SISTEMA ELECTRÓNICO

E 20

Opzionale / Opcional:

| numero di catalogo<br>Nº de catálogo | indice del prodotto<br>índice de producto | immagine<br>imagen | cavo<br>cable | sorgente luminosa<br>fuente de luz | lato di montaggio<br>lado del montaje | tensione di lavoro<br>tensión de trabajo | di posizione/di contorno frontali<br>de posición/sintonización delantera | di posizione/di contorno posteriori<br>de posición/sintonización trasera | catarifrangente<br>reflectante | pz.<br>pcs |
|---|---|---|---|---|---|---|---|---|---|---|
| **631** | W21.1RR | | 32cm LgY-S 0,75mm² | LED | UNIVERSAL | 12V-24V | ● | ● | ● | 40 |
| **631/I** | W21.1RR | | 32cm LgY-S 0,75mm² | LED | UNIVERSAL | 12V-24V | ● | ● | ● | 40 |
| **632L** | W21.2RR | | 23cm LgY-S 0,75mm² | LED | LEFT | 12V-24V | ● | ● | ● | 40 |
| **632L/I** | W21.2RR | | 23cm LgY-S 0,75mm² | LED | LEFT | 12V-24V | ● | ● | ● | 40 |
| **632P** | W21.2RR | | 23cm LgY-S 0,75mm² | LED | RIGHT | 12V-24V | ● | ● | ● | 40 |
| **632P/I** | W21.2RR | | 23cm LgY-S 0,75mm² | LED | RIGHT | 12V-24V | ● | ● | ● | 40 |
| **633L** | W21.3RR | | 21cm LgY-S 0,75mm² | LED | LEFT | 12V-24V | ● | ● | ● | 40 |
| **633L/I** | W21.3RR | | 21cm LgY-S 0,75mm² | LED | LEFT | 12V-24V | ● | ● | ● | 40 |
| **633P** | W21.3RR | | 21cm LgY-S 0,75mm² | LED | RIGHT | 12V-24V | ● | ● | ● | 40 |
| **633P/I** | W21.3RR | | 21cm LgY-S 0,75mm² | LED | RIGHT | 12V-24V | ● | ● | ● | 40 |

LAMPA Z SZEROKĄ PODSTAWĄ
LAMP WITH WIDE BASE

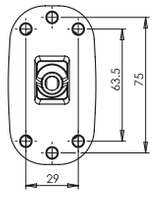


LAMPA Z WĄSKĄ PODSTAWĄ
LAMP WITH NARROW BASE

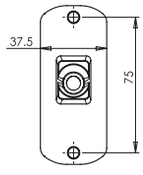

XXX XXX/I

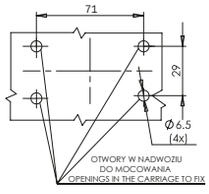


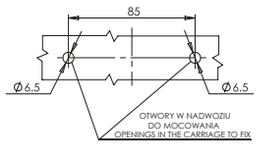

# W21.1-10RR

## fanale di ingombro fuori sagoma

## luz combinada de sintonización / posición

IP66/68

Opzionale / Opcional:

| numero di catalogo<br>Nº de catálogo | indice del prodotto<br>índice de producto | immagine<br>imagen | cavo<br>cable | sorgente luminosa<br>fuente de luz | lato di montaggio<br>lado del montaje | tensione di lavoro<br>tensión de trabajo | di posizione/di contorno frontali<br>de posición/sintonización delantera | di posizione/di contorno posteriori<br>de posición/sintonización trasera | catarifrangente<br>reflectante | pz.<br>pcs |
|---|---|---|---|---|---|---|---|---|---|---|
| **634** | W21.4RR | | 33cm LgY-S 0,75mm² | LED | UNIVERSAL | 12V-24V | ● | ● | ● | 40 |
| **634/1** | W21.4RR | | 33cm LgY-S 0,75mm² | LED | UNIVERSAL | 12V-24V | ● | ● | ● | 40 |
| **635L** | W21.5RR | | 18cm LgY-S 0,75mm² | LED | LEFT | 12V-24V | ● | ● | ● | 40 |
| **635L/1** | W21.5RR | | 18cm LgY-S 0,75mm² | LED | LEFT | 12V-24V | ● | ● | ● | 40 |
| **635P** | W21.5RR | | 18cm LgY-S 0,75mm² | LED | RIGHT | 12V-24V | ● | ● | ● | 40 |
| **635P/1** | W21.5RR | | 18cm LgY-S 0,75mm² | LED | RIGHT | 12V-24V | ● | ● | ● | 40 |
| **636** | W21.6RR | | 27cm LgY-S 0,75mm² | LED | UNIVERSAL | 12V-24V | ● | ● | ● | 40 |
| **636/1** | W21.6RR | | 27cm LgY-S 0,75mm² | LED | UNIVERSAL | 12V-24V | ● | ● | ● | 40 |
| **637L** | W21.7RR | | 29cm LgY-S 0,75mm² | LED | LEFT | 12V-24V | ● | ● | ● | 40 |
| **637L/1** | W21.7RR | | 29cm LgY-S 0,75mm² | LED | LEFT | 12V-24V | ● | ● | ● | 40 |
| **637P** | W21.7RR | | 29cm LgY-S 0,75mm² | LED | RIGHT | 12V-24V | ● | ● | ● | 40 |
| **637P/1** | W21.7RR | | 29cm LgY-S 0,75mm² | LED | RIGHT | 12V-24V | ● | ● | ● | 40 |
| **638L** | W21.10RR | | 25cm LgY-S 0,75mm² | LED | LEFT | 12V-24V | ● | ● | ● | 40 |
| **638P** | W21.10RR | | 25cm LgY-S 0,75mm² | LED | RIGHT | 12V-24V | ● | ● | ● | 40 |
| **639** | W21.1-10RR<br>W77.1-4RR | | 38cm LgY-S 0,75mm²<br>Circuito elettronico /<br>Sistema electrónico | LED | UNIVERSAL | 12V-24V | ● | ● | ● | 100 |

Questo prodotto è disponibile anche con connettore Jaeger. Tutti i prodotti con conettore Jaeger sono contrassegnati con la lettera „J" nel numero di catalogo.
Quando si effettua un ordine, bisogna di ricordare di scegliere un prodotto con il conduttore di corrente corretto.
Este producto también está disponible con el conector Jaeger. Todos los productos con el conector Jaeger están marcados con la letra „J" en el número de catálogo. Al realizar un pedido, recuerde elegir un producto con la toma de corriente adecuada para usted.



más sobre: www.was.eu

# W21.1-10RR

fanale di ingombro fuori sagoma

luz combinada de sintonización / posición

IP66/68

W21.1RR

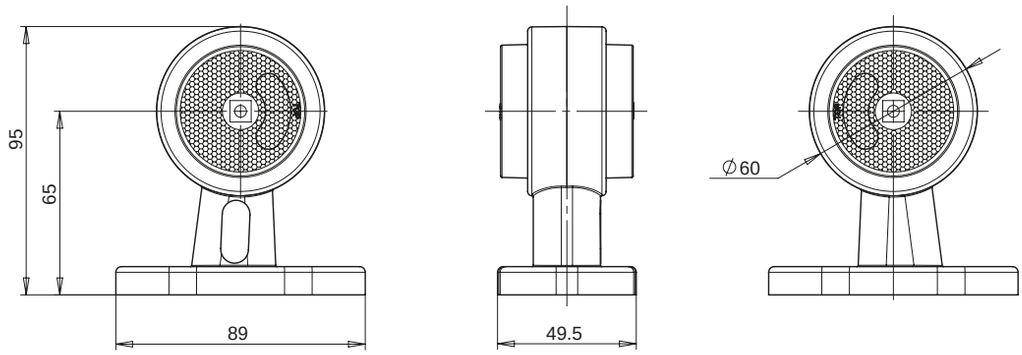


W21.2RR

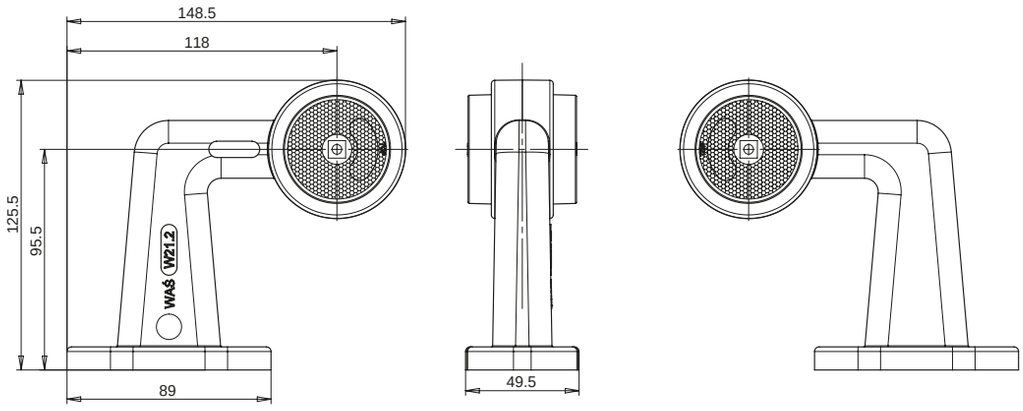


W21.3RR

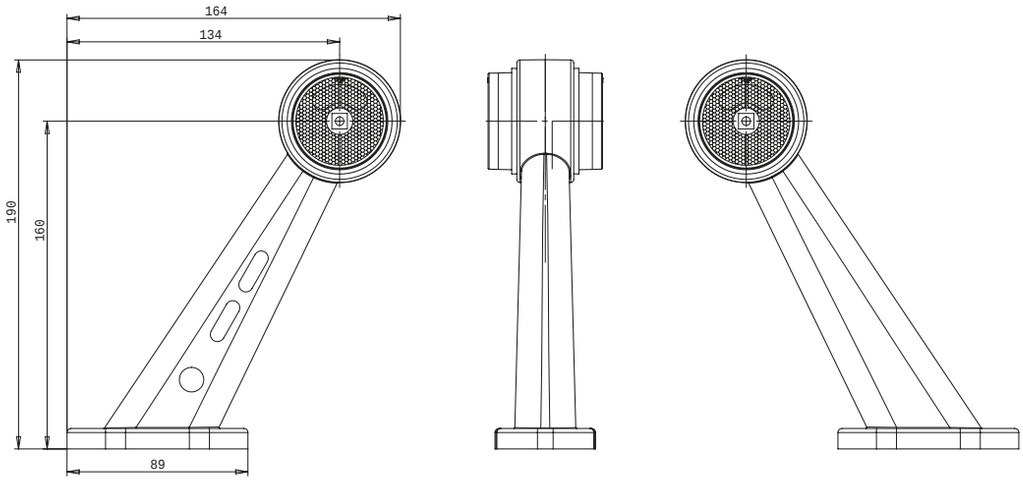


W21.4RR

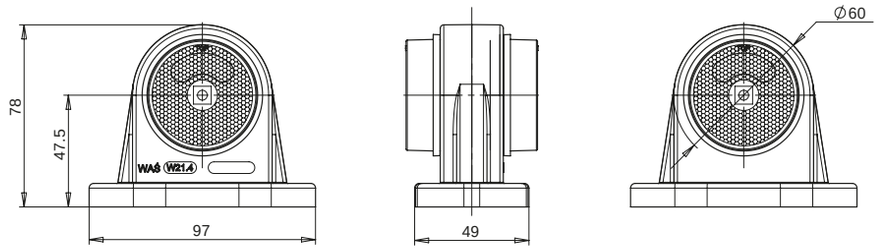

# W21.1-10RR

fanale di ingombro fuori sagoma

luz combinada de sintonización / posición

IP66/68

W21.5RR

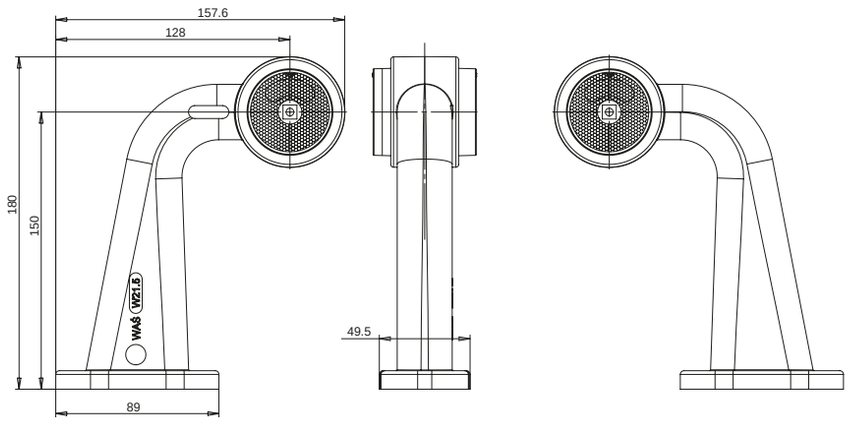


W21.6RR

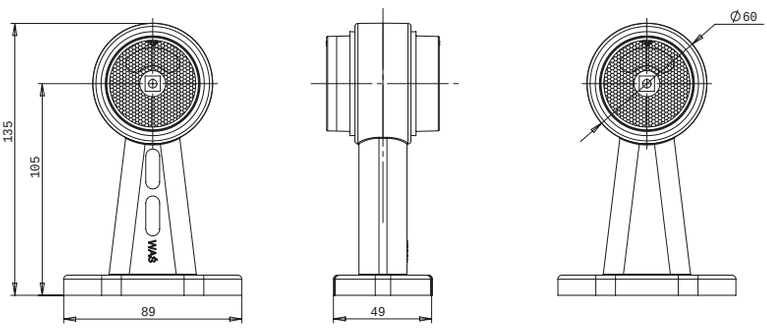


W21.7RR

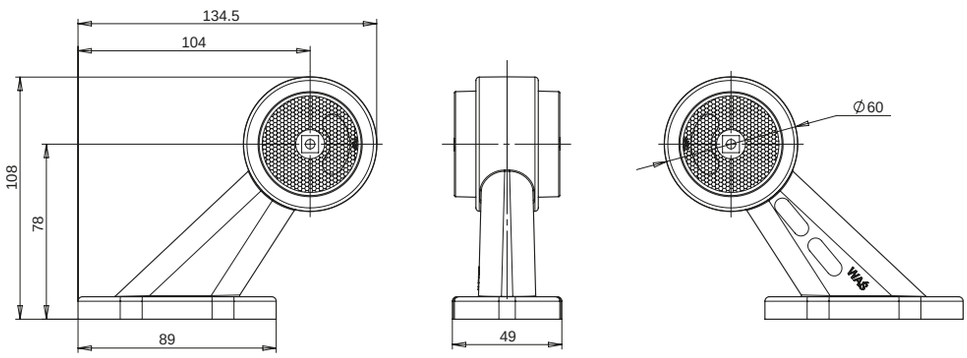


W21.10RR

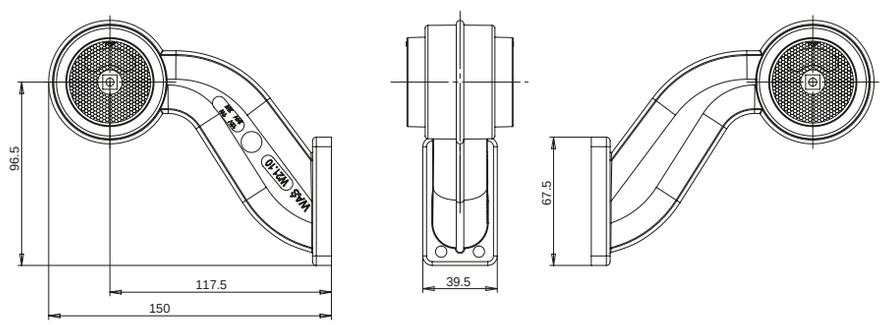


Lampade di posizione / di contorno
Luces de posición / de sintonización

más sobre: **www.was.eu**

# W23RR

fanale di ingombro sagoma
luz combinada de sintonización / posición
IP66/68

E 20

Opzionale / Opcional:

| numero di catalogo<br>Nº de catálogo | immagine<br>imagen | cavo<br>cable | sorgente luminosa<br>fuente de luz | lato di montaggio<br>lado del montaje | tensione di lavoro<br>tensión de trabajo | di posizione/di contorno frontali<br>de posición/sintonización delantera | di posizione/di contorno posteriori<br>de posición/sintonización trasera | catarifrangente<br>reflectante | p.z.<br>pcs |
|---|---|---|---|---|---|---|---|---|---|
| **640** | | 36cm LgY-S 0,75mm² | LED | UNIVERSAL | 12V-24V | ● | ● | ● | 50 |

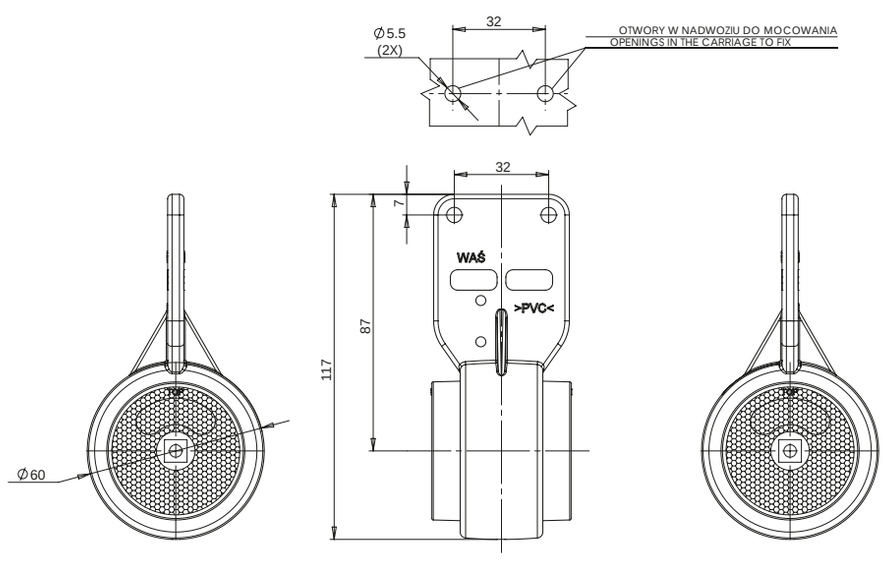


Questo prodotto è disponibile anche con connettore Jaeger. Tutti i prodotti con conettore Jaeger sono contrassegnati con la lettera „J" nel numero di catalogo. Quando si effettua un ordine, bisogna di ricordare di scegliere un prodotto con il conduttore di corrente corretto.
Este producto también está disponible con el conector Jaeger. Todos los productos con el conector Jaeger están marcados con la letra „J" en el número de catálogo. Al realizar un pedido, recuerde elegir un producto con la toma de corriente adecuada para usted.

fanale di ingombro sagoma
luz combinada de sintonización / posición
IP66/68

# W24RR

Opzionale / Opcional:

E 20

| numero di catalogo<br>Nº de catálogo | immagine<br>imagen | cavo<br>cable | sorgente luminosa<br>fuente de luz | lato di montaggio<br>lado del montaje | tensione di lavoro<br>tensión de trabajo | di posizione/di contorno frontali<br>de posición/sintonización delantera | di posizione/di contorno posteriori<br>de posición/sintonización trasera | di posizione/di contorno laterali<br>de posición/sintonización lateral | catarifrangente<br>reflectante | pz.<br>pcs |
|---|---|---|---|---|---|---|---|---|---|---|
| **650** | | 22cm LgY-5 0,75mm² | LED | UNIVERSAL | 12V-24V | ● | | | ● | 100 |
| **652** | | 22cm LgY-5 0,75mm² | LED | UNIVERSAL | 12V-24V | | ● | | ● | 100 |
| **654** | | 22cm LgY-5 0,75mm² | LED | UNIVERSAL | 12V-24V | | | ● | ● | 100 |

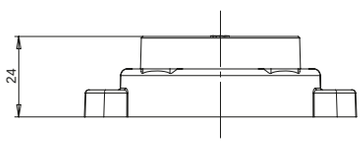


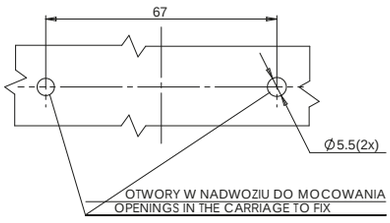


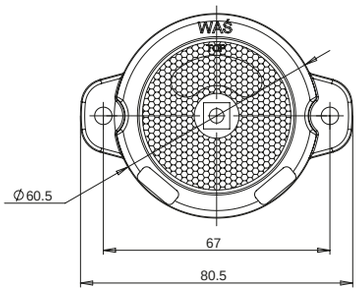


Questo prodotto è disponibile anche con connettore Jaeger. Tutti i prodotti con conettore Jaeger sono contrassegnati con la lettera „J" nel numero di catalogo.
Quando si effettua un ordine, bisogna di ricordare di scegliere un prodotto con il conduttore di corrente corretto.
Este producto también está disponible con el conector Jaeger. Todos los productos con el conector Jaeger están marcados con la letra „J" en el número de catálogo. Al realizar un pedido, recuerde elegir un producto con la toma de corriente adecuada para usted.

# W25RR

## fanale di ingombro fuori sagoma
## luz combinada de sintonización / posición

IP66/68

E 20

Opzionale / Opcional:

| numero di catalogo<br>Nº de catálogo | immagine<br>imagen | cavo<br>cable | sorgente luminosa<br>fuente de luz | lato di montaggio<br>lado del montaje | tensione di lavoro<br>tensión de trabajo | di posizione/di contorno frontali<br>de posición/sintonización delantera | di posizione/di contorno posteriori<br>de posición/sintonización trasera | di posizione/di contorno laterali<br>de posición/sintonización lateral | catarifrangente<br>reflectante | p.z.<br>pcs |
|---|---|---|---|---|---|---|---|---|---|---|
| **651** | | 20cm LgY-S 0,75mm² | LED | UNIVERSAL | 12V-24V | ● | | | ● | 50 |
| **653** | | 20cm LgY-S 0,75mm² | LED | UNIVERSAL | 12V-24V | | ● | | | 50 |
| **655** | | 20cm LgY-S 0,75mm² | LED | UNIVERSAL | 12V-24V | | | ● | | 50 |

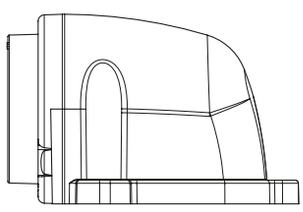

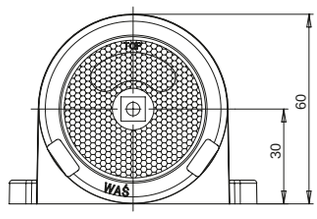


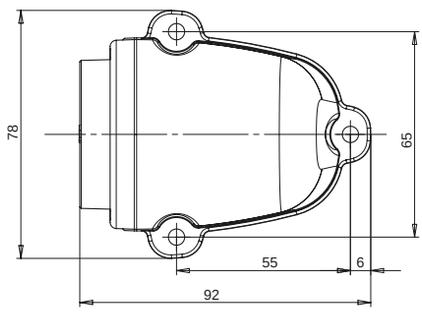


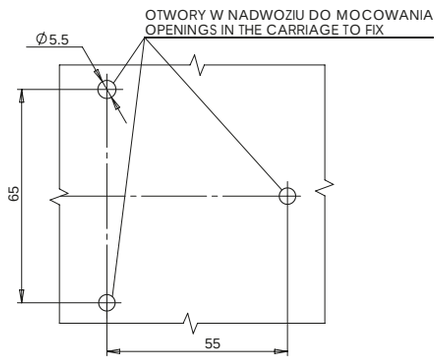


Questo prodotto è disponibile anche con connettore Jaeger. Tutti i prodotti con conettore Jaeger sono contrassegnati con la lettera „J" nel numero di catalogo. Quando si effettua un ordine, bisogna di ricordare di scegliere un prodotto con il conduttore di corrente corretto.
Este producto también está disponible con el conector Jaeger. Todos los productos con el conector Jaeger están marcados con la letra „J" en el número de catálogo. Al realizar un pedido, recuerde elegir un producto con la toma de corriente adecuada para usted.

fanale di ingombro fuori sagoma
luz combinada de sintonización / posición
IP66/68

# W56RR

E 20

Opzionale / Opcional:

| numero di catalogo<br>Nº de catálogo | immagine<br>imagen | cavo<br>cable | sorgente luminosa<br>fuente de luz | lato di montaggio<br>lado del montaje | tensione di lavoro<br>tensión de trabajo | di posizione/di contorno frontali<br>de posición/sintonización delantera | di posizione/di contorno posteriori<br>de posición/sintonización trasera | catarifrangente<br>reflectante | pz.<br>pcs |
|---|---|---|---|---|---|---|---|---|---|
| **641** | | 35cm LgY-S 0,75mm² | LED | UNIVERSAL | 12V-24V | ● | ● | ● | 100 |

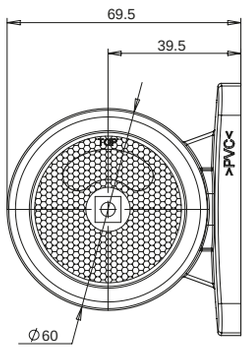


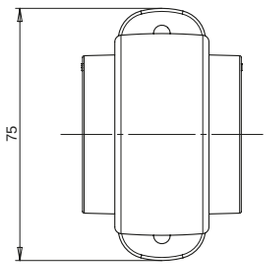


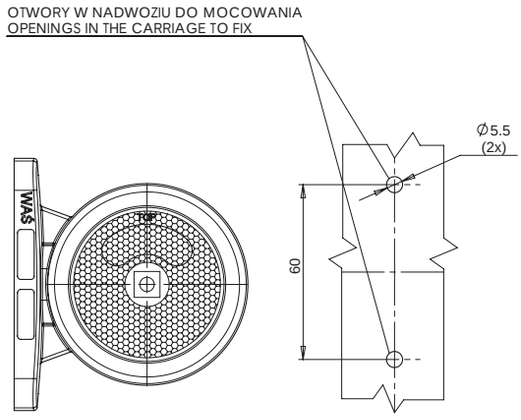


Questo prodotto è disponibile anche con connettore Jaeger. Tutti i prodotti con conettore Jaeger sono contrassegnati con la lettera „J" nel numero di catalogo.
Quando si effettua un ordine, bisogna di ricordare di scegliere un prodotto con il conduttore di corrente corretto.
Este producto también está disponible con el conector Jaeger. Todos los productos con el conector Jaeger están marcados con la letra „J" en el número de catálogo. Al realizar un pedido, recuerde elegir un producto con la toma de corriente adecuada para usted.

# W79RR

fanale di ingombro sagoma

luz combinada de sintonización / posición

IP66/68

E 20

Opzionale / Opcional:

| numero di catalogo<br>Nº de catálogo | immagine<br>imagen | cavo<br>cable | sorgente luminosa<br>fuente de luz | lato di montaggio<br>lado del montaje | tensione di lavoro<br>tensión de trabajo | di posizione/di contorno frontali<br>de posición/sintonización delantera | di posizione/di contorno posteriori<br>de posición/sintonización trasera | di posizione/di contorno laterali<br>de posición/sintonización lateral | catarifrangente<br>reflectante | pz.<br>pcs |
|---|---|---|---|---|---|---|---|---|---|---|
| **678** | | 20cm LgY-S 0,75mm² | LED | UNIVERSAL | 12V-24V | ● | | | ● | 100 |
| **679** | | 20cm LgY-S 0,75mm² | LED | UNIVERSAL | 12V-24V | | ● | | ● | 100 |
| **680** | | 20cm LgY-S 0,75mm² | LED | UNIVERSAL | 12V-24V | | | ● | ● | 100 |

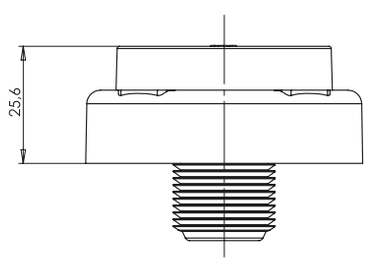


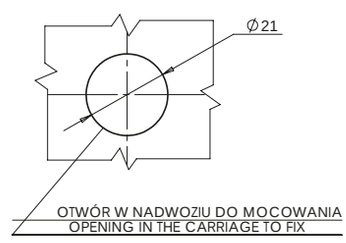


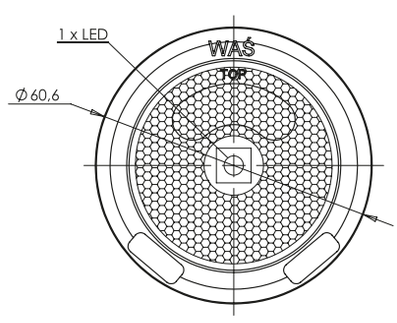


Questo prodotto è disponibile anche con connettore Jaeger. Tutti i prodotti con conettore Jaeger sono contrassegnati con la lettera „J" nel numero di catalogo.
Quando si effettua un ordine, bisogna di ricordare di scegliere un prodotto con il conduttore di corrente corretto.
Este producto también está disponible con el conector Jaeger. Todos los productos con el conector Jaeger están marcados con la letra „J" en el número de catálogo. Al realizar un pedido, recuerde elegir un producto con la toma de corriente adecuada para usted.

# W77.1RR

## fanale di ingombro fuori sagoma

## luz combinada de sintonización / posición

IP66/68

E 20

Opzionale / Opcional:

| numero di catalogo<br>Nº de catálogo | immagine<br>imagen | cavo<br>cable | sorgente luminosa<br>fuente de luz | lato di montaggio<br>lado del montaje | tensione di lavoro<br>tensión de trabajo | di posizione/di contorno frontali<br>de posición/sintonización delantera | di posizione/di contorno posteriori<br>de posición/sintonización trasera | di posizione/di contorno laterali<br>de posición/sintonización lateral | catarifrangente<br>reflectante | pz.<br>pcs |
|---|---|---|---|---|---|---|---|---|---|---|
| **642L** | | 22cm LgY-S 0,75mm² | LED | LEFT | 12V-24V | ● | ● | ● | ● | 40 |
| **642P** | | 22cm LgY-S 0,75mm² | LED | RIGHT | 12V-24V | ● | ● | ● | ● | 40 |
| **646L** | | 22cm LgY-S 0,75mm² | LED | LEFT | 12V-24V | ● | ● | | ● | 40 |
| **646P** | | 22cm LgY-S 0,75mm² | LED | RIGHT | 12V-24V | ● | ● | | ● | 40 |

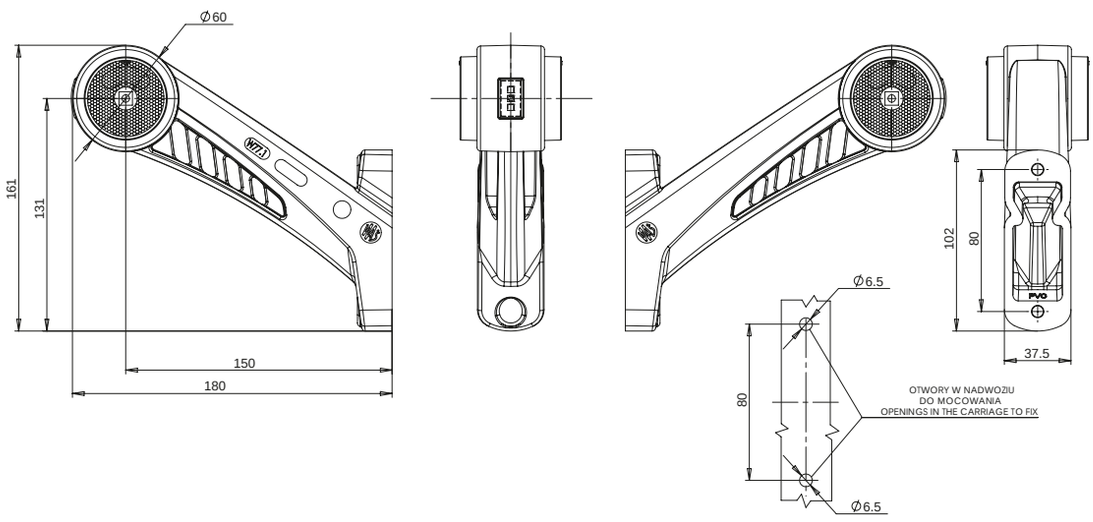


Questo prodotto è disponibile anche con connettore Jaeger. Tutti i prodotti con conettore Jaeger sono contrassegnati con la lettera „J" nel numero di catalogo. Quando si effettua un ordine, bisogna di ricordare di scegliere un prodotto con il conduttore di corrente corretto.
Este producto también está disponible con el conector Jaeger. Todos los productos con el conector Jaeger están marcados con la letra „J" en el número de catálogo. Al realizar un pedido, recuerde elegir un producto con la toma de corriente adecuada para usted.

# W77.2RR

## fanale di ingombro fuori sagoma

## luz combinada de sintonización / posición

IP66/68

E 20

Opzionale / Opcional:

| numero di catalogo<br>Nº de catálogo | immagine<br>imagen | cavo<br>cable | sorgente luminosa<br>fuente de luz | lato di montaggio<br>lado del montaje | tensione di lavoro<br>tensión de trabajo | di posizione/di contorno frontali<br>de posición/sintonización delantera | di posizione/di contorno posteriori<br>de posición/sintonización trasera | di posizione/di contorno laterali<br>de posición/sintonización lateral | catarifrangente<br>reflectante | pz.<br>pcs |
|---|---|---|---|---|---|---|---|---|---|---|
| **643L** | | 27cm LgY-S 0,75mm² | LED | LEFT | 12V-24V | ● | ● | ● | ● | 40 |
| **643P** | | 27cm LgY-S 0,75mm² | LED | RIGHT | 12V-24V | ● | ● | ● | ● | 40 |
| **647L** | | 27cm LgY-S 0,75mm² | LED | LEFT | 12V-24V | ● | ● | | ● | 40 |
| **647P** | | 27cm LgY-S 0,75mm² | LED | RIGHT | 12V-24V | ● | ● | | ● | 40 |

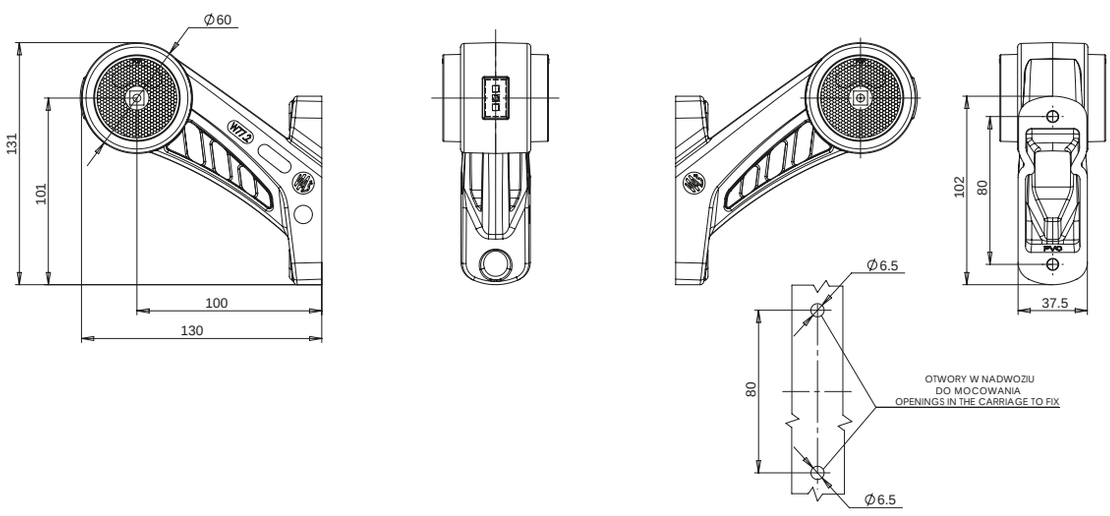


Questo prodotto è disponibile anche con connettore Jaeger. Tutti i prodotti con conettore Jaeger sono contrassegnati con la lettera „J" nel numero di catalogo.
Quando si effettua un ordine, bisogna di ricordare di scegliere un prodotto con il conduttore di corrente corretto.
Este producto también está disponible con el conector Jaeger. Todos los productos con el conector Jaeger están marcados con la letra „J" en el número de catálogo. Al realizar un pedido, recuerde elegir un producto con la toma de corriente adecuada para usted.

# W77.3RR

## fanale di ingombro fuori sagoma

## luz combinada de sintonización / posición

IP66/68

E 20

Opzionale / Opcional:

| numero di catalogo<br>Nº de catálogo | immagine<br>imagen | cavo<br>cable | sorgente luminosa<br>fuente de luz | lato di montaggio<br>lado del montaje | tensione di lavoro<br>tensión de trabajo | di posizione/di contorno frontali<br>de posición/sintonización delantera | di posizione/di contorno posteriori<br>de posición/sintonización trasera | di posizione/di contorno laterali<br>de posición/sintonización lateral | catarifrangente<br>reflectante | pz.<br>pcs |
|---|---|---|---|---|---|---|---|---|---|---|
| **644L** | | 22cm LgY-S 0,75mm² | LED | LEFT | 12V-24V | ● | ● | ● | ● | 40 |
| **644P** | | 22cm LgY-S 0,75mm² | LED | RIGHT | 12V-24V | ● | ● | ● | ● | 40 |
| **648L** | | 22cm LgY-S 0,75mm² | LED | LEFT | 12V-24V | ● | ● | | ● | 40 |
| **648P** | | 22cm LgY-S 0,75mm² | LED | RIGHT | 12V-24V | ● | ● | | ● | 40 |

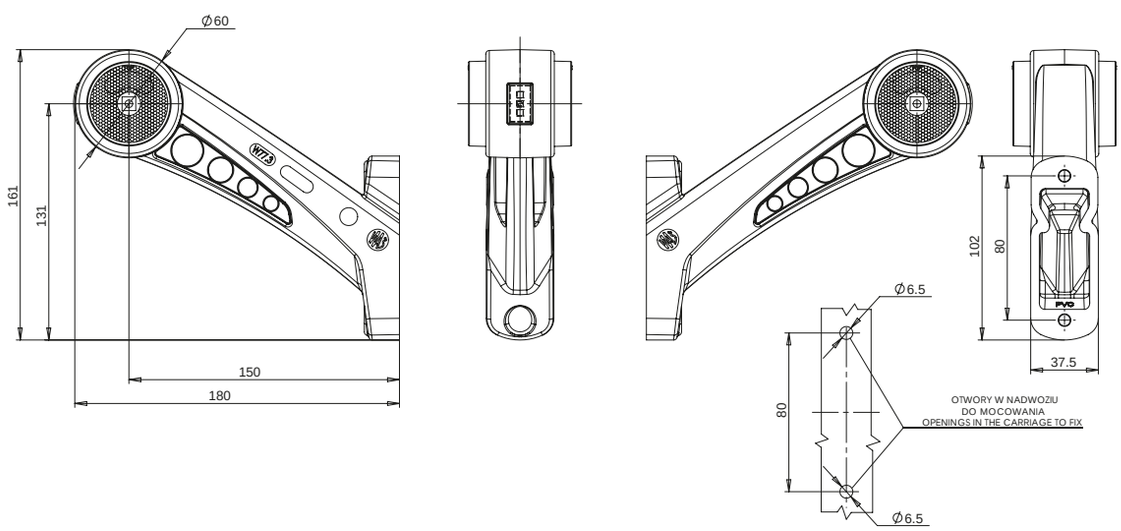


Questo prodotto è disponibile anche con connettore Jaeger. Tutti i prodotti con conettore Jaeger sono contrassegnati con la lettera „J" nel numero di catalogo.
Quando si effettua un ordine, bisogna di ricordare di scegliere un prodotto con il conduttore di corrente corretto.
Este producto también está disponible con el conector Jaeger. Todos los productos con el conector Jaeger están marcados con la letra „J" en el número de catálogo. Al realizar un pedido, recuerde elegir un producto con la toma de corriente adecuada para usted.

# W77.4RR

## fanale di ingombro fuori sagoma

## luz combinada de sintonización / posición

IP66/68

Opzionale / Opcional:

E 20

| numero di catalogo<br>Nº de catálogo | immagine<br>imagen | cavo<br>cable | sorgente luminosa<br>fuente de luz | lato di montaggio<br>lado del montaje | tensione di lavoro<br>tensión de trabajo | di posizione/di contorno frontali<br>de posición/sintonización delantera | di posizione/di contorno posteriori<br>de posición/sintonización trasera | di posizione/di contorno laterali<br>de posición/sintonización lateral | catarifrangente<br>reflectante | pz.<br>pcs |
|---|---|---|---|---|---|---|---|---|---|---|
| **645L** | | 27cm LgY-S 0,75mm² | LED | LEFT | 12V-24V | ● | ● | ● | ● | 40 |
| **645P** | | 27cm LgY-S 0,75mm² | LED | RIGHT | 12V-24V | ● | ● | ● | ● | 40 |
| **649L** | | 27cm LgY-S 0,75mm² | LED | LEFT | 12V-24V | ● | ● | | ● | 40 |
| **649P** | | 27cm LgY-S 0,75mm² | LED | RIGHT | 12V-24V | ● | ● | | ● | 40 |

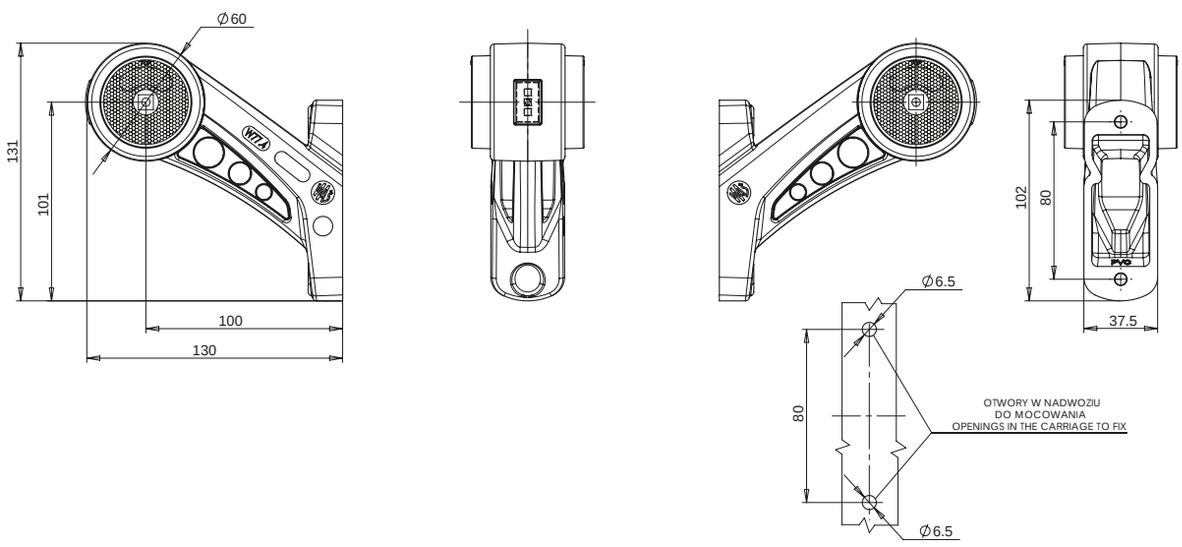


Questo prodotto è disponibile anche con connettore Jaeger. Tutti i prodotti con conettore Jaeger sono contrassegnati con la lettera „J" nel numero di catalogo.
Quando si effettua un ordine, bisogna di ricordare di scegliere un prodotto con il conduttore di corrente corretto.
Este producto también está disponible con el conector Jaeger. Todos los productos con el conector Jaeger están marcados con la letra „J" en el número de catálogo. Al realizar un pedido, recuerde elegir un producto con la toma de corriente adecuada para usted.

# W80

## fanale di ingombro sagoma
## luz combinada de sintonización / posición

IP66/68

E 20

Opzionale / Opcional:

| numero di catalogo<br>Nº de catálogo | immagine<br>imagen | cavo<br>cable | sorgente luminosa<br>fuente de luz | lato di montaggio<br>lado del montaje | tensione di lavoro<br>tensión de trabajo | di posizione/di contorno frontali<br>de posición/sintonización delantera | di posizione/di contorno posteriori<br>de posición/sintonización trasera | di posizione/di contorno laterali<br>de posición/sintonización lateral | pz.<br>pcs |
|---|---|---|---|---|---|---|---|---|---|
| **668** | | 22cm LgY-S 0,75mm² | LED | UNIVERSAL | 12V-24V | ● | | | 300 |
| **669** | | 22cm LgY-S 0,75mm² | LED | UNIVERSAL | 12V-24V | | ● | | 300 |
| **670** | | 22cm LgY-S 0,75mm² | LED | UNIVERSAL | 12V-24V | | | ● | 300 |

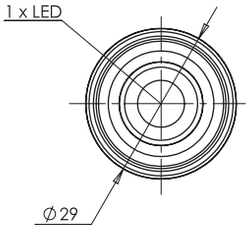


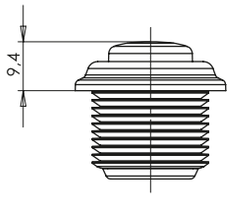


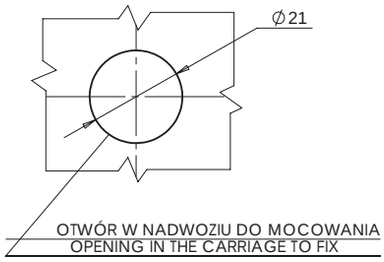


Questo prodotto è disponibile anche con connettore Jaeger. Tutti i prodotti con conettore Jaeger sono contrassegnati con la lettera „J" nel numero di catalogo.
Quando si effettua un ordine, bisogna di ricordare di scegliere un prodotto con il conduttore di corrente corretto.
Este producto también está disponible con el conector Jaeger. Todos los productos con el conector Jaeger están marcados con la letra „J" en el número de catálogo. Al realizar un pedido, recuerde elegir un producto con la toma de corriente adecuada para usted.

# W97.1

## fanale ingombro

## luz combinada de sintonización / posición

IP66/68

slim

E 20

Opzionale / Opcional:

| numero di catalogo<br>Nº de catálogo | immagine<br>imagen | cavo<br>cable | sorgente luminosa<br>fuente de luz | lato di montaggio<br>lado del montaje | tensione di lavoro<br>tensión de trabajo | di posizione/di contorno frontali<br>de posición/sintonización delantera | di posizione/di contorno posteriori<br>de posición/sintonización trasera | di posizione/di contorno laterali<br>de posición/sintonización lateral | LED | p.z.<br>pcs |
|---|---|---|---|---|---|---|---|---|---|---|
| **708** | | 23cm LgY-S 0,75mm² | LED | UNIVERSAL | 12V-24V | | | ● | 3 | 100 |
| **709** | | 23cm LgY-S 0,75mm² | LED | UNIVERSAL | 12V-24V | | ● | | 3 | 100 |
| **710** | | 23cm LgY-S 0,75mm² | LED | UNIVERSAL | 12V-24V | ● | | | 3 | 100 |

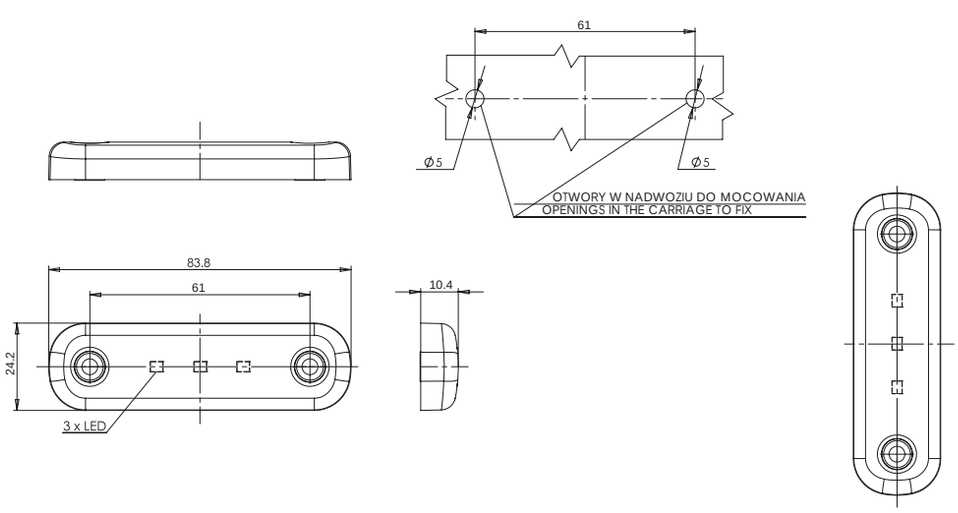


Questo prodotto è disponibile anche con connettore Jaeger. Tutti i prodotti con conettore Jaeger sono contrassegnati con la lettera „J" nel numero di catalogo. Quando si effettua un ordine, bisogna di ricordare di scegliere un prodotto con il conduttore di corrente corretto.
Este producto también está disponible con el conector Jaeger. Todos los productos con el conector Jaeger están marcados con la letra „J" en el número de catálogo. Al realizar un pedido, recuerde elegir un producto con la toma de corriente adecuada para usted.

# W97.2

## fanale ingombro

## luz combinada de sintonización / posición

IP66/68

slim

E 20

Opzionale / Opcional:

| numero di catalogo<br>Nº de catálogo | immagine<br>imagen | cavo<br>cable | sorgente luminosa<br>fuente de luz | lato di montaggio<br>lado del montaje | tensione di lavoro<br>tensión de trabajo | di posizione/di contorno frontali<br>de posición/sintonización delantera | di posizione/di contorno posteriori<br>de posición/sintonización trasera | di posizione/di contorno laterali<br>de posición/sintonización lateral | LED | pz.<br>pcs |
|---|---|---|---|---|---|---|---|---|---|---|
| **711** | | 23cm LgY-S 0,75mm² | LED | UNIVERSAL | 12V-24V | | | ● | 5 | 100 |
| **712** | | 23cm LgY-S 0,75mm² | LED | UNIVERSAL | 12V-24V | | ● | | 5 | 100 |
| **713** | | 23cm LgY-S 0,75mm² | LED | UNIVERSAL | 12V-24V | ● | | | 5 | 100 |

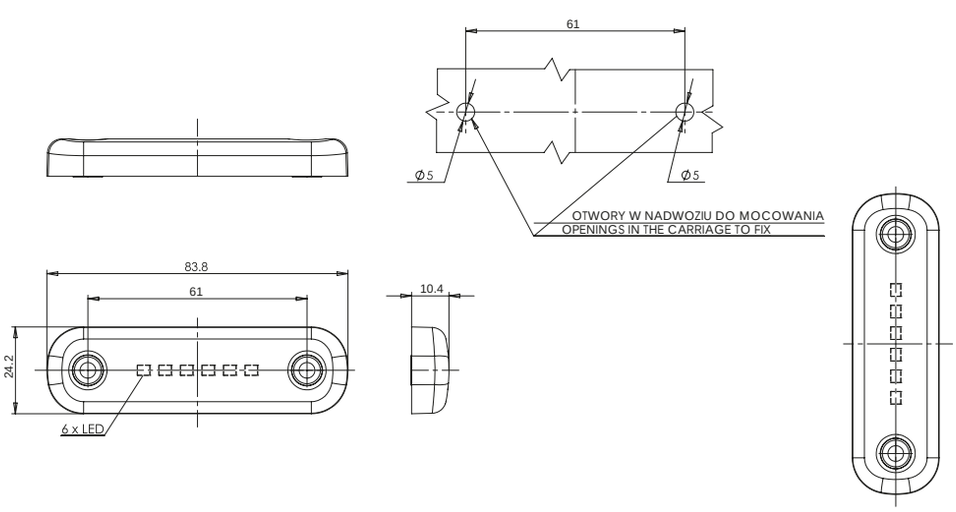


Questo prodotto è disponibile anche con connettore Jaeger. Tutti i prodotti con conettore Jaeger sono contrassegnati con la lettera „J" nel numero di catalogo. Quando si effettua un ordine, bisogna di ricordare di scegliere un prodotto con il conduttore di corrente corretto.
Este producto también está disponible con el conector Jaeger. Todos los productos con el conector Jaeger están marcados con la letra „J" en el número de catálogo. Al realizar un pedido, recuerde elegir un producto con la toma de corriente adecuada para usted.

# W97.3

## fanale ingombro

## luz combinada de sintonización / posición

IP66/68

slim

E 20

Opzionale / Opcional:

| numero di catalogo<br>Nº de catálogo | immagine<br>imagen | cavo<br>cable | sorgente luminosa<br>fuente de luz | lato di montaggio<br>lado del montaje | tensione di lavoro<br>tensión de trabajo | di posizione/di contorno frontali<br>de posición/sintonización delantera | di posizione/di contorno posteriori<br>de posición/sintonización trasera | di posizione/di contorno laterali<br>de posición/sintonización lateral | LED | p.z.<br>pcs |
|---|---|---|---|---|---|---|---|---|---|---|
| **714** | | 23cm LgY-S 0,75mm² | LED | UNIVERSAL | 12V-24V | | | ● | 12 | 100 |
| **715** | | 23cm LgY-S 0,75mm² | LED | UNIVERSAL | 12V-24V | | ● | | 12 | 100 |
| **716** | | 23cm LgY-S 0,75mm² | LED | UNIVERSAL | 12V-24V | ● | | | 12 | 100 |

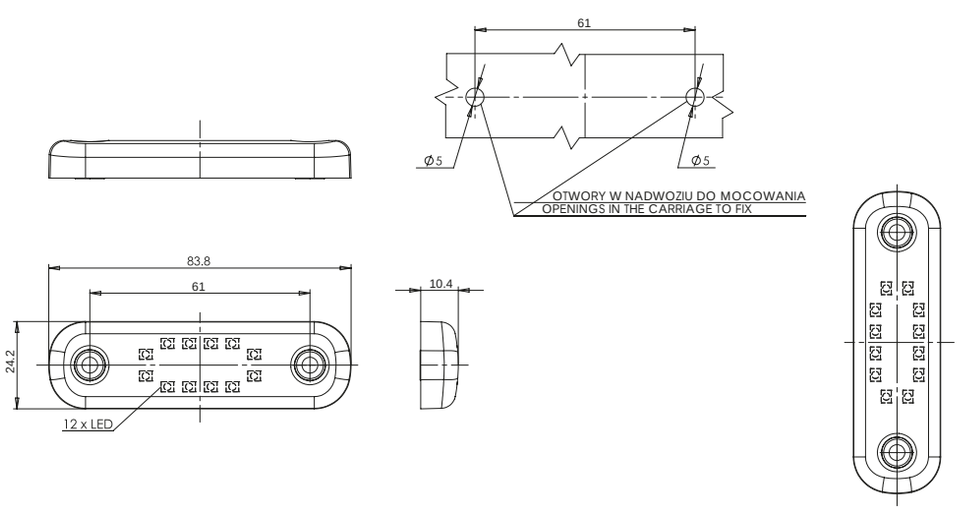


Questo prodotto è disponibile anche con connettore Jaeger. Tutti i prodotti con conettore Jaeger sono contrassegnati con la lettera „J" nel numero di catalogo. Quando si effettua un ordine, bisogna di ricordare di scegliere un prodotto con il conduttore di corrente corretto.
Este producto también está disponible con el conector Jaeger. Todos los productos con el conector Jaeger están marcados con la letra „J" en el número de catálogo. Al realizar un pedido, recuerde elegir un producto con la toma de corriente adecuada para usted.

# W97.4

## fanale ingombro

## luz combinada de sintonización / posición

IP66/68

slim

E 20

Opzionale / Opcional:

| numero di catalogo<br>Nº de catálogo | immagine<br>imagen | cavo<br>cable | sorgente luminosa<br>fuente de luz | lato di montaggio<br>lado del montaje | tensione di lavoro<br>tensión de trabajo | di posizione/di contorno frontali<br>de posición/sintonización delantera | di posizione/di contorno posteriori<br>de posición/sintonización trasera | di posizione/di contorno laterali<br>de posición/sintonización lateral | LED | pz.<br>pcs |
|---|---|---|---|---|---|---|---|---|---|---|
| **717** | | 39cm LgY-S 0,75mm² | LED | UNIVERSAL | 12V-24V | | | ● | 9 | 100 |
| **718** | | 39cm LgY-S 0,75mm² | LED | UNIVERSAL | 12V-24V | | ● | | 9 | 100 |
| **719** | | 39cm LgY-S 0,75mm² | LED | UNIVERSAL | 12V-24V | ● | | | 9 | 100 |

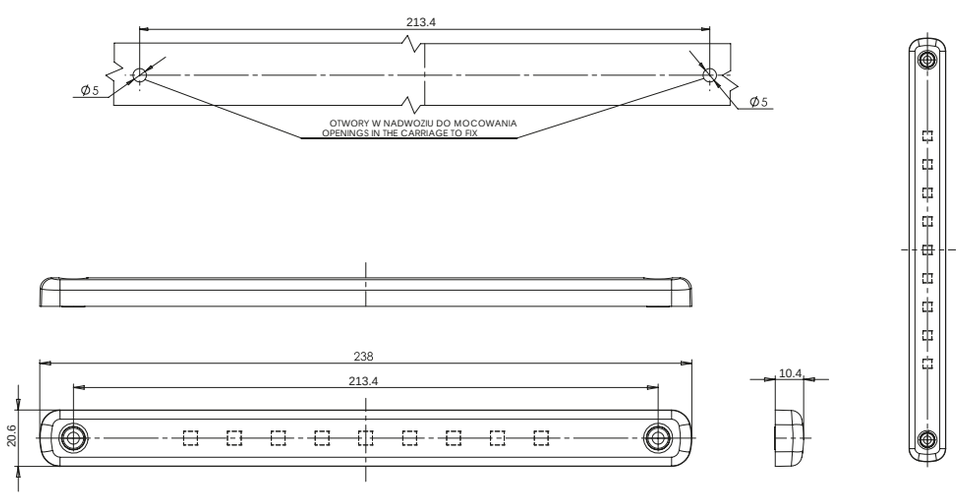


Questo prodotto è disponibile anche con connettore Jaeger. Tutti i prodotti con conettore Jaeger sono contrassegnati con la lettera „J" nel numero di catalogo. Quando si effettua un ordine, bisogna di ricordare di scegliere un prodotto con il conduttore di corrente corretto.
Este producto también está disponible con el conector Jaeger. Todos los productos con el conector Jaeger están marcados con la letra „J" en el número de catálogo. Al realizar un pedido, recuerde elegir un producto con la toma de corriente adecuada para usted.

# W97.5

## fanale ingombro

## luz combinada de sintonización / posición

IP66/68

slim

E 20

Opzionale / Opcional:

| numero di catalogo<br>Nº de catálogo | immagine<br>imagen | cavo<br>cable | sorgente luminosa<br>fuente de luz | lato di montaggio<br>lado del montaje | tensione di lavoro<br>tensión de trabajo | di posizione/di contorno frontali<br>de posición/sintonización delantera | di posizione/di contorno posteriori<br>de posición/sintonización trasera | di posizione/di contorno laterali<br>de posición/sintonización lateral | LED | pz.<br>pcs |
|---|---|---|---|---|---|---|---|---|---|---|
| **720** | | 39cm LgY-S 0,75mm² | LED | UNIVERSAL | 12V-24V | | | ● | 12 | 100 |
| **721** | | 39cm LgY-S 0,75mm² | LED | UNIVERSAL | 12V-24V | | ● | | 12 | 100 |
| **722** |  | 39cm LgY-S 0,75mm² | LED | UNIVERSAL | 12V-24V | ● | | | 12 | 100 |

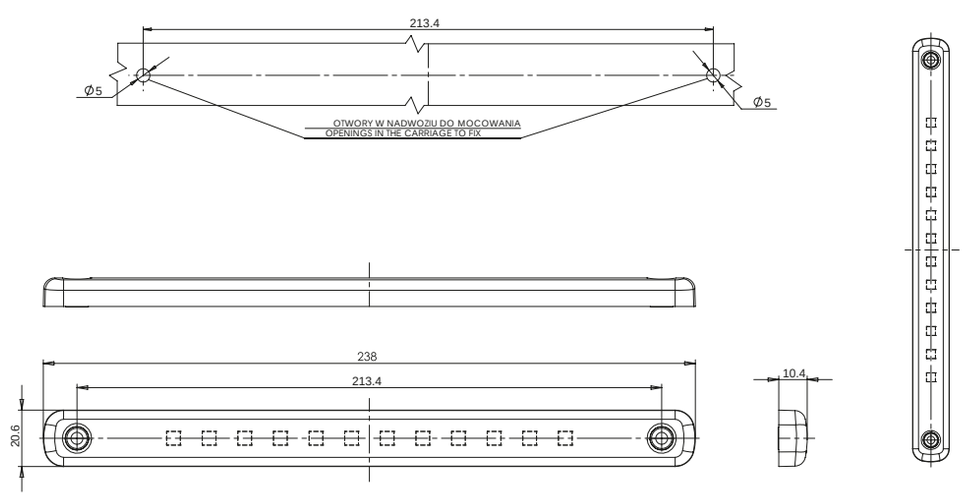


Questo prodotto è disponibile anche con connettore Jaeger. Tutti i prodotti con conettore Jaeger sono contrassegnati con la lettera „J" nel numero di catalogo. Quando si effettua un ordine, bisogna di ricordare di scegliere un prodotto con il conduttore di corrente corretto.
Este producto también está disponible con el conector Jaeger. Todos los productos con el conector Jaeger están marcados con la letra „J" en el número de catálogo. Al realizar un pedido, recuerde elegir un producto con la toma de corriente adecuada para usted.

# W109N

## fanale ingombro

## luz combinada de sintonización / posición

IP66/68

slim

E 20

Opzionale / Opcional:

| numero di catalogo<br>Nº de catálogo | immagine<br>imagen | cavo<br>cable | sorgente luminosa<br>fuente de luz | lato di montaggio<br>lado del montaje | tensione di lavoro<br>tensión de trabajo | di posizione/di contorno frontali<br>de posición/sintonización delantera | di posizione/di contorno posteriori<br>de posición/sintonización trasera | di posizione/di contorno laterali<br>de posición/sintonización lateral | pz.<br>pcs |
|---|---|---|---|---|---|---|---|---|---|
| **765** | | 22cm LgY-S 0,75mm² | LED | UNIVERSAL | 12V-24V | | | ● | 100 |
| **766** |  | 22cm LgY-S 0,75mm² | LED | UNIVERSAL | 12V-24V | ● | | | 100 |
| **767** | | 22cm LgY-S 0,75mm² | LED | UNIVERSAL | 12V-24V | | ● | | 100 |

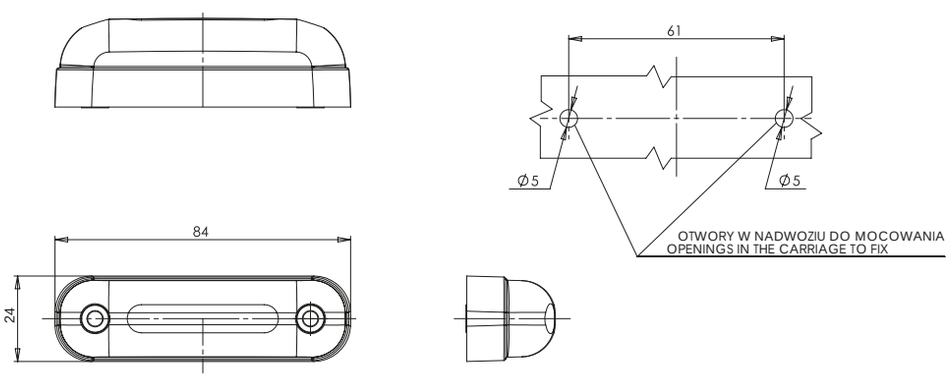


Questo prodotto è disponibile anche con connettore Jaeger. Tutti i prodotti con conettore Jaeger sono contrassegnati con la lettera „J" nel numero di catalogo. Quando si effettua un ordine, bisogna di ricordare di scegliere un prodotto con il conduttore di corrente corretto.
Este producto también está disponible con el conector Jaeger. Todos los productos con el conector Jaeger están marcados con la letra „J" en el número de catálogo. Al realizar un pedido, recuerde elegir un producto con la toma de corriente adecuada para usted.

# W110N

## fanale ingombro

## luz combinada de sintonización / posición

IP66/68

slim

E 20

Opzionale / Opcional:

| numero di catalogo<br>Nº de catálogo | immagine<br>imagen | cavo<br>cable | sorgente luminosa<br>fuente de luz | lato di montaggio<br>lado del montaje | tensione di lavoro<br>tensión de trabajo | di posizione/di contorno frontali<br>de posición/sintonización delantera | di posizione/di contorno posteriori<br>de posición/sintonización trasera | di posizione/di contorno laterali<br>de posición/sintonización lateral | pz.<br>pcs |
|---|---|---|---|---|---|---|---|---|---|
| **768** | | 38cm LgY-S 0,75mm² | LED | UNIVERSAL | 12V-24V | | | ● | 100 |
| **769** | | 38cm LgY-S 0,75mm² | LED | UNIVERSAL | 12V-24V | ● | | | 100 |
| **770** | | 38cm LgY-S 0,75mm² | LED | UNIVERSAL | 12V-24V | | ● | | 100 |

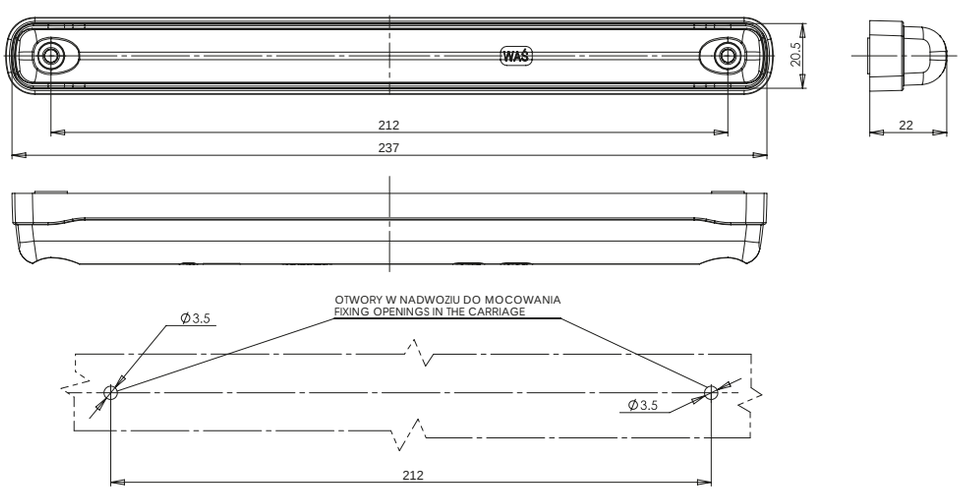


Questo prodotto è disponibile anche con connettore Jaeger. Tutti i prodotti con conettore Jaeger sono contrassegnati con la lettera „J" nel numero di catalogo. Quando si effettua un ordine, bisogna di ricordare di scegliere un prodotto con il conduttore di corrente corretto.
Este producto también está disponible con el conector Jaeger. Todos los productos con el conector Jaeger están marcados con la letra „J" en el número de catálogo. Al realizar un pedido, recuerde elegir un producto con la toma de corriente adecuada para usted.

# W21.1-10N

fanale di ingombro fuori sagoma

luz combinada de sintonización / posición

IP66/68

CIRCUITO ELETTRONICO / SISTEMA ELECTRÓNICO

E 20

Opzionale / Opcional:

| numero di catalogo<br>Nº de catálogo | indice del prodotto<br>índice de producto | immagine<br>imagen | cavo<br>cable | sorgente luminosa<br>fuente de luz | lato di montaggio<br>lado del montaje | tensione di lavoro<br>tensión de trabajo | di posizione/di contorno frontali<br>de posición/sintonización delantera | di posizione/di contorno posteriori<br>de posición/sintonización trasera | pz.<br>pcs |
|---|---|---|---|---|---|---|---|---|---|
| **771** | W21.1N | | 32cm LgY-S 0,75mm² | LED | UNIVERSAL | 12V-24V | ● | ● | 40 |
| **771/I** | W21.1N | | 32cm LgY-S 0,75mm² | LED | UNIVERSAL | 12V-24V | ● | ● | 40 |
| **772L** | W21.2N | | 23cm LgY-S 0,75mm² | LED | LEFT | 12V-24V | ● | ● | 40 |
| **772L/I** | W21.2N | | 23cm LgY-S 0,75mm² | LED | LEFT | 12V-24V | ● | ● | 40 |
| **772P** | W21.2N | | 23cm LgY-S 0,75mm² | LED | RIGHT | 12V-24V | ● | ● | 40 |
| **772P/I** | W21.2N | | 23cm LgY-S 0,75mm² | LED | RIGHT | 12V-24V | ● | ● | 40 |
| **773L** | W21.3N | | 21cm LgY-S 0,75mm² | LED | LEFT | 12V-24V | ● | ● | 40 |
| **773L/I** | W21.3N | | 21cm LgY-S 0,75mm² | LED | LEFT | 12V-24V | ● | ● | 40 |
| **773P** | W21.3N | | 21cm LgY-S 0,75mm² | LED | RIGHT | 12V-24V | ● | ● | 40 |
| **773P/I** | W21.3N | | 21cm LgY-S 0,75mm² | LED | RIGHT | 12V-24V | ● | ● | 40 |

LAMPA Z SZEROKĄ PODSTAWĄ
LAMP WITH WIDE BASE

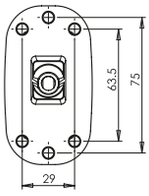


LAMPA Z WĄSKĄ PODSTAWĄ
LAMP WITH NARROW BASE

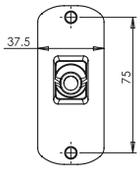


OR

**XXX XXX/I**

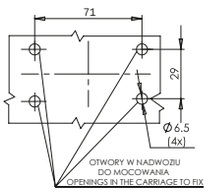


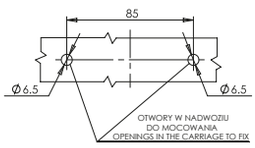

# W21.1-10N

## fanale di ingombro fuori sagoma

## luz combinada de sintonización / posición

IP66/68

| numero di catalogo<br>Nº de catálogo | indice del prodotto<br>índice de producto | immagine<br>imagen | cavo<br>cable | sorgente luminosa<br>fuente de luz | lato di montaggio<br>lado del montaje | tensione di lavoro<br>tensión de trabajo | di posizione/di contorno frontali<br>de posición/sintonización delantera | di posizione/di contorno posteriori<br>de posición/sintonización trasera | pz.<br>pcs |
|---|---|---|---|---|---|---|---|---|---|
| **774** | W21.4N | | 33cm LgY-S 0,75mm² | LED | UNIVERSAL | 12V-24V | ● | ● | 40 |
| **774/I** | W21.4N | | 33cm LgY-S 0,75mm² | LED | UNIVERSAL | 12V-24V | ● | ● | 40 |
| **775L** | W21.5N | | 18cm LgY-S 0,75mm² | LED | LEFT | 12V-24V | ● | ● | 40 |
| **775L/I** | W21.5N | | 18cm LgY-S 0,75mm² | LED | LEFT | 12V-24V | ● | ● | 40 |
| **775P** | W21.5N | | 18cm LgY-S 0,75mm² | LED | RIGHT | 12V-24V | ● | ● | 40 |
| **775P/I** | W21.5N | | 18cm LgY-S 0,75mm² | LED | RIGHT | 12V-24V | ● | ● | 40 |
| **776** | W21.6N | | 27cm LgY-S 0,75mm² | LED | UNIVERSAL | 12V-24V | ● | ● | 40 |
| **776/I** | W21.6N | | 27cm LgY-S 0,75mm² | LED | UNIVERSAL | 12V-24V | ● | ● | 40 |
| **777L** | W21.7N | | 29cm LgY-S 0,75mm² | LED | LEFT | 12V-24V | ● | ● | 40 |
| **777L/I** | W21.7N | | 29cm LgY-S 0,75mm² | LED | LEFT | 12V-24V | ● | ● | 40 |
| **777P** | W21.7N | | 29cm LgY-S 0,75mm² | LED | RIGHT | 12V-24V | ● | ● | 40 |
| **777P/I** | W21.7N | | 29cm LgY-S 0,75mm² | LED | RIGHT | 12V-24V | ● | ● | 40 |
| **778L** | W21.10N | | 25cm LgY-S 0,75mm² | LED | LEFT | 12V-24V | ● | ● | 40 |
| **778P** | W21.10N | | 25cm LgY-S 0,75mm² | LED | RIGHT | 12V-24V | ● | ● | 40 |
| **779** | W21.1-10N<br>W77.1-4N | | 38cm LgY-S 0,75mm²<br>Circuito elettronico /<br>Sistema electrónico | LED | UNIVERSAL | 12V-24V | ● | ● | 100 |

Questo prodotto è disponibile anche con connettore Jaeger. Tutti i prodotti con conettore Jaeger sono contrassegnati con la lettera „J" nel numero di catalogo.
Quando si effettua un ordine, bisogna di ricordare di scegliere un prodotto con il conduttore di corrente corretto.
Este producto también está disponible con el conector Jaeger. Todos los productos con el conector Jaeger están marcados con la letra „J" en el número de catálogo. Al realizar un pedido, recuerde elegir un producto con la toma de corriente adecuada para usted.

# W21.1-10N

fanale di ingombro fuori sagoma

luz combinada de sintonización / posición

IP66/68

W21.1N

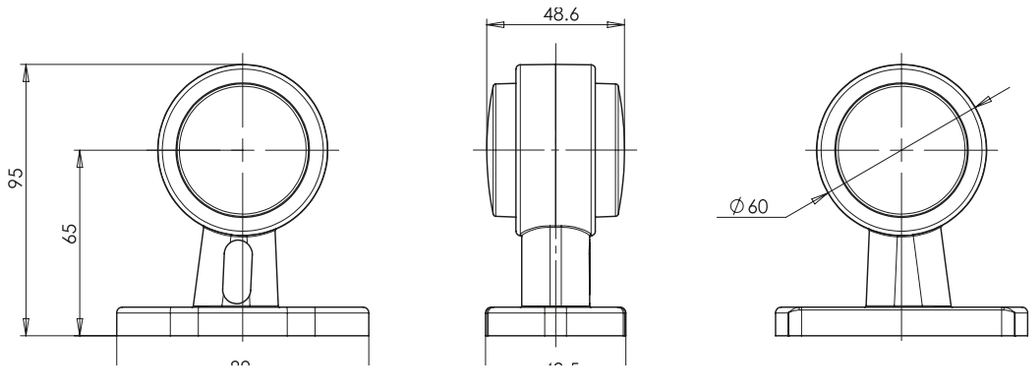


W21.2N

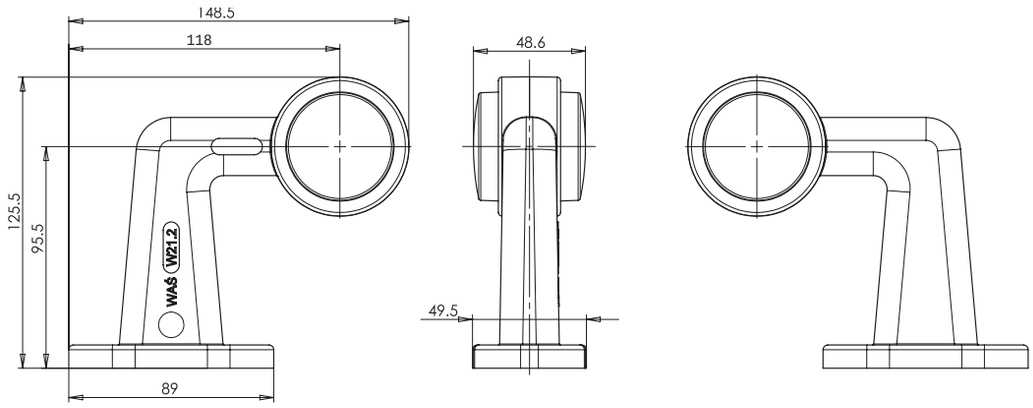


W21.3N

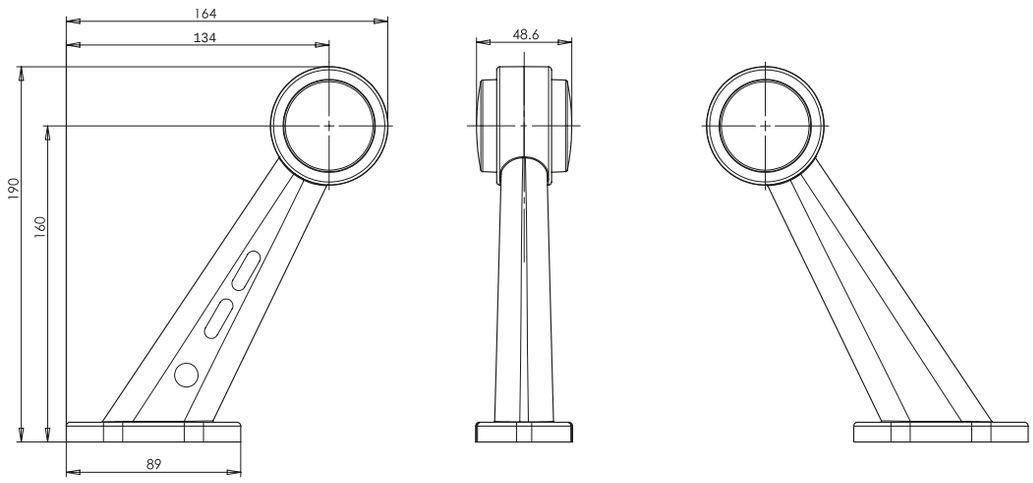


W21.4N

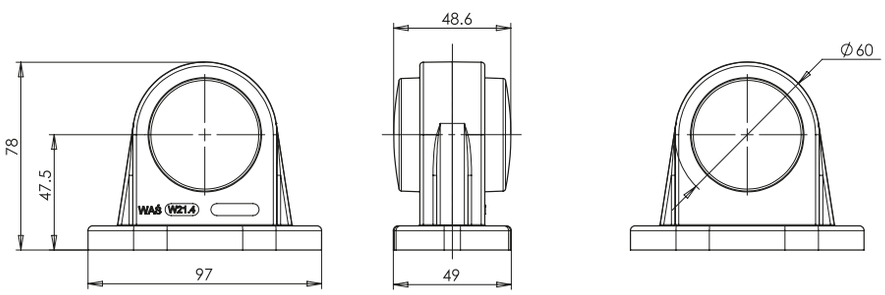

# W21.1-10N

fanale di ingombro fuori sagoma

luz combinada de sintonización / posición

IP66/68

W21.5N

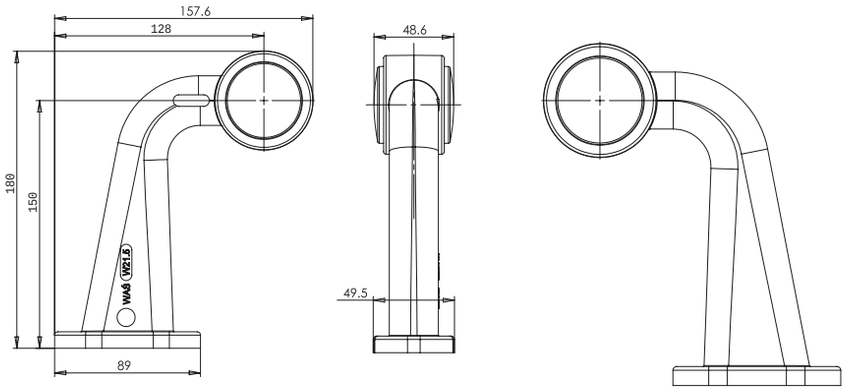


W21.6N

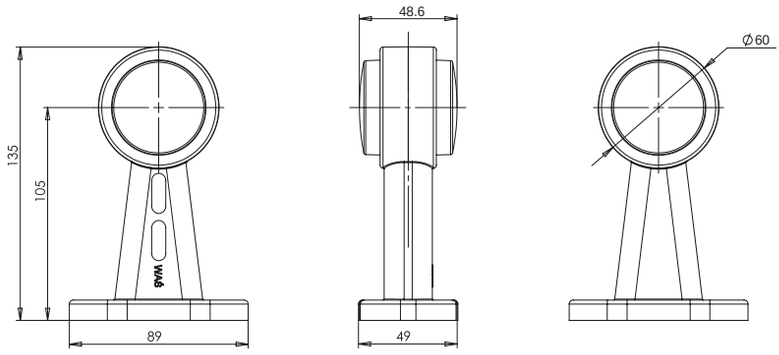


W21.7N

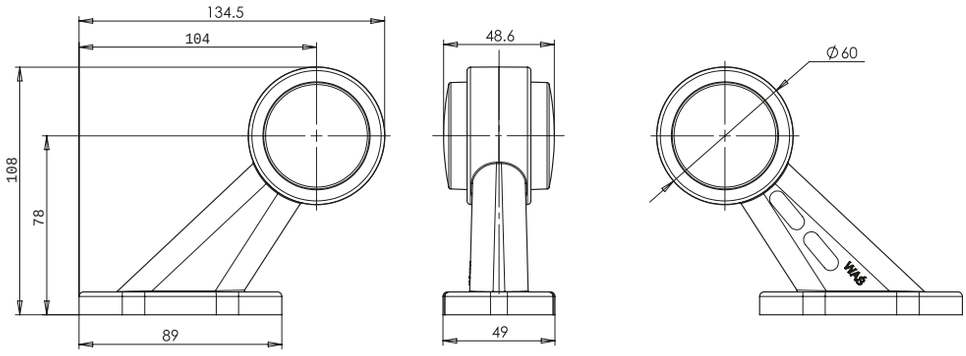


W21.10N

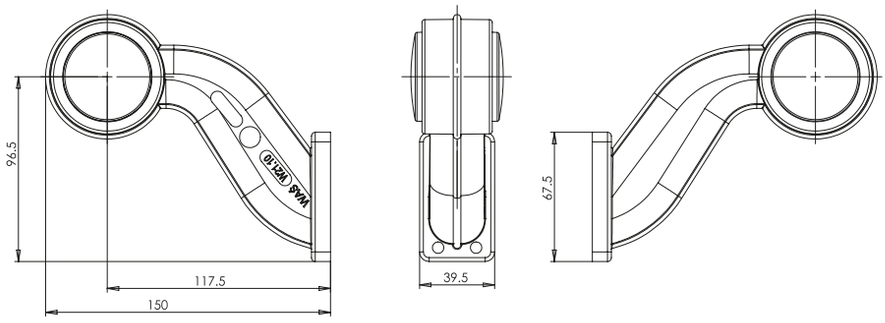

# W23N

## fanale di ingombro sagoma
## luz combinada de sintonización / posición

IP66/68

E 20

Opzionale / Opcional:

| numero di catalogo<br>Nº de catálogo | immagine<br>imagen | cavo<br>cable | sorgente luminosa<br>fuente de luz | lato di montaggio<br>lado del montaje | tensione di lavoro<br>tensión de trabajo | di posizione/di contorno frontali<br>de posición/sintonización delantera | di posizione/di contorno posteriori<br>de posición/sintonización trasera | pz.<br>pcs |
|---|---|---|---|---|---|---|---|---|
| **780** | | 36cm LgY-S 0.75mm² | LED | UNIVERSAL | 12V-24V | ● | ● | 50 |

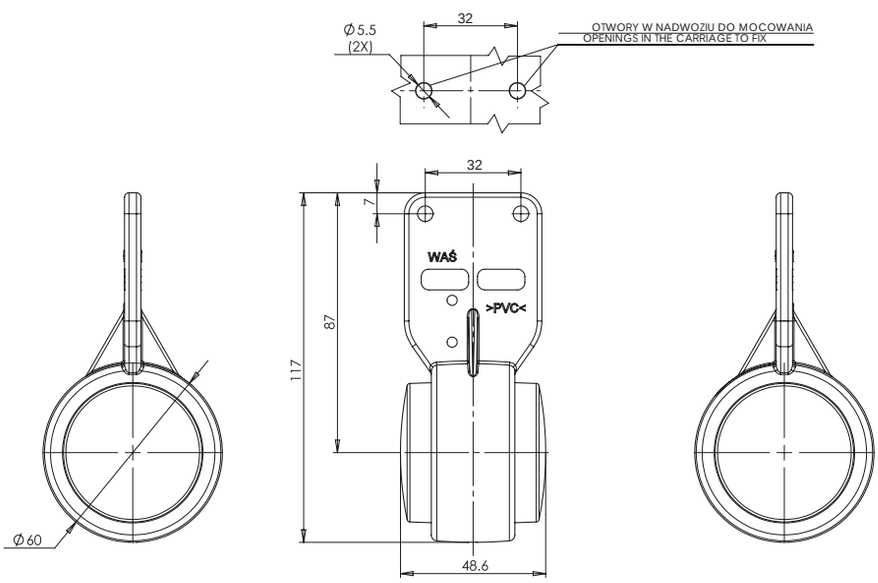


Questo prodotto è disponibile anche con connettore Jaeger. Tutti i prodotti con conettore Jaeger sono contrassegnati con la lettera „J" nel numero di catalogo.
Quando si effettua un ordine, bisogna di ricordare di scegliere un prodotto con il conduttore di corrente corretto.
Este producto también está disponible con el conector Jaeger. Todos los productos con el conector Jaeger están marcados con la letra „J" en el número de catálogo. Al realizar un pedido, recuerde elegir un producto con la toma de corriente adecuada para usted.

# W24N

## fanale di ingombro sagoma
## luz combinada de sintonización / posición

IP66/68

E 20

Opzionale / Opcional:

| numero di catalogo<br>Nº de catálogo | immagine<br>imagen | cavo<br>cable | sorgente luminosa<br>fuente de luz | lato di montaggio<br>lado del montaje | tensione di lavoro<br>tensión de trabajo | di posizione/di contorno frontali<br>de posición/sintonización delantera | di posizione/di contorno posteriori<br>de posición/sintonización trasera | di posizione/di contorno laterali<br>de posición/sintonización lateral | pz.<br>pcs |
|---|---|---|---|---|---|---|---|---|---|
| **782** | | 22cm LgY-S 0,75mm² | LED | UNIVERSAL | 12V-24V | ● | | | 100 |
| **783** | | 22cm LgY-S 0,75mm² | LED | UNIVERSAL | 12V-24V | | ● | | 100 |
| **784** | | 22cm LgY-S 0,75mm² | LED | UNIVERSAL | 12V-24V | | | ● | 100 |

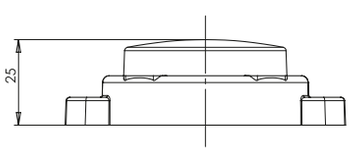


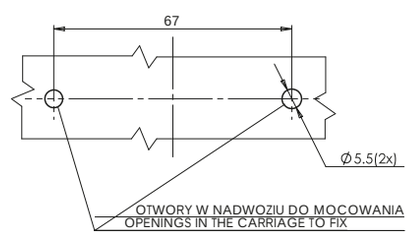


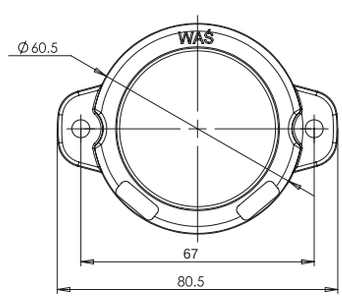


Questo prodotto è disponibile anche con connettore Jaeger. Tutti i prodotti con conettore Jaeger sono contrassegnati con la lettera „J" nel numero di catalogo.
Quando si effettua un ordine, bisogna di ricordare di scegliere un prodotto con il conduttore di corrente corretto.
Este producto también está disponible con el conector Jaeger. Todos los productos con el conector Jaeger están marcados con la letra „J" en el número de catálogo. Al realizar un pedido, recuerde elegir un producto con la toma de corriente adecuada para usted.

# W25N

## fanale di ingombro fuori sagoma
## luz combinada de sintonización / posición

IP66/68

E 20

Opzionale / Opcional:

| numero di catalogo<br>Nº de catálogo | immagine<br>imagen | cavo<br>cable | sorgente luminosa<br>fuente de luz | lato di montaggio<br>lado del montaje | tensione di lavoro<br>tensión de trabajo | di posizione/di contorno frontali<br>de posición/sintonización delantera | di posizione/di contorno posteriori<br>de posición/sintonización trasera | di posizione/di contorno laterali<br>de posición/sintonización lateral | pz.<br>pcs |
|---|---|---|---|---|---|---|---|---|---|
| **785** | | 20cm LgY-S 0,75mm² | LED | UNIVERSAL | 12V-24V | ● | | | 50 |
| **786** | | 20cm LgY-S 0,75mm² | LED | UNIVERSAL | 12V-24V | | ● | | 50 |
| **787** | | 20cm LgY-S 0,75mm² | LED | UNIVERSAL | 12V-24V | | | ● | 50 |

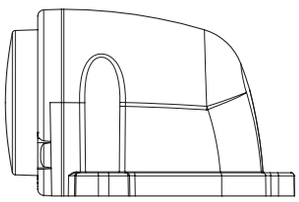

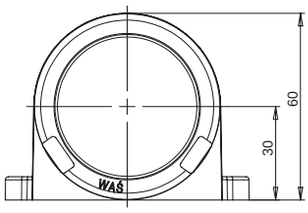


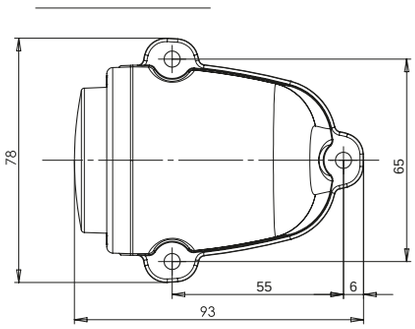


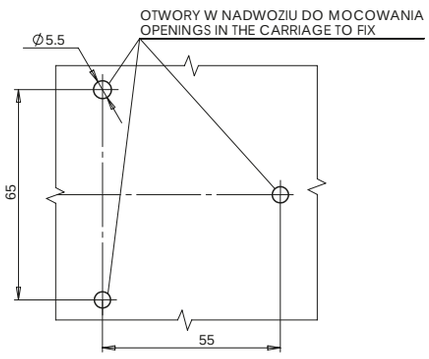


Questo prodotto è disponibile anche con connettore Jaeger. Tutti i prodotti con conettore Jaeger sono contrassegnati con la lettera „J" nel numero di catalogo. Quando si effettua un ordine, bisogna di ricordare di scegliere un prodotto con il conduttore di corrente corretto.
Este producto también está disponible con el conector Jaeger. Todos los productos con el conector Jaeger están marcados con la letra „J" en el número de catálogo. Al realizar un pedido, recuerde elegir un producto con la toma de corriente adecuada para usted.

# W56N

## fanale di ingombro fuori sagoma
## luz combinada de sintonización / posición

IP66/68

E 20

Opzionale / Opcional:

| numero di catalogo<br>Nº de catálogo | immagine<br>imagen | cavo<br>cable | sorgente luminosa<br>fuente de luz | lato di montaggio<br>lado del montaje | tensione di lavoro<br>tensión de trabajo | di posizione/di contorno frontali<br>de posición/sintonización delantera | di posizione/di contorno posteriori<br>de posición/sintonización trasera | pz.<br>pcs |
|---|---|---|---|---|---|---|---|---|
| **781** | | 35cm LgY-S 0,75mm² | LED | UNIVERSAL | 12V-24V | ● | ● | 100 |

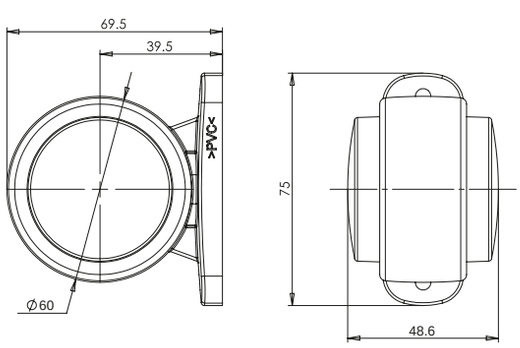


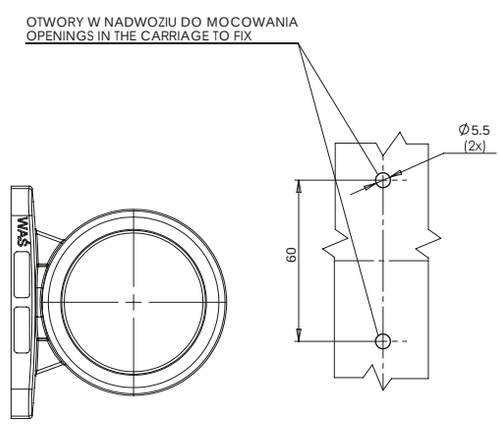


Questo prodotto è disponibile anche con connettore Jaeger. Tutti i prodotti con conettore Jaeger sono contrassegnati con la lettera „J" nel numero di catalogo.
Quando si effettua un ordine, bisogna di ricordare di scegliere un prodotto con il conduttore di corrente corretto.
Este producto también está disponible con el conector Jaeger. Todos los productos con el conector Jaeger están marcados con la letra „J" en el número de catálogo. Al realizar un pedido, recuerde elegir un producto con la toma de corriente adecuada para usted.

# W79N

## fanale di ingombro sagoma
## luz combinada de sintonización / posición

IP66/68

E 20

Opzionale / Opcional:

| | numero di catalogo<br>Nº de catálogo | immagine<br>imagen | cavo<br>cable | sorgente luminosa<br>fuente de luz | lato di montaggio<br>lado del montaje | tensione di lavoro<br>tensión de trabajo | di posizione/di contorno frontali<br>de posición/sintonización delantera | di posizione/di contorno posteriori<br>de posición/sintonización trasera | di posizione/di contorno laterali<br>de posición/sintonización lateral | pz.<br>pcs |
|---|---|---|---|---|---|---|---|---|---|---|
| * | **796** | | 20cm LgY-5 0,75mm² | LED | UNIVERSAL | 12V-24V | | | ● | 100 |
| * | **797** | | 20cm LgY-5 0,75mm² | LED | UNIVERSAL | 12V-24V | ● | | | 100 |
| * | **798** | | 20cm LgY-5 0,75mm² | LED | UNIVERSAL | 12V-24V | | ● | | 100 |

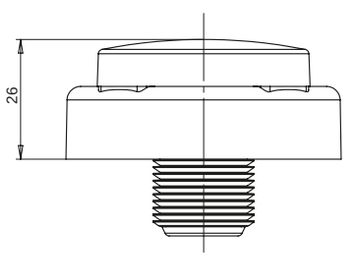


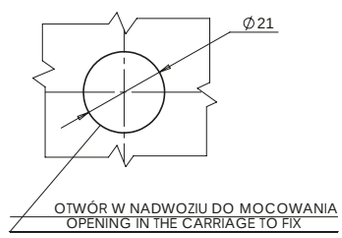


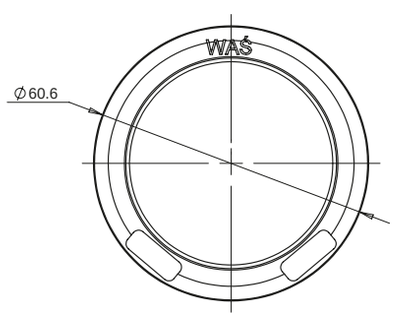


Questo prodotto è disponibile anche con connettore Jaeger. Tutti i prodotti con conettore Jaeger sono contrassegnati con la lettera „J" nel numero di catalogo.
Quando si effettua un ordine, bisogna di ricordare di scegliere un prodotto con il conduttore di corrente corretto.
Este producto también está disponible con el conector Jaeger. Todos los productos con el conector Jaeger están marcados con la letra „J" en el número de catálogo. Al realizar un pedido, recuerde elegir un producto con la toma de corriente adecuada para usted.

# W77.1N

## fanale di ingombro fuori sagoma
## luz combinada de sintonización / posición

IP66/68

E 20

Opzionale / Opcional:

| numero di catalogo<br>Nº de catálogo | immagine<br>imagen | cavo<br>cable | sorgente luminosa<br>fuente de luz | lato di montaggio<br>lado del montaje | tensione di lavoro<br>tensión de trabajo | di posizione/di contorno frontali<br>de posición/sintonización delantera | di posizione/di contorno posteriori<br>de posición/sintonización trasera | di posizione/di contorno laterali<br>de posición/sintonización lateral | pz.<br>pcs |
|---|---|---|---|---|---|---|---|---|---|
| **788L** | | 22cm LgY-S 0,75mm² | LED | LEFT | 12V-24V | ● | ● | ● | 40 |
| **788P** | | 22cm LgY-S 0,75mm² | LED | RIGHT | 12V-24V | ● | ● | ● | 40 |
| **789L** | | 22cm LgY-S 0,75mm² | LED | LEFT | 12V-24V | ● | ● | | 40 |
| **789P** | | 22cm LgY-S 0,75mm² | LED | RIGHT | 12V-24V | ● | ● | | 40 |

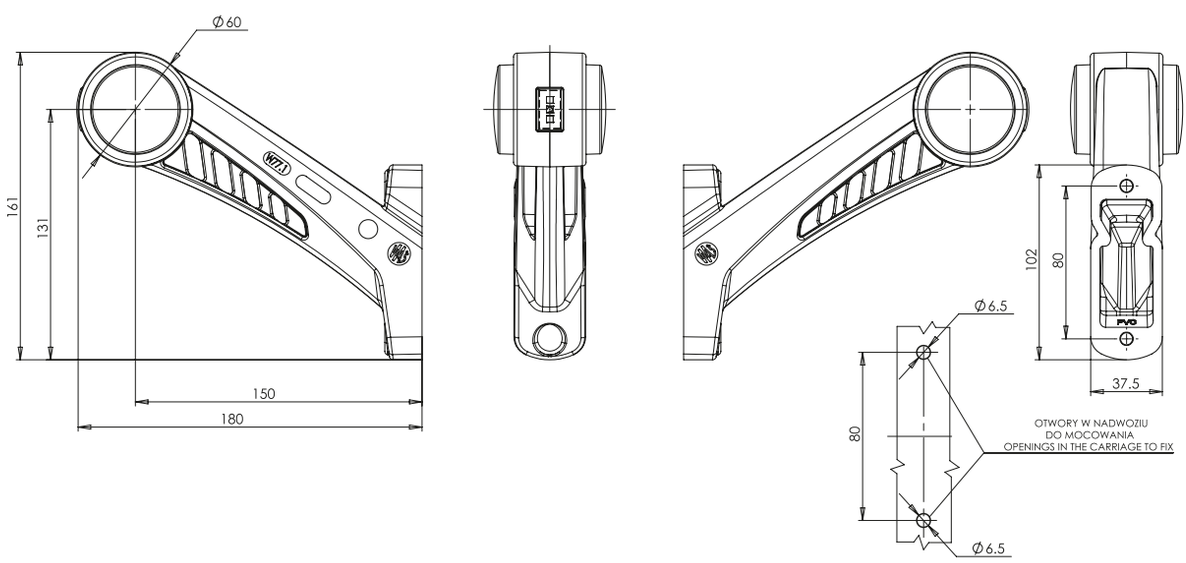


Questo prodotto è disponibile anche con connettore Jaeger. Tutti i prodotti con conettore Jaeger sono contrasegnati con la lettera „J" nel numero di catalogo. Quando si effettua un ordine, bisogna di ricordare di scegliere un prodotto con il conduttore di corrente corretto.
Este producto también está disponible con el conector Jaeger. Todos los productos con el conector Jaeger están marcados con la letra „J" en el número de catálogo. Al realizar un pedido, recuerde elegir un producto con la toma de corriente adecuada para usted.

# W77.2N

fanale di ingombro fuori sagoma
luz combinada de sintonización / posición
IP66/68

E 20

Opzionale / Opcional:

| numero di catalogo<br>Nº de catálogo | immagine<br>imagen | cavo<br>cable | sorgente luminosa<br>fuente de luz | lato di montaggio<br>lado del montaje | tensione di lavoro<br>tensión de trabajo | di posizione/di contorno frontali<br>de posición/sintonización delantera | di posizione/di contorno posteriori<br>de posición/sintonización trasera | di posizione/di contorno laterali<br>de posición/sintonización lateral | pz.<br>pcs |
|---|---|---|---|---|---|---|---|---|---|
| **79OL** | | 27cm LgY-S 0,75mm² | LED | LEFT | 12V-24V | ● | ● | ● | 4O |
| **79OP** | | 27cm LgY-S 0,75mm² | LED | RIGHT | 12V-24V | ● | ● | ● | 4O |
| **791L** | | 27cm LgY-S 0,75mm² | LED | LEFT | 12V-24V | ● | ● | | 4O |
| **791P** | | 27cm LgY-S 0,75mm² | LED | RIGHT | 12V-24V | ● | ● | | 4O |

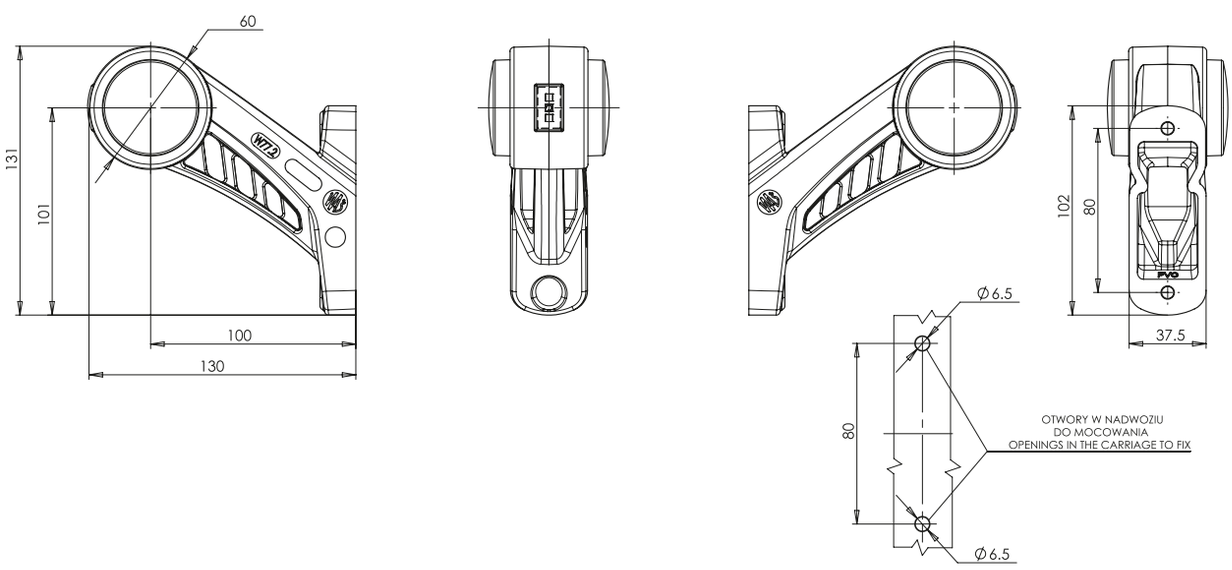


Questo prodotto è disponibile anche con connettore Jaeger. Tutti i prodotti con conettore Jaeger sono contrassegnati con la lettera „J" nel numero di catalogo. Quando si effettua un ordine, bisogna di ricordare di scegliere un prodotto con il conduttore di corrente corretto.
Este producto también está disponible con el conector Jaeger. Todos los productos con el conector Jaeger están marcados con la letra „J" en el número de catálogo. Al realizar un pedido, recuerde elegir un producto con la toma de corriente adecuada para usted.

# W77.3N

## fanale di ingombro fuori sagoma
## luz combinada de sintonización / posición

IP66/68

E 20

Opzionale / Opcional:

| numero di catalogo<br>Nº de catálogo | immagine<br>imagen | cavo<br>cable | sorgente luminosa<br>fuente de luz | lato di montaggio<br>lado del montaje | tensione di lavoro<br>tensión de trabajo | di posizione/di contorno frontali<br>de posición/sintonización delantera | di posizione/di contorno posteriori<br>de posición/sintonización trasera | di posizione/di contorno laterali<br>de posición/sintonización lateral | pz.<br>pcs |
|---|---|---|---|---|---|---|---|---|---|
| **792L** | | 22cm LgY-S 0,75mm² | LED | LEFT | 12V-24V | ● | ● | ● | 40 |
| **792P** | | 22cm LgY-S 0,75mm² | LED | RIGHT | 12V-24V | ● | ● | ● | 40 |
| **793L** | | 22cm LgY-S 0,75mm² | LED | LEFT | 12V-24V | ● | ● | | 40 |
| **793P** | | 22cm LgY-S 0,75mm² | LED | RIGHT | 12V-24V | ● | ● | | 40 |

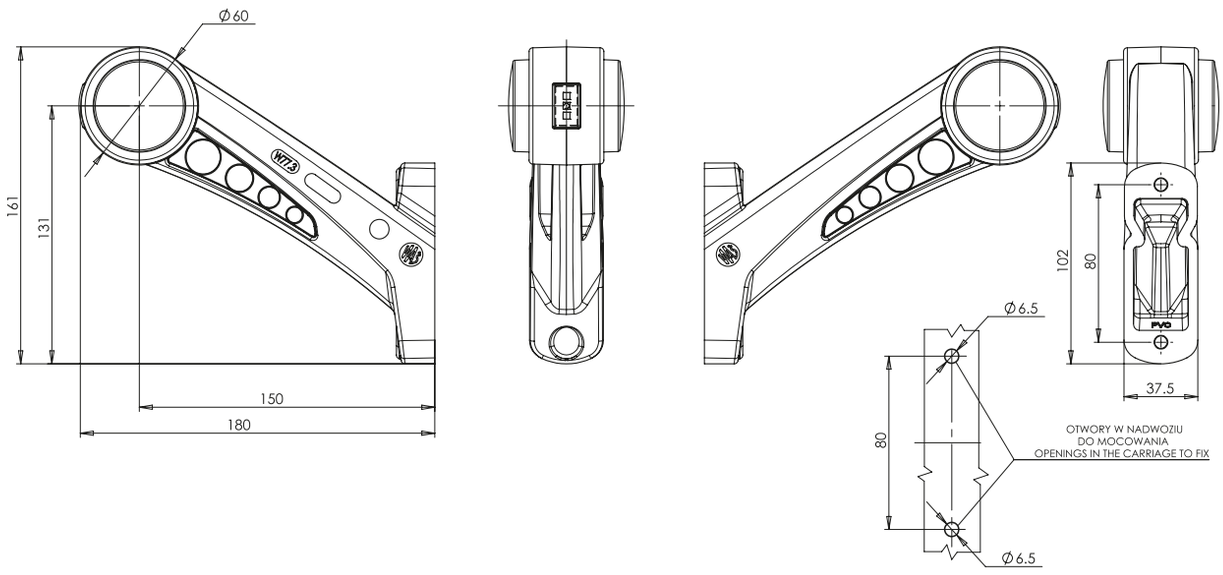


Questo prodotto è disponibile anche con connettore Jaeger. Tutti i prodotti con conettore Jaeger sono contrassegnati con la lettera „J" nel numero di catalogo.
Quando si effettua un ordine, bisogna di ricordare di scegliere un prodotto con il conduttore di corrente corretto.
Este producto también está disponible con el conector Jaeger. Todos los productos con el conector Jaeger están marcados con la letra „J" en el número de catálogo. Al realizar un pedido, recuerde elegir un producto con la toma de corriente adecuada para usted.

fanale di ingombro fuori sagoma
luz combinada de sintonización / posición
IP66/68

# W77.4N

E 20

Opzionale / Opcional:

| numero di catalogo<br>Nº de catálogo | immagine<br>imagen | cavo<br>cable | sorgente luminosa<br>fuente de luz | lato di montaggio<br>lado del montaje | tensione di lavoro<br>tensión de trabajo | di posizione/di contorno frontali<br>de posición/sintonización delantera | di posizione/di contorno posteriori<br>de posición/sintonización trasera | di posizione/di contorno laterali<br>de posición/sintonización lateral | pz.<br>pcs |
|---|---|---|---|---|---|---|---|---|---|
| **794L** | | 27cm LgY-S 0.75mm² | LED | LEFT | 12V-24V | ● | ● | ● | 40 |
| **794P** | | 27cm LgY-S 0.75mm² | LED | RIGHT | 12V-24V | ● | ● | ● | 40 |
| **795L** | | 27cm LgY-S 0.75mm² | LED | LEFT | 12V-24V | ● | ● | | 40 |
| **795P** | | 27cm LgY-S 0.75mm² | LED | RIGHT | 12V-24V | ● | ● | | 40 |

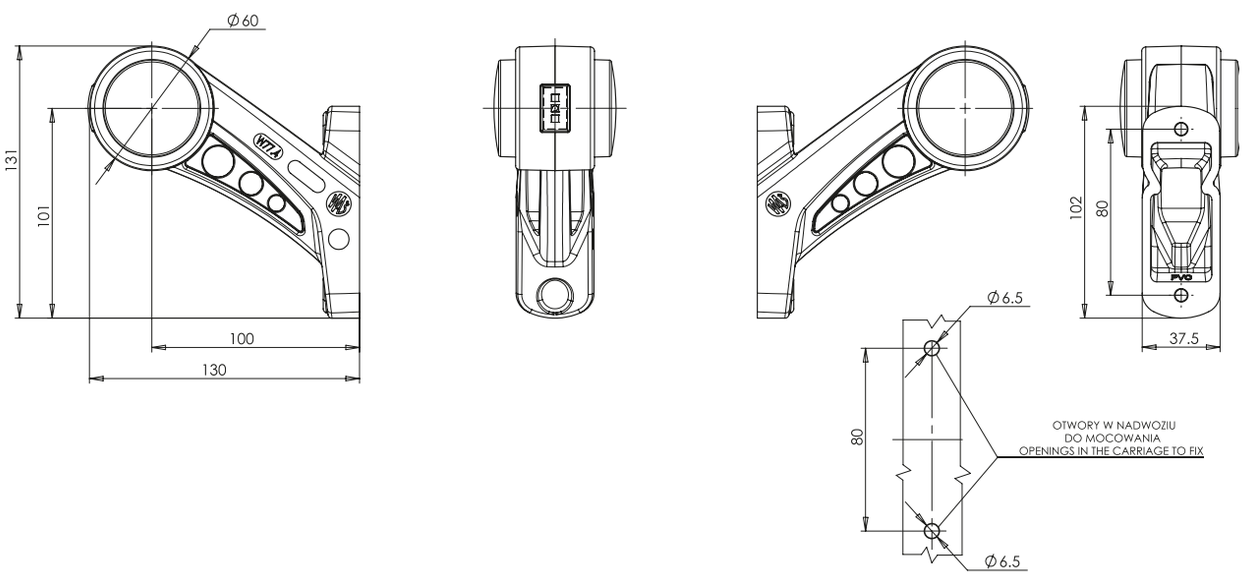


Questo prodotto è disponibile anche con connettore Jaeger. Tutti i prodotti con conettore Jaeger sono contrassegnati con la lettera „J" nel numero di catalogo. Quando si effettua un ordine, bisogna di ricordare di scegliere un prodotto con il conduttore di corrente corretto.
Este producto también está disponible con el conector Jaeger. Todos los productos con el conector Jaeger están marcados con la letra „J" en el número de catálogo. Al realizar un pedido, recuerde elegir un producto con la toma de corriente adecuada para usted.

# W74.1N

## fanale di ingombro fuori sagoma
## luz combinada de sintonización / posición

IP66/68

E 20

| numero di catalogo<br>Nº de catálogo | immagine<br>imagen | cavo<br>cable | sorgente luminosa<br>fuente de luz | lato di montaggio<br>lado del montaje | tensione di lavoro<br>tensión de trabajo | di posizione/di contorno frontali<br>de posición/sintonización delantera | di posizione/di contorno posteriori<br>de posición/sintonización trasera | pz.<br>pcs |
|---|---|---|---|---|---|---|---|---|
| **808L/I** | | 478cm OMYp 300V 2x0,75mm² | LED | LEFT | 12V-24V | ● | ● | 30 |
| **808L/II** | | 18cm LgY-S 0,75mm² | LED | LEFT | 12V-24V | ● | ● | 30 |
| **808LJ** | | 28cm FLRYY11YY 2x1,0mm² + Jaeger connection | LED | LEFT | 12V-24V | ● | ● | 30 |
| **808P/I** | | 478cm OMYp 300V 2x0,75mm² | LED | RIGHT | 12V-24V | ● | ● | 30 |
| **808P/II** | | 18cm LgY-S 0,75mm² | LED | RIGHT | 12V-24V | ● | ● | 30 |
| **808PJ** | | 28cm FLRYY11YY 2x1,0mm² + Jaeger connection | LED | RIGHT | 12V-24V | ● | ● | 30 |

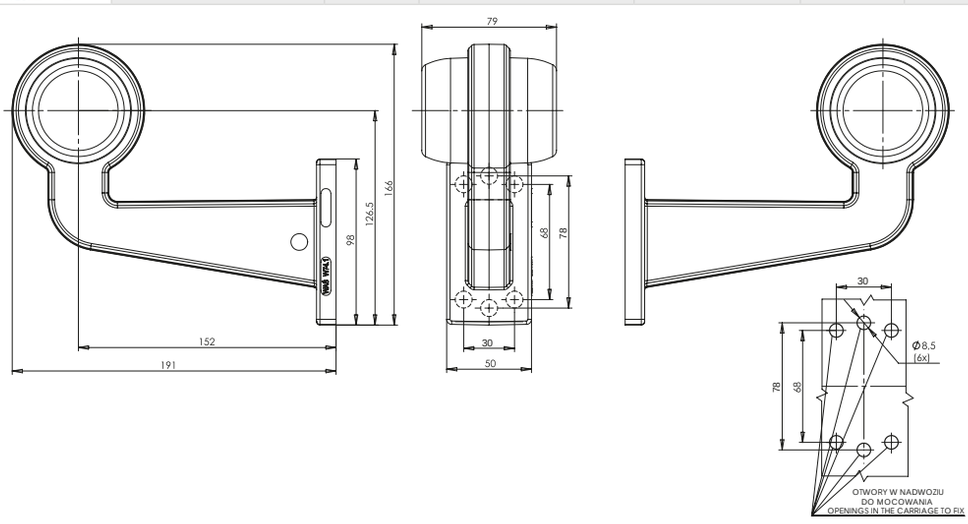


Questo prodotto è disponibile anche con connettore Jaeger. Tutti i prodotti con conettore Jaeger sono contrassegnati con la lettera „J" nel numero di catalogo. Quando si effettua un ordine, bisogna di ricordare di scegliere un prodotto con il conduttore di corrente corretto.
Este producto también está disponible con el conector Jaeger. Todos los productos con el conector Jaeger están marcados con la letra „J" en el número de catálogo. Al realizar un pedido, recuerde elegir un producto con la toma de corriente adecuada para usted.

# fanale di ingombro fuori sagoma
## luz combinada de sintonización / posición

IP66/68

# W74.2N

E 20

| numero di catalogo<br>Nº de catálogo | immagine<br>imagen | cavo<br>cable | sorgente luminosa<br>fuente de luz | lato di montaggio<br>lado del montaje | tensione di lavoro<br>tensión de trabajo | di posizione/di contorno frontali<br>de posición/sintonización delantera | di posizione/di contorno posteriori<br>de posición/sintonización trasera | pz.<br>pcs. |
|---|---|---|---|---|---|---|---|---|
| **809/I** | | 493cm OMYp 300V 2x0,75mm² | LED | UNIVERSAL | 12V-24V | ● | ● | 40 |
| **809/II** | | 33cm LgY-5 0,75mm² | LED | UNIVERSAL | 12V-24V | ● | ● | 40 |
| **809LJ** | | 43cm FLRYY11YY 2x1,0mm + Jaeger connection | LED | UNIVERSAL | 12V-24V | ● | ● | 40 |

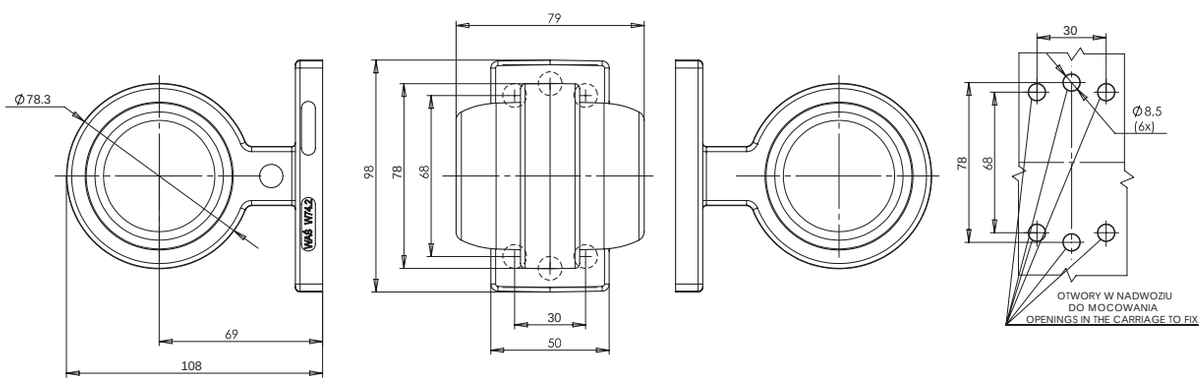


Questo prodotto è disponibile anche con connettore Jaeger. Tutti i prodotti con conettore Jaeger sono contrassegnati con la lettera „J" nel numero di catalogo. Quando si effettua un ordine, bisogna di ricordare di scegliere un prodotto con il conduttore di corrente corretto.
Este producto también está disponible con el conector Jaeger. Todos los productos con el conector Jaeger están marcados con la letra „J" en el número de catálogo. Al realizar un pedido, recuerde elegir un producto con la toma de corriente adecuada para usted.

# W74.1N-W74.2N

sistema elettronico completo

sistema electrónico completo

IP66/68

E 20

| numero di catalogo<br>Nº de catálogo | immagine<br>imagen | cavo<br>cable | sorgente luminosa<br>fuente de luz | lato di montaggio<br>lado del montaje | tensione di lavoro<br>tensión de trabajo | di posizione/di contorno frontali<br>de posición/sintonización delantera | di posizione/di contorno posteriori<br>de posición/sintonización trasera | pz.<br>pcs |
|---|---|---|---|---|---|---|---|---|
| **810/1/MB** | | 500cm OMYp 300V<br>2x0,75mm² | LED | UNIVERSAL | 12V-24V | ● | | 50 |
| **810/1/MC** | | 500cm OMYp 300V<br>2x0,75mm² | LED | UNIVERSAL | 12V-24V | | ● | 50 |
| **810/11** | | 33cm LgY-5 0,75mm² | LED | UNIVERSAL | 12V-24V | ● | ● | 50 |
| **810J** | | 43cm FLRYY11YY 2x1,0mm²<br>+ Jaeger connection | LED | UNIVERSAL | 12V-24V | ● | ● | 50 |

Questo prodotto è disponibile anche con connettore Jaeger. Tutti i prodotti con conettore Jaeger sono contrassegnati con la lettera „J" nel numero di catalogo.
Quando si effettua un ordine, bisogna di ricordare di scegliere un prodotto con il conduttore di corrente corretto.
Este producto también está disponible con el conector Jaeger. Todos los productos con el conector Jaeger están marcados con la letra „J" en el número de catálogo. Al realizar un pedido, recuerde elegir un producto con la toma de corriente adecuada para usted.

# W74.2AN

## fanale di ingombro fuori sagoma orientabile

## luz combinada de sintonización / posición

IP66/68

E 20

| numero di catalogo<br>Nº de catálogo | immagine<br>imagen | cavo<br>cable | sorgente luminosa<br>fuente de luz | lato di montaggio<br>lado del montaje | tensione di lavoro<br>tensión de trabajo | di posizione/di contorno frontali<br>de posición/sintonización delantera | di posizione/di contorno posteriori<br>de posición/sintonización trasera | pz.<br>pcs |
|---|---|---|---|---|---|---|---|---|
| **811/I** | | 493cm OMYp 300V 2x0,75mm² | LED | UNIVERSAL | 12V-24V | ● | ● | 40 |
| **811/II** | | 33cm LgY-S 0,75mm² | LED | UNIVERSAL | 12V-24V | ● | ● | 40 |
| **811J** | | 43cm FLRYY11YY 2x1,0mm + Jaeger connection | LED | UNIVERSAL | 12V-24V | ● | ● | 40 |

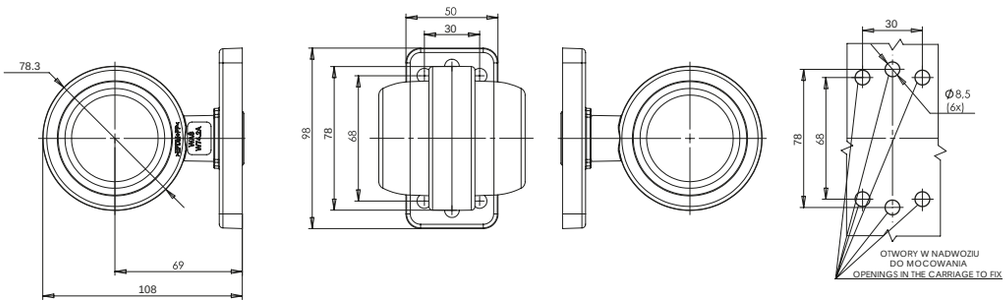


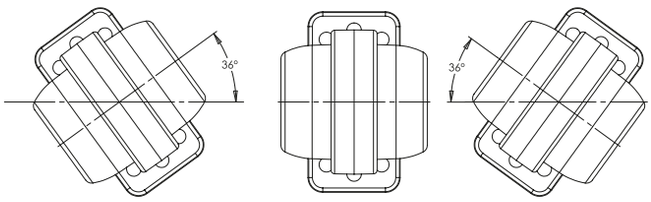


Questo prodotto è disponibile anche con connettore Jaeger. Tutti i prodotti con conettore Jaeger sono contrassegnati con la lettera „J" nel numero di catalogo. Quando si effettua un ordine, bisogna di ricordare di scegliere un prodotto con il conduttore di corrente corretto.
Este producto también está disponible con el conector Jaeger. Todos los productos con el conector Jaeger están marcados con la letra „J" en el número de catálogo. Al realizar un pedido, recuerde elegir un producto con la toma de corriente adecuada para usted.

# W74.3N

## fanale di ingombro sagoma
## luz combinada de sintonización / posición

IP66/68

E 20

| numero di catalogo<br>Nº de catálogo | immagine<br>imagen | cavo<br>cable | sorgente luminosa<br>fuente de luz | lato di montaggio<br>lado del montaje | tensione di lavoro<br>tensión de trabajo | pozycyjne / obrysowe boczne<br>bottom position / end-outline | pz.<br>pcs |
|---|---|---|---|---|---|---|---|
| **812/I** | | 493cm OMYp 300V 2x0,75mm² | LED | UNIVERSAL | 12V-24V | ● | 40 |
| **812/II** | | 33cm LgY-5 0,75mm² | LED | UNIVERSAL | 12V-24V | ● | 40 |
| **812J** | | 43cm FLRYY11YY 2x1,0mm<br>+ Jaeger connection | LED | UNIVERSAL | 12V-24V | ● | 40 |

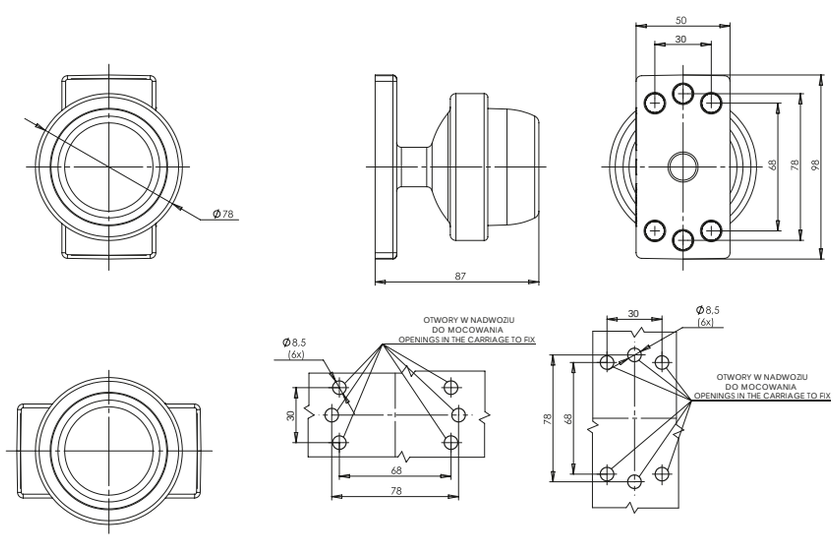


Questo prodotto è disponibile anche con connettore Jaeger. Tutti i prodotti con conettore Jaeger sono contrassegnati con la lettera „J" nel numero di catalogo. Quando si effettua un ordine, bisogna di ricordare di scegliere un prodotto con il conduttore di corrente corretto.
Este producto también está disponible con el conector Jaeger. Todos los productos con el conector Jaeger están marcados con la letra „J" en el número de catálogo. Al realizar un pedido, recuerde elegir un producto con la toma de corriente adecuada para usted.

# W104

## fanale di ingombro sagoma
## luz combinada de sintonización / posición

IP66/68

E 20

Opzionale / Opcional:

| numero di catalogo<br>Nº de catálogo | immagine<br>imagen | cavo<br>cable | sorgente luminosa<br>fuente de luz | lato di montaggio<br>lado del montaje | tensione di lavoro<br>tensión de trabajo | di posizione/di contorno frontali<br>de posición/sintonización delantera | di posizione/di contorno posteriori<br>de posición/sintonización trasera | di posizione/di contorno laterali<br>de posición/sintonización lateral | pz.<br>pcs |
|---|---|---|---|---|---|---|---|---|---|
| **817/I** | | 36cm LgY-S 0,75mm² | LED | UNIVERSAL | 12V-24V | ● | ● | ● | 50 |
| **817L/II** | | 36cm LgY-S 0,75mm² | LED | LEFT | 12V-24V | ● | ● | ● | 50 |
| **817P/II** | | 36cm LgY-S 0,75mm² | LED | RIGHT | 12V-24V | ● | ● | ● | 50 |
| **817L/III** | | 36cm LgY-S 0,75mm² | LED | LEFT | 12V-24V | ● | ● | ● | 50 |
| **817P/III** | | 36cm LgY-S 0,75mm² | LED | RIGHT | 12V-24V | ● | ● | ● | 50 |

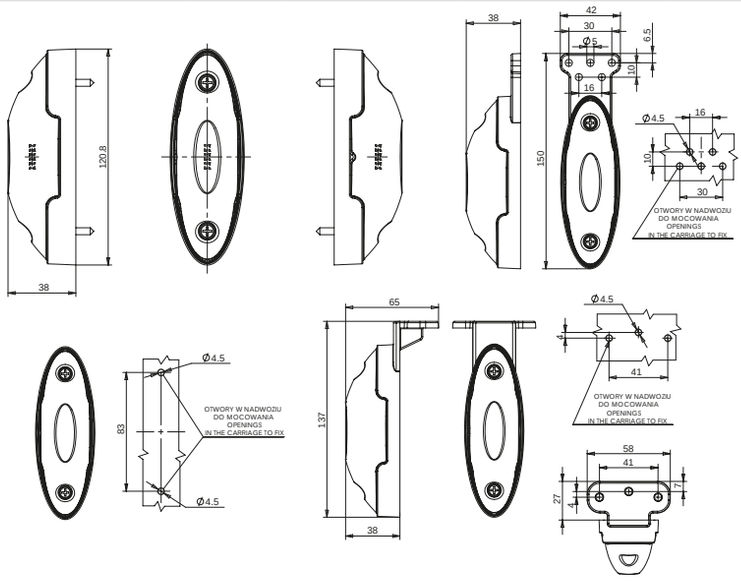


Questo prodotto è disponibile anche con connettore Jaeger. Tutti i prodotti con conettore Jaeger sono contrassegnati con la lettera „J" nel numero di catalogo. Quando si effettua un ordine, bisogna di ricordare di scegliere un prodotto con il conduttore di corrente corretto.
Este producto también está disponible con el conector Jaeger. Todos los productos con el conector Jaeger están marcados con la letra „J" en el número de catálogo. Al realizar un pedido, recuerde elegir un producto con la toma de corriente adecuada para usted.

# W105

## fanale di ingombro sagoma
## luz combinada de sintonización / posición

IP66/68

E 20

Opzionale / Opcional:

| numero di catalogo<br>Nº de catálogo | immagine<br>imagen | cavo<br>cable | sorgente luminosa<br>fuente de luz | lato di montaggio<br>lado del montaje | tensione di lavoro<br>tensión de trabajo | di posizione/di contorno frontali<br>de posición/sintonización delantera | di posizione/di contorno posteriori<br>de posición/sintonización trasera | pz.<br>pcs |
|---|---|---|---|---|---|---|---|---|
| **818/I** | | 36cm LgY-S 0,75mm² | LED | UNIVERSAL | 12V-24V | ● | ● | 50 |
| **818L/II** | | 36cm LgY-S 0,75mm² | LED | LEFT | 12V-24V | ● | ● | 50 |
| **818P/II** | | 36cm LgY-S 0,75mm² | LED | RIGHT | 12V-24V | ● | ● | 50 |
| **818L/III** | | 36cm LgY-S 0,75mm² | LED | LEFT | 12V-24V | ● | ● | 50 |
| **818P/III** | | 36cm LgY-S 0,75mm² | LED | RIGHT | 12V-24V | ● | ● | 50 |

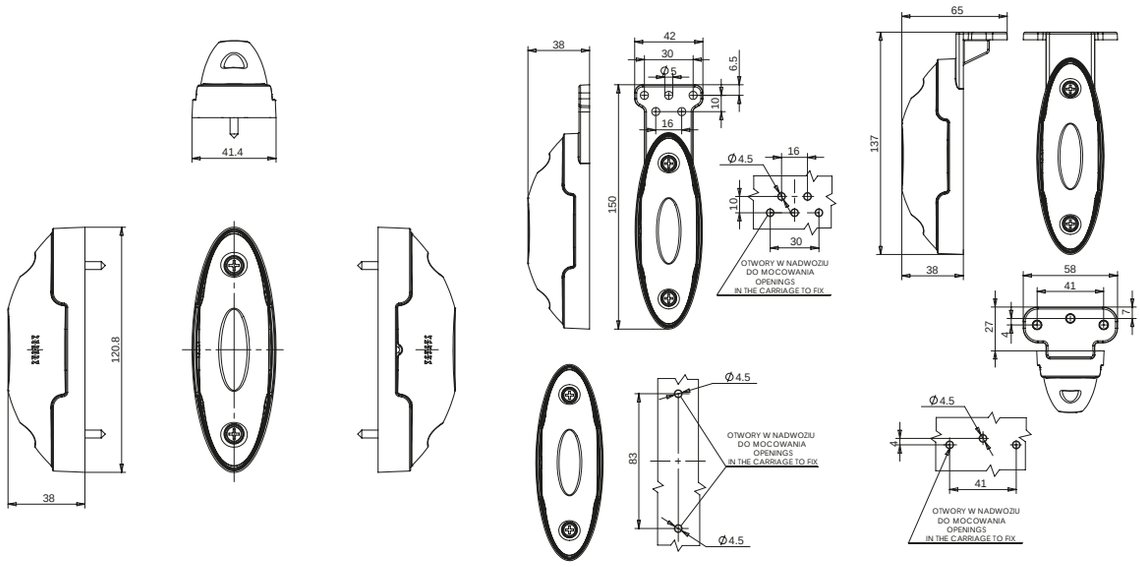


Questo prodotto è disponibile anche con connettore Jaeger. Tutti i prodotti con conettore Jaeger sono contrassegnati con la lettera „J" nel numero di catalogo.
Quando si effettua un ordine, bisogna di ricordare di scegliere un prodotto con il conduttore di corrente corretto.
Este producto también está disponible con el conector Jaeger. Todos los productos con el conector Jaeger están marcados con la letra „J" en el número de catálogo. Al realizar un pedido, recuerde elegir un producto con la toma de corriente adecuada para usted.

# W106

## fanale di ingombro sagoma
## luz combinada de sintonización / posición

IP66/68

E 20

Opzionale / Opcional:

| numero di catalogo<br>Nº de catálogo | immagine<br>imagen | cavo<br>cable | sorgente luminosa<br>fuente de luz | lato di montaggio<br>lado del montaje | tensione di lavoro<br>tensión de trabajo | di posizione/di contorno frontali<br>de posición/sintonización delantera | di posizione/di contorno posteriori<br>de posición/sintonización trasera | di posizione/di contorno laterali<br>de posición/sintonización lateral | pz.<br>pcs |
|---|---|---|---|---|---|---|---|---|---|
| **819/I** | | 36cm LgY-S 0,75mm² | LED | UNIVERSAL | 12V-24V | ● | ● | ● | 50 |
| **819L/II** | | 36cm LgY-S 0,75mm² | LED | LEFT | 12V-24V | ● | ● | ● | 50 |
| **819P/II** | | 36cm LgY-S 0,75mm² | LED | RIGHT | 12V-24V | ● | ● | ● | 50 |
| **819L/III** | | 36cm LgY-S 0,75mm² | LED | LEFT | 12V-24V | ● | ● | ● | 50 |
| **819P/III** | | 36cm LgY-S 0,75mm² | LED | RIGHT | 12V-24V | ● | ● | ● | 50 |

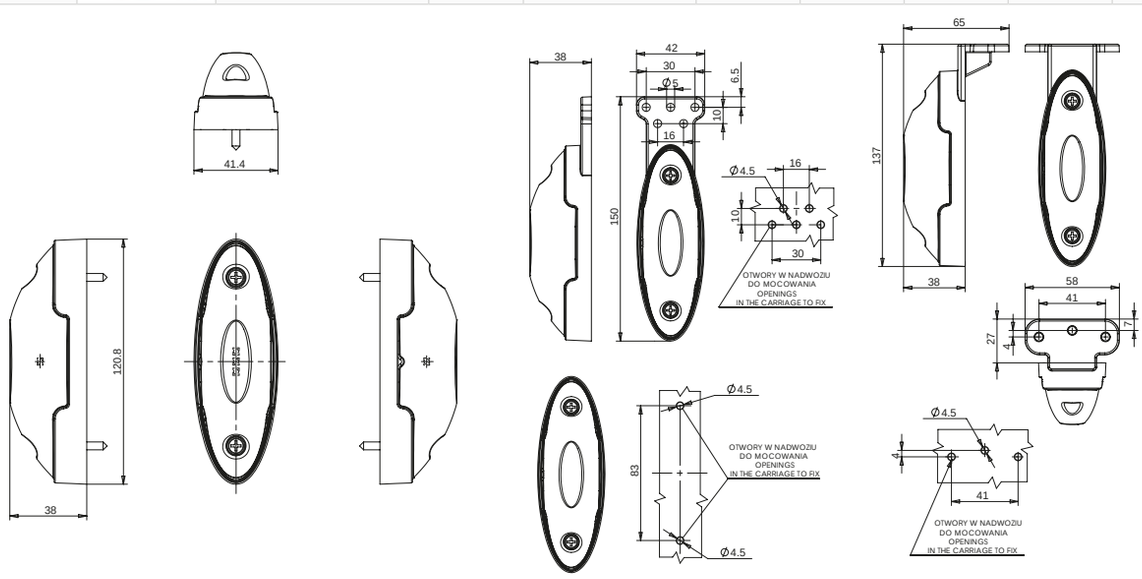


Questo prodotto è disponibile anche con connettore Jaeger. Tutti i prodotti con conettore Jaeger sono contrassegnati con la lettera „J" nel numero di catalogo. Quando si effettua un ordine, bisogna di ricordare di scegliere un prodotto con il conduttore di corrente corretto.
Este producto también está disponible con el conector Jaeger. Todos los productos con el conector Jaeger están marcados con la letra „J" en el número de catálogo. Al realizar un pedido, recuerde elegir un producto con la toma de corriente adecuada para usted.

# W107

## fanale di ingombro sagoma
## luz combinada de sintonización / posición

IP66/68

Opzionale / Opcional:

E 20

| numero di catalogo<br>Nº de catálogo | immagine<br>imagen | cavo<br>cable | sorgente luminosa<br>fuente de luz | lato di montaggio<br>lado del montaje | tensione di lavoro<br>tensión de trabajo | di posizione/di contorno frontali<br>de posición/sintonización delantera | di posizione/di contorno posteriori<br>de posición/sintonización trasera | pz.<br>pcs |
|---|---|---|---|---|---|---|---|---|
| **820/I** | | 36cm LgY-S 0,75mm² | LED | UNIVERSAL | 12V-24V | ● | ● | 50 |
| **820L/II** | | 36cm LgY-S 0,75mm² | LED | LEFT | 12V-24V | ● | ● | 50 |
| **820P/II** | | 36cm LgY-S 0,75mm² | LED | RIGHT | 12V-24V | ● | ● | 50 |
| **820L/III** | | 36cm LgY-S 0,75mm² | LED | LEFT | 12V-24V | ● | ● | 50 |
| **820P/III** | | 36cm LgY-S 0,75mm² | LED | RIGHT | 12V-24V | ● | ● | 50 |

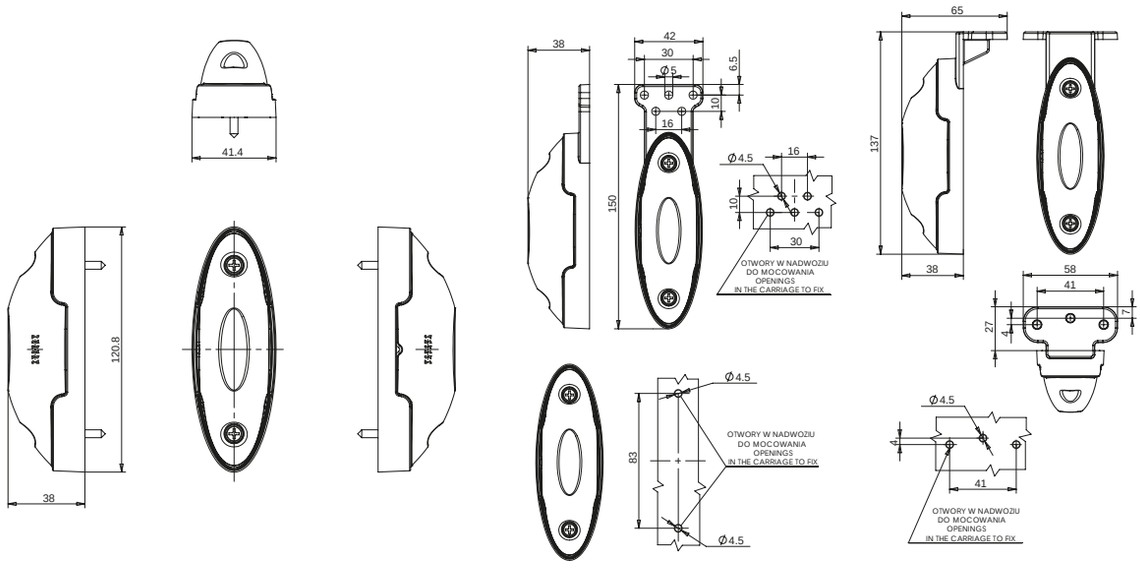


Questo prodotto è disponibile anche con connettore Jaeger. Tutti i prodotti con conettore Jaeger sono contrassegnati con la lettera „J" nel numero di catalogo. Quando si effettua un ordine, bisogna di ricordare di scegliere un prodotto con il conduttore di corrente corretto.
Este producto también está disponible con el conector Jaeger. Todos los productos con el conector Jaeger están marcados con la letra „J" en el número de catálogo. Al realizar un pedido, recuerde elegir un producto con la toma de corriente adecuada para usted.

# W115

## fanale di ingombro catalux
## luz combinada de sintonización / posición

IP66/68

E 20

Opzionale / Opcional:

| numero di catalogo<br>Nº de catálogo | immagine<br>imagen | cavo<br>cable | sorgente luminosa<br>fuente de luz | lato di montaggio<br>lado del montaje | tensione di lavoro<br>tensión de trabajo | di posizione/di contorno frontali<br>de posición/sintonización delantera | di posizione/di contorno posteriori<br>de posición/sintonización trasera | di posizione/di contorno laterali<br>de posición/sintonización lateral | catarifrangente<br>reflectante | pz.<br>pcs |
|---|---|---|---|---|---|---|---|---|---|---|
| **824** | | 38cm LgY-S 0,75mm² | LED | UNIVERSAL | 12V-24V | | | ● | ● | 100 |
| **825** | | 38cm LgY-S 0,75mm² | LED | UNIVERSAL | 12V-24V | | ● | | ● | 100 |
| **826** | | 38cm LgY-S 0,75mm² | LED | UNIVERSAL | 12V-24V | ● | | | ● | 100 |

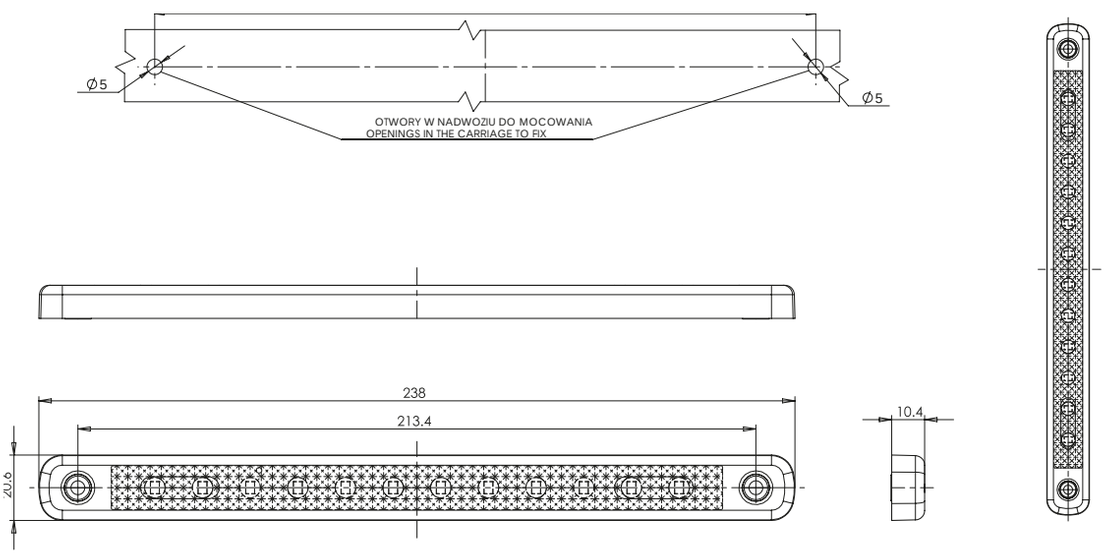


Questo prodotto è disponibile anche con connettore Jaeger. Tutti i prodotti con conettore Jaeger sono contrassegnati con la lettera „J" nel numero di catalogo. Quando si effettua un ordine, bisogna di ricordare di scegliere un prodotto con il conduttore di corrente corretto.
Este producto también está disponible con el conector Jaeger. Todos los productos con el conector Jaeger están marcados con la letra „J" en el número de catálogo. Al realizar un pedido, recuerde elegir un producto con la toma de corriente adecuada para usted.

# W21.1-10STAR

fanale di ingombro fuori sagoma

luz combinada de sintonización / posición

IP66/68

E 20

Opzionale / Opcional:

| numero di catalogo<br>Nº de catálogo | indice del prodotto<br>índice de producto | immagine<br>imagen | cavo<br>cable | sorgente luminosa<br>fuente de luz | lato di montaggio<br>lado del montaje | tensione di lavoro<br>tensión de trabajo | di posizione/di contorno frontali<br>de posición/sintonización delantera | di posizione/di contorno posteriori<br>de posición/sintonización trasera | pz.<br>pcs |
|---|---|---|---|---|---|---|---|---|---|
| **873** | W21.1STAR | | 32cm LgY-S 0,75mm² | LED | UNIVERSAL | 12V-24V | ● | ● | 40 |
| **873/I** | W21.1STAR | | 32cm LgY-S 0,75mm² | LED | UNIVERSAL | 12V-24V | ● | ● | 40 |
| **874L** | W21.2STAR | | 23cm LgY-S 0,75mm² | LED | LEFT | 12V-24V | ● | ● | 40 |
| **874L/I** | W21.2STAR | | 23cm LgY-S 0,75mm² | LED | LEFT | 12V-24V | ● | ● | 40 |
| **874P** | W21.2STAR | | 23cm LgY-S 0,75mm² | LED | RIGHT | 12V-24V | ● | ● | 40 |
| **874P/I** | W21.2STAR | | 23cm LgY-S 0,75mm² | LED | RIGHT | 12V-24V | ● | ● | 40 |
| **875L** | W21.3STAR | | 21cm LgY-S 0,75mm² | LED | LEFT | 12V-24V | ● | ● | 40 |
| **875L/I** | W21.3STAR | | 21cm LgY-S 0,75mm² | LED | LEFT | 12V-24V | ● | ● | 40 |
| **875P** | W21.3STAR | | 21cm LgY-S 0,75mm² | LED | RIGHT | 12V-24V | ● | ● | 40 |
| **875P/I** | W21.3STAR | | 21cm LgY-S 0,75mm² | LED | RIGHT | 12V-24V | ● | ● | 40 |

LAMPA Z SZEROKĄ PODSTAWĄ
LAMP WITH WIDE BASE

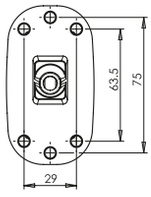


LAMPA Z WĄSKĄ PODSTAWĄ
LAMP WITH NARROW BASE

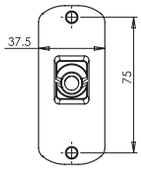

XXX XXX/I

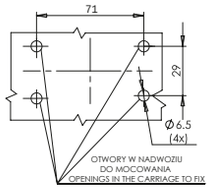


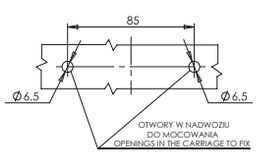

# W21.1-10STAR

fanale di ingombro fuori sagoma

luz combinada de sintonización / posición

IP66/68



| numero di catalogo<br>Nº de catálogo | indice del prodotto<br>índice de producto | immagine<br>imagen | cavo<br>cable | sorgente luminosa<br>fuente de luz | lato di montaggio<br>lado del montaje | tensione di lavoro<br>tensión de trabajo | di posizione/di contorno frontali<br>de posición/sintonización delantera | di posizione/di contorno posteriori<br>de posición/sintonización trasera | pz.<br>pcs |
|---|---|---|---|---|---|---|---|---|---|
| **876** | W21.4STAR | | 33cm LgY-S 0,75mm² | LED | UNIVERSAL | 12V-24V | ● | ● | 40 |
| **876/I** | W21.4STAR | | 33cm LgY-S 0,75mm² | LED | UNIVERSAL | 12V-24V | ● | ● | 40 |
| **877L** | W21.5STAR | | 18cm LgY-S 0,75mm² | LED | LEFT | 12V-24V | ● | ● | 40 |
| **877L/I** | W21.5STAR | | 18cm LgY-S 0,75mm² | LED | LEFT | 12V-24V | ● | ● | 40 |
| **877P** | W21.5STAR | | 18cm LgY-S 0,75mm² | LED | RIGHT | 12V-24V | ● | ● | 40 |
| **877P/I** | W21.5STAR | | 18cm LgY-S 0,75mm² | LED | RIGHT | 12V-24V | ● | ● | 40 |
| **878** | W21.6STAR | | 27cm LgY-S 0,75mm² | LED | UNIVERSAL | 12V-24V | ● | ● | 40 |
| **878/I** | W21.6STAR | | 27cm LgY-S 0,75mm² | LED | UNIVERSAL | 12V-24V | ● | ● | 40 |
| **879L** | W21.7STAR | | 29cm LgY-S 0,75mm² | LED | LEFT | 12V-24V | ● | ● | 40 |
| **879L/I** | W21.7STAR | | 29cm LgY-S 0,75mm² | LED | LEFT | 12V-24V | ● | ● | 40 |
| **879P** | W21.7STAR | | 29cm LgY-S 0,75mm² | LED | RIGHT | 12V-24V | ● | ● | 40 |
| **879P/I** | W21.7STAR | | 29cm LgY-S 0,75mm² | LED | RIGHT | 12V-24V | ● | ● | 40 |
| **880L** | W21.10STAR | | 25cm LgY-S 0,75mm² | LED | LEFT | 12V-24V | ● | ● | 40 |
| **880P** | W21.10STAR | | 25cm LgY-S 0,75mm² | LED | RIGHT | 12V-24V | ● | ● | 40 |
| **881** | W21.1-10STAR<br>W77.1-4STAR | | 38cm LgY-S 0,75mm²<br>Circuito elettronico /<br>Sistema electrónico | LED | UNIVERSAL | 12V-24V | ● | ● | 100 |

Questo prodotto è disponibile anche con connettore Jaeger. Tutti i prodotti con conettore Jaeger sono contrassegnati con la lettera „J" nel numero di catalogo.
Quando si effettua un ordine, bisogna di ricordare di scegliere un prodotto con il conduttore di corrente corretto.
Este producto también está disponible con el conector Jaeger. Todos los productos con el conector Jaeger están marcados con la letra „J" en el número de catálogo. Al realizar un pedido, recuerde elegir un producto con la toma de corriente adecuada para usted.

# W21.1-10STAR

fanale di ingombro fuori sagoma

luz combinada de sintonización / posición

IP66/68

W21.1STAR

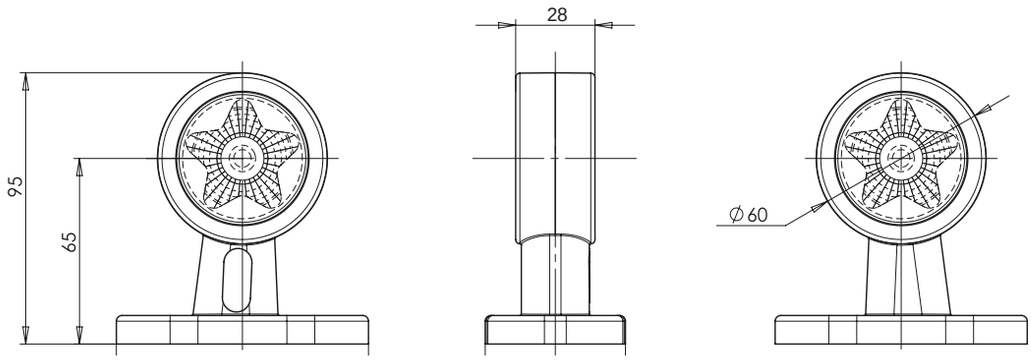


W21.2STAR

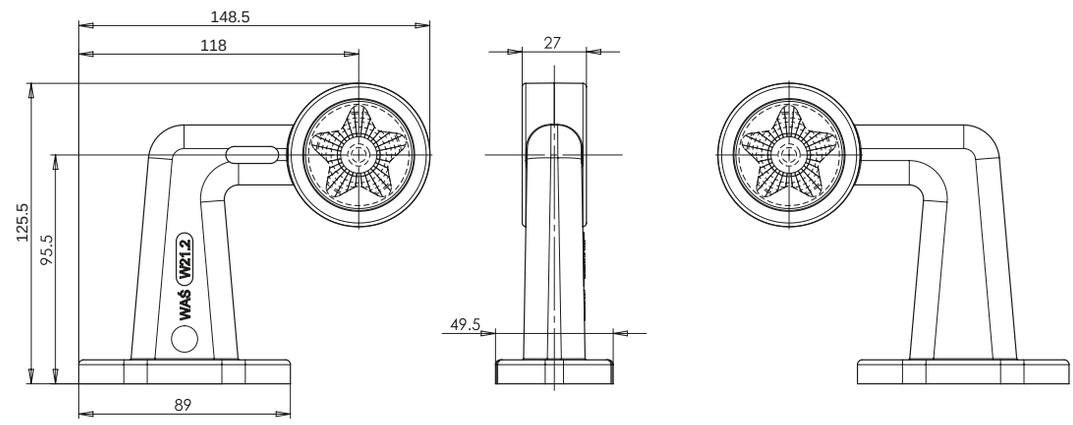


W21.3STAR

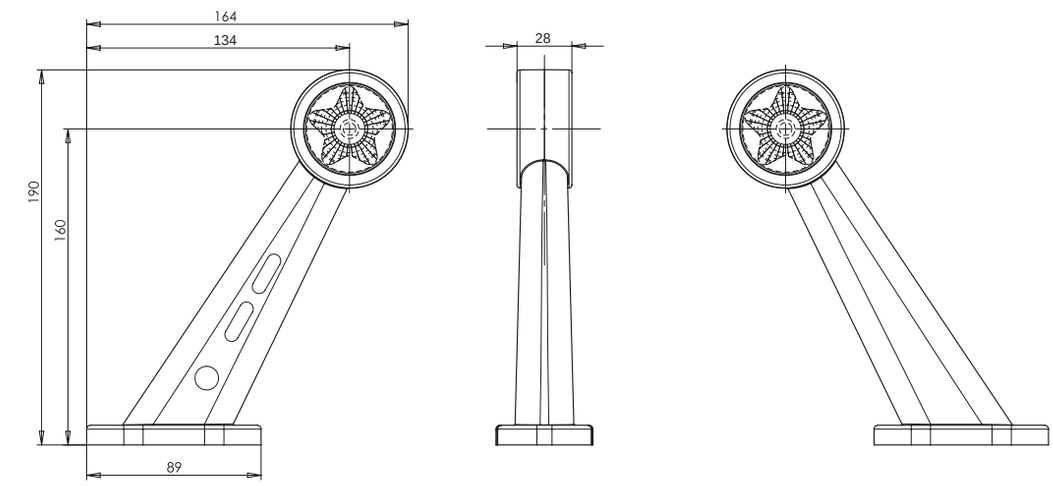


W21.4STAR

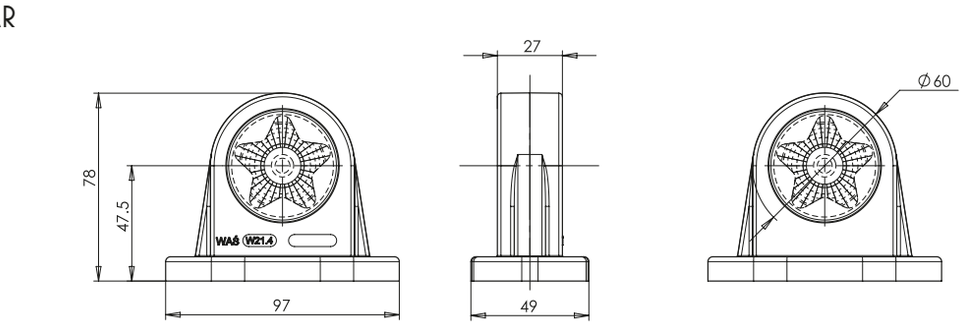

# W21.1-10STAR

fanale di ingombro fuori sagoma

luz combinada de sintonización / posición

IP66/68

W21.5STAR

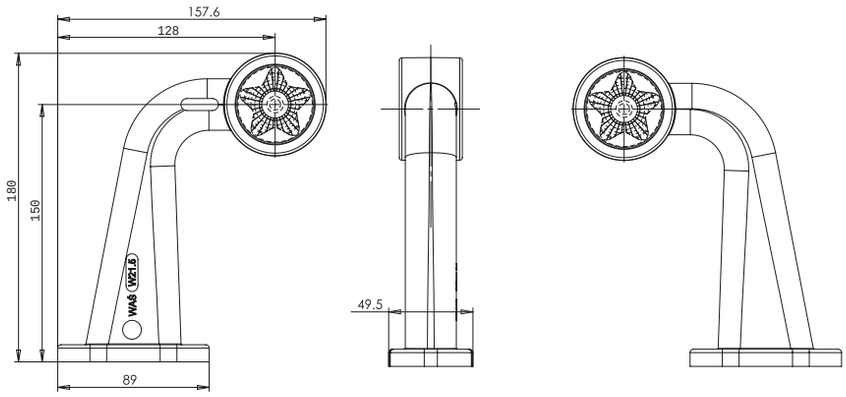


W21.6STAR

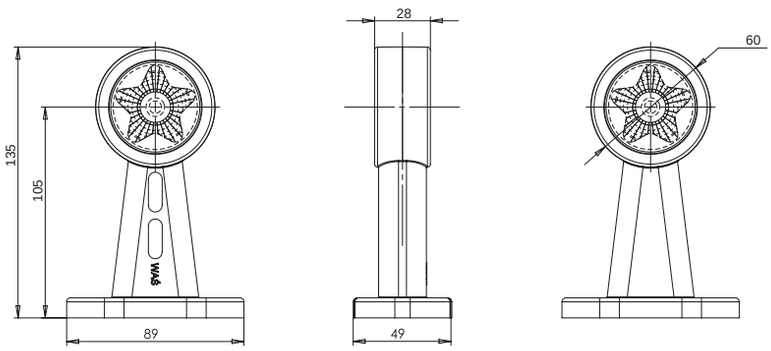


W21.7STAR

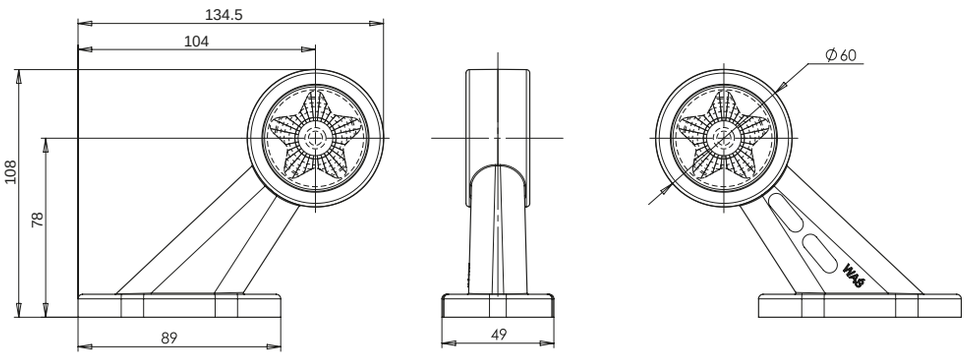


W21.10STAR

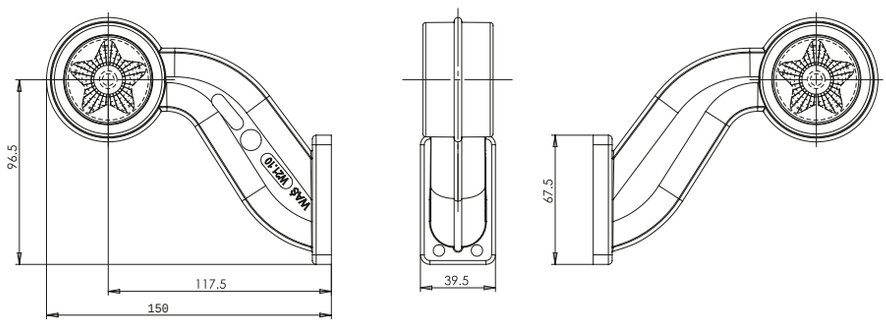


Lampade di posizione / di contorno

Luces de posición / de sintonización

más sobre: **www.was.eu**

# W23STAR

## fanale di ingombro sagoma

## luz combinada de sintonización / posición

IP66/68

E 20

Opzionale / Opcional:

| numero di catalogo<br>Nº de catálogo | immagine<br>imagen | cavo<br>cable | sorgente luminosa<br>fuente de luz | lato di montaggio<br>lado del montaje | tensione di lavoro<br>tensión de trabajo | di posizione/di contorno frontali<br>de posición/sintonización delantera | di posizione/di contorno posteriori<br>de posición/sintonización trasera | pz.<br>pcs |
|---|---|---|---|---|---|---|---|---|
| **882** | | 36cm LgY-S 0,75mm² | LED | UNIVERSAL | 12V-24V | ● | ● | 50 |

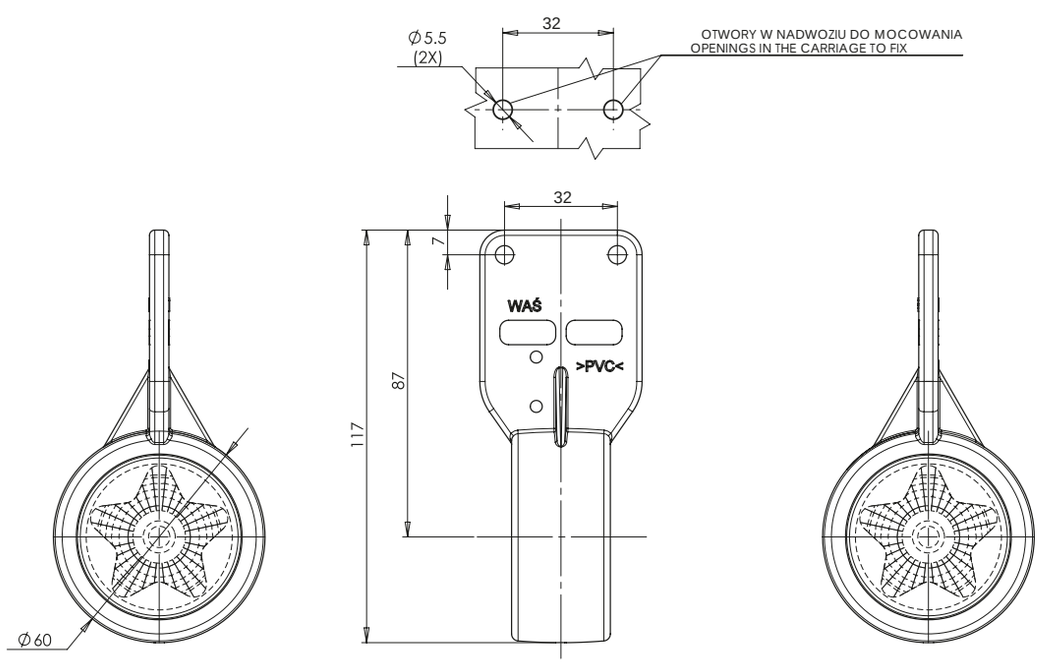


Questo prodotto è disponibile anche con connettore Jaeger. Tutti i prodotti con conettore Jaeger sono contrassegnati con la lettera „J" nel numero di catalogo.
Quando si effettua un ordine, bisogna di ricordare di scegliere un prodotto con il conduttore di corrente corretto.
Este producto también está disponible con el conector Jaeger. Todos los productos con el conector Jaeger están marcados con la letra „J" en el número de catálogo. Al realizar un pedido, recuerde elegir un producto con la toma de corriente adecuada para usted.

# W24STAR

## fanale di ingombro sagoma

## luz combinada de sintonización / posición

IP66/68

E 20

Opzionale / Opcional:

| numero di catalogo<br>Nº de catálogo | immagine<br>imagen | cavo<br>cable | sorgente luminosa<br>fuente de luz | lato di montaggio<br>lado del montaje | tensione di lavoro<br>tensión de trabajo | di posizione/di contorno frontali<br>de posición/sintonización delantera | di posizione/di contorno posteriori<br>de posición/sintonización trasera | pz.<br>pcs |
|---|---|---|---|---|---|---|---|---|
| **884** | | 22cm LgY-S 0,75mm² | LED | UNIVERSAL | 12V-24V | ● | | 100 |
| **885** | | 22cm LgY-S 0,75mm² | LED | UNIVERSAL | 12V-24V | | ● | 100 |

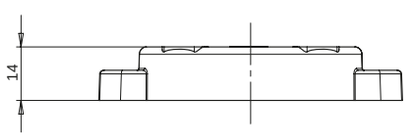


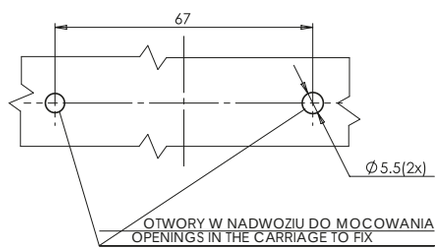


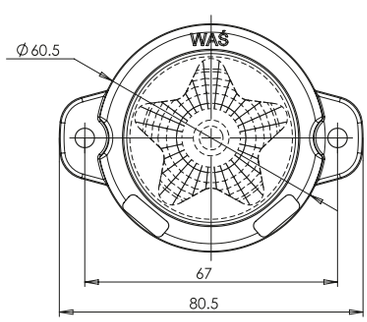


Questo prodotto è disponibile anche con connettore Jaeger. Tutti i prodotti con conettore Jaeger sono contrassegnati con la lettera „J" nel numero di catalogo.
Quando si effettua un ordine, bisogna di ricordare di scegliere un prodotto con il conduttore di corrente corretto.
Este producto también está disponible con el conector Jaeger. Todos los productos con el conector Jaeger están marcados con la letra „J" en el número de catálogo. Al realizar un pedido, recuerde elegir un producto con la toma de corriente adecuada para usted.

# W25STAR

## fanale di ingombro fuori sagoma

## luz combinada de sintonización / posición

IP66/68

E 20

Opzionale / Opcional:

| numero di catalogo<br>Nº de catálogo | immagine<br>imagen | cavo<br>cable | sorgente luminosa<br>fuente de luz | lato di montaggio<br>lado del montaje | tensione di lavoro<br>tensión de trabajo | di posizione/di contorno frontali<br>de posición/sintonización delantera | di posizione/di contorno posteriori<br>de posición/sintonización trasera | pz.<br>pcs |
|---|---|---|---|---|---|---|---|---|
| **886** | | 20cm LgY-S 0,75mm² | LED | UNIVERSAL | 12V-24V | ● | | 50 |
| **887** | | 20cm LgY-S 0,75mm² | LED | UNIVERSAL | 12V-24V | | ● | 50 |

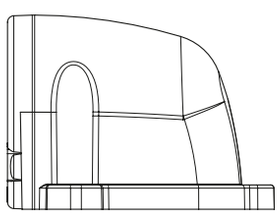

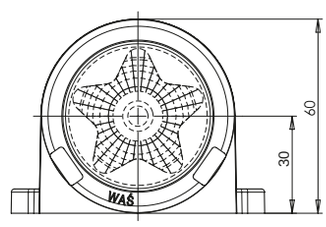


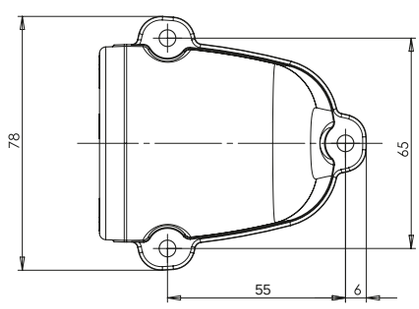


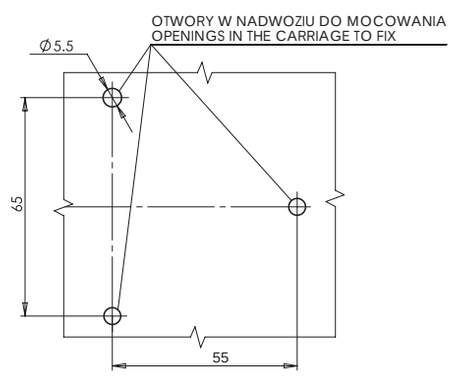


Questo prodotto è disponibile anche con connettore Jaeger. Tutti i prodotti con conettore Jaeger sono contrassegnati con la lettera „J" nel numero di catalogo. Quando si effettua un ordine, bisogna di ricordare di scegliere un prodotto con il conduttore di corrente corretto.
Este producto también está disponible con el conector Jaeger. Todos los productos con el conector Jaeger están marcados con la letra „J" en el número de catálogo. Al realizar un pedido, recuerde elegir un producto con la toma de corriente adecuada para usted.

# W56STAR

## fanale di ingombro fuori sagoma

## luz combinada de sintonización / posición

IP66/68

E 20

Opzionale / Opcional:

| numero di catalogo<br>Nº de catálogo | immagine<br>imagen | cavo<br>cable | sorgente luminosa<br>fuente de luz | lato di montaggio<br>lado del montaje | tensione di lavoro<br>tensión de trabajo | di posizione/di contorno frontali<br>de posición/sintonización delantera | di posizione/di contorno posteriori<br>de posición/sintonización trasera | pz.<br>pcs |
|---|---|---|---|---|---|---|---|---|
| **883** | | 35cm LgY-S 0,75mm² | LED | UNIVERSAL | 12V-24V | ● | ● | 50 |

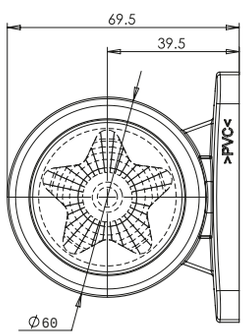


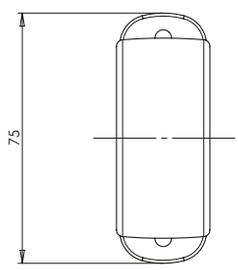


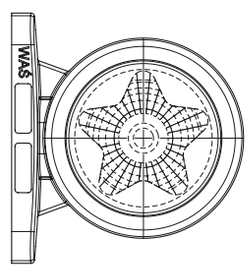

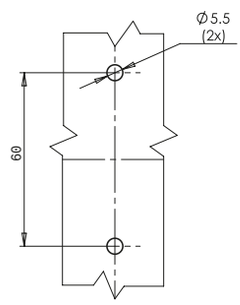


Questo prodotto è disponibile anche con connettore Jaeger. Tutti i prodotti con conettore Jaeger sono contrassegnati con la lettera „J" nel numero di catalogo. Quando si effettua un ordine, bisogna di ricordare di scegliere un prodotto con il conduttore di corrente corretto.
Este producto también está disponible con el conector Jaeger. Todos los productos con el conector Jaeger están marcados con la letra „J" en el número de catálogo. Al realizar un pedido, recuerde elegir un producto con la toma de corriente adecuada para usted.

# W79STAR

## fanale di ingombro sagoma

## luz combinada de sintonización / posición

IP66/68

Opzionale / Opcional:

E 20

| numero di catalogo<br>Nº de catálogo | immagine<br>imagen | cavo<br>cable | sorgente luminosa<br>fuente de luz | lato di montaggio<br>lado del montaje | tensione di lavoro<br>tensión de trabajo | di posizione/di contorno frontali<br>de posición/sintonización delantera | di posizione/di contorno posteriori<br>de posición/sintonización trasera | pz.<br>pcs |
|---|---|---|---|---|---|---|---|---|
| **896** | | 20cm LgY-S 0,75mm² | LED | UNIVERSAL | 12V-24V | ● | | 50 |
| * **897** | | 20cm LgY-S 0,75mm² | LED | UNIVERSAL | 12V-24V | | ● | 50 |

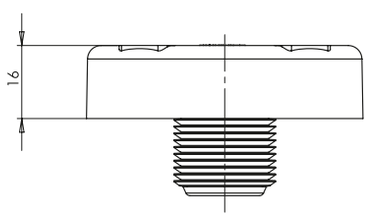


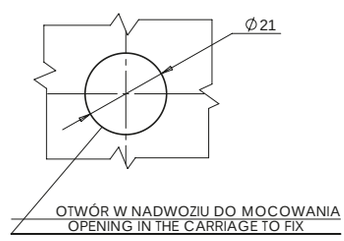


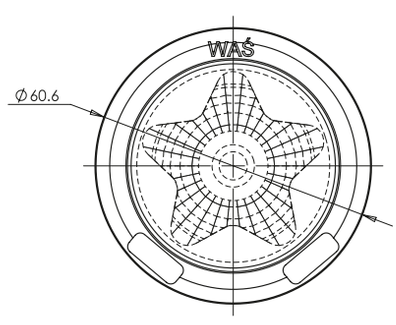


Questo prodotto è disponibile anche con connettore Jaeger. Tutti i prodotti con conettore Jaeger sono contrassegnati con la lettera „J" nel numero di catalogo. Quando si effettua un ordine, bisogna di ricordare di scegliere un prodotto con il conduttore di corrente corretto.
Este producto también está disponible con el conector Jaeger. Todos los productos con el conector Jaeger están marcados con la letra „J" en el número de catálogo. Al realizar un pedido, recuerde elegir un producto con la toma de corriente adecuada para usted.

# W77.1STAR

## fanale di ingombro fuori sagoma
## luz combinada de sintonización / posición

IP66/68

Opzionale / Opcional:

E 20

| numero di catalogo<br>Nº de catálogo | immagine<br>imagen | cavo<br>cable | sorgente luminosa<br>fuente de luz | lato di montaggio<br>lado del montaje | tensione di lavoro<br>tensión de trabajo | di posizione/di contorno frontali<br>de posición/sintonización delantera | di posizione/di contorno posteriori<br>de posición/sintonización trasera | di posizione/di contorno laterali<br>de posición/sintonización lateral | pz.<br>pcs |
|---|---|---|---|---|---|---|---|---|---|
| **888L** | | 22cm LgY-S 0,75mm² | LED | LEFT | 12V-24V | ● | ● | ● | 40 |
| **888P** | | 22cm LgY-S 0,75mm² | LED | RIGHT | 12V-24V | ● | ● | ● | 40 |
| **889L** | | 22cm LgY-S 0,75mm² | LED | LEFT | 12V-24V | ● | ● | | 40 |
| **889P** | | 22cm LgY-S 0,75mm² | LED | RIGHT | 12V-24V | ● | ● | | 40 |

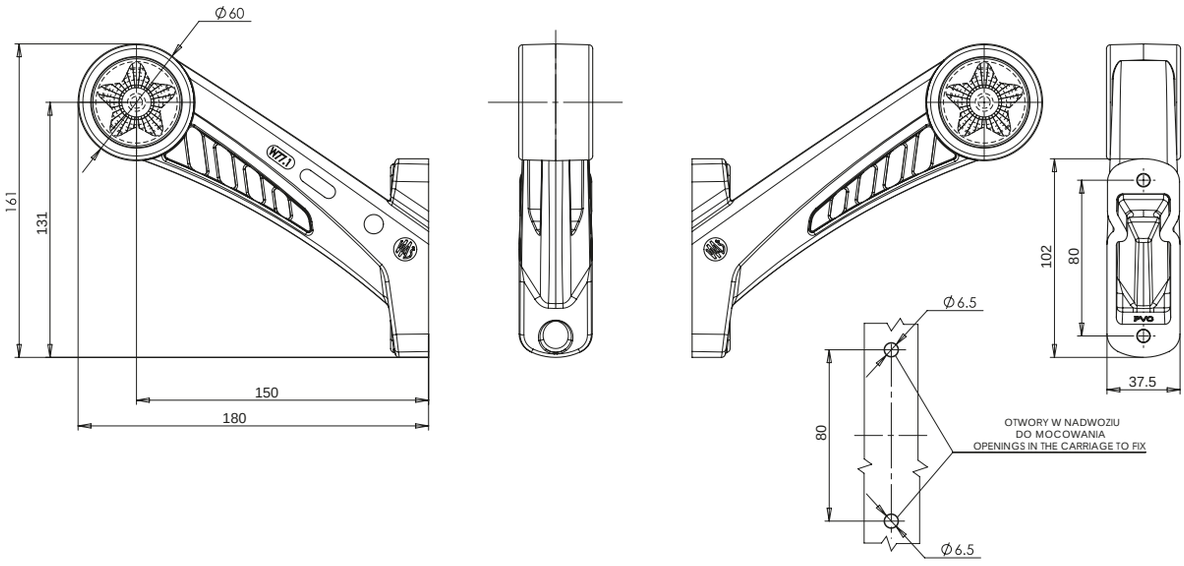


Questo prodotto è disponibile anche con connettore Jaeger. Tutti i prodotti con conettore Jaeger sono contrassegnati con la lettera „J" nel numero di catalogo. Quando si effettua un ordine, bisogna di ricordare di scegliere un prodotto con il conduttore di corrente corretto.
Este producto también está disponible con el conector Jaeger. Todos los productos con el conector Jaeger están marcados con la letra „J" en el número de catálogo. Al realizar un pedido, recuerde elegir un producto con la toma de corriente adecuada para usted.

# W77.2STAR

## fanale di ingombro fuori sagoma

## luz combinada de sintonización / posición

IP66/68

Opzionale / Opcional:

E 20

| numero di catalogo<br>Nº de catálogo | immagine<br>imagen | cavo<br>cable | sorgente luminosa<br>fuente de luz | lato di montaggio<br>lado del montaje | tensione di lavoro<br>tensión de trabajo | di posizione/di contorno frontali<br>de posición/sintonización delantera | di posizione/di contorno posteriori<br>de posición/sintonización trasera | di posizione/di contorno laterali<br>de posición/sintonización lateral | pz.<br>pcs |
|---|---|---|---|---|---|---|---|---|---|
| **890L** | | 27cm LgY-S 0,75mm² | LED | LEFT | 12V-24V | ● | ● | ● | 40 |
| **890P** | | 27cm LgY-S 0,75mm² | LED | RIGHT | 12V-24V | ● | ● | ● | 40 |
| **891L** | | 27cm LgY-S 0,75mm² | LED | LEFT | 12V-24V | ● | ● | | 40 |
| **891P** | | 27cm LgY-S 0,75mm² | LED | RIGHT | 12V-24V | ● | ● | | 40 |

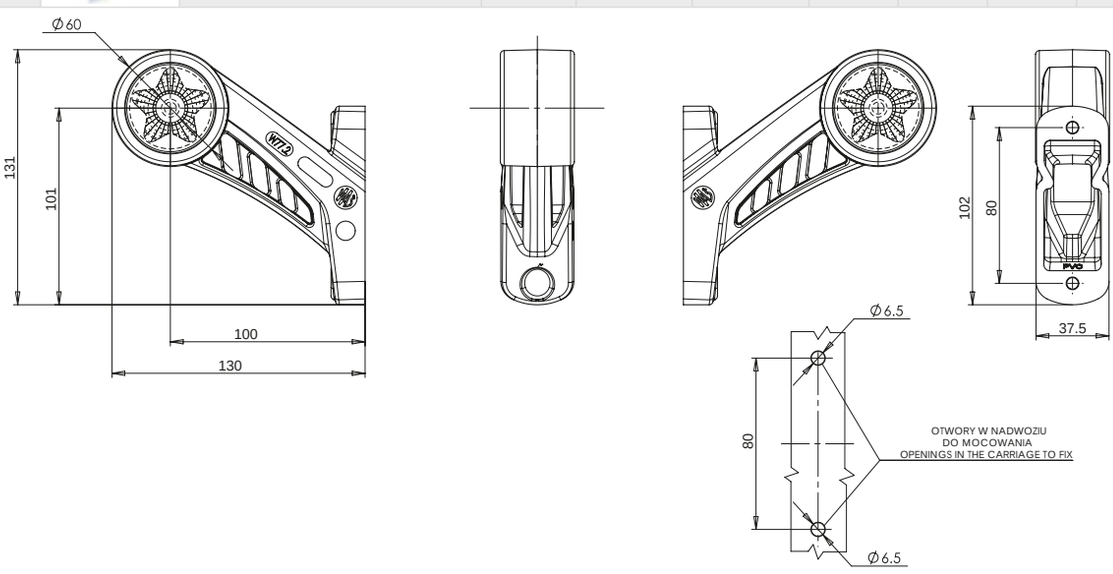


Questo prodotto è disponibile anche con connettore Jaeger. Tutti i prodotti con conettore Jaeger sono contrassegnati con la lettera „J" nel numero di catalogo. Quando si effettua un ordine, bisogna di ricordare di scegliere un prodotto con il conduttore di corrente corretto.
Este producto también está disponible con el conector Jaeger. Todos los productos con el conector Jaeger están marcados con la letra „J" en el número de catálogo. Al realizar un pedido, recuerde elegir un producto con la toma de corriente adecuada para usted.

# W77.3STAR

## fanale di ingombro fuori sagoma

## luz combinada de sintonización / posición

IP66/68

Opzionale / Opcional:

E 20

| numero di catalogo<br>Nº de catálogo | immagine<br>imagen | cavo<br>cable | sorgente luminosa<br>fuente de luz | lato di montaggio<br>lado del montaje | tensione di lavoro<br>tensión de trabajo | di posizione/di contorno frontali<br>de posición/sintonización delantera | di posizione/di contorno posteriori<br>de posición/sintonización trasera | di posizione/di contorno laterali<br>de posición/sintonización lateral | pz.<br>pcs |
|---|---|---|---|---|---|---|---|---|---|
| **892L** | | 22cm LgY-S 0,75mm² | LED | LEFT | 12V-24V | ● | ● | ● | 40 |
| **892P** | | 22cm LgY-S 0,75mm² | LED | RIGHT | 12V-24V | ● | ● | ● | 40 |
| **893L** | | 22cm LgY-S 0,75mm² | LED | LEFT | 12V-24V | ● | ● | | 40 |
| **893P** | | 22cm LgY-S 0,75mm² | LED | RIGHT | 12V-24V | ● | ● | | 40 |

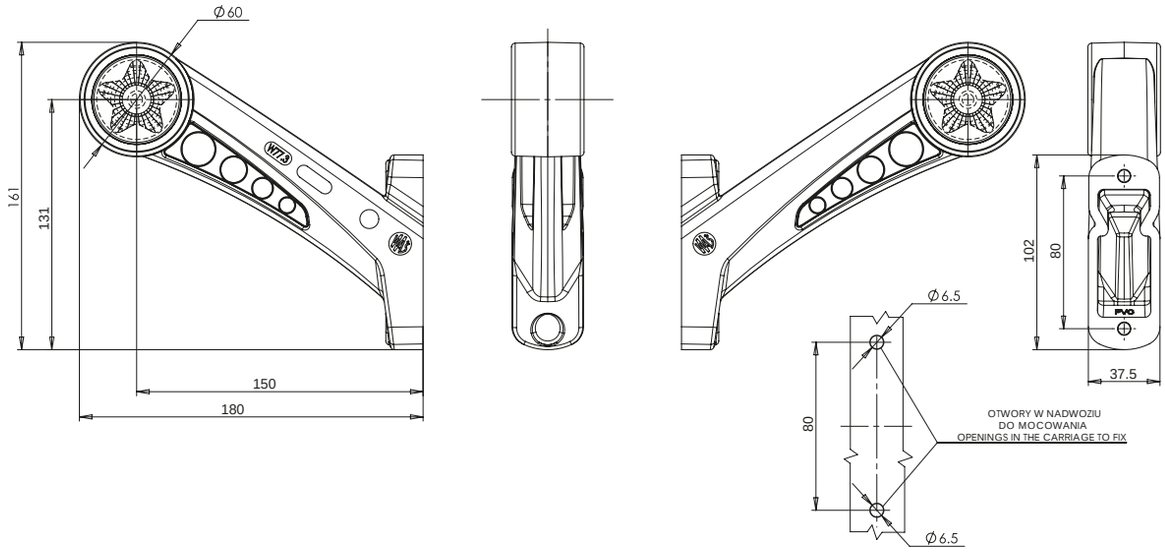


Questo prodotto è disponibile anche con connettore Jaeger. Tutti i prodotti con conettore Jaeger sono contrassegnati con la lettera „J" nel numero di catalogo. Quando si effettua un ordine, bisogna di ricordare di scegliere un prodotto con il conduttore di corrente corretto.
Este producto también está disponible con el conector Jaeger. Todos los productos con el conector Jaeger están marcados con la letra „J" en el número de catálogo. Al realizar un pedido, recuerde elegir un producto con la toma de corriente adecuada para usted.

# W77.4STAR

## fanale di ingombro fuori sagoma

## luz combinada de sintonización / posición

IP66/68

Opzionale / Opcional:

E 20

| numero di catalogo<br>Nº de catálogo | immagine<br>imagen | cavo<br>cable | sorgente luminosa<br>fuente de luz | lato di montaggio<br>lado del montaje | tensione di lavoro<br>tensión de trabajo | di posizione/di contorno frontali<br>de posición/sintonización delantera | di posizione/di contorno posteriori<br>de posición/sintonización trasera | di posizione/di contorno laterali<br>de posición/sintonización lateral | pz.<br>pcs |
|---|---|---|---|---|---|---|---|---|---|
| **894L** | | 27cm LgY-S 0,75mm² | LED | LEFT | 12V-24V | ● | ● | ● | 40 |
| **894P** | | 27cm LgY-S 0,75mm² | LED | RIGHT | 12V-24V | ● | ● | ● | 40 |
| **895L** | | 27cm LgY-S 0,75mm² | LED | LEFT | 12V-24V | ● | ● | | 40 |
| **895P** | | 27cm LgY-S 0,75mm² | LED | RIGHT | 12V-24V | ● | ● | | 40 |

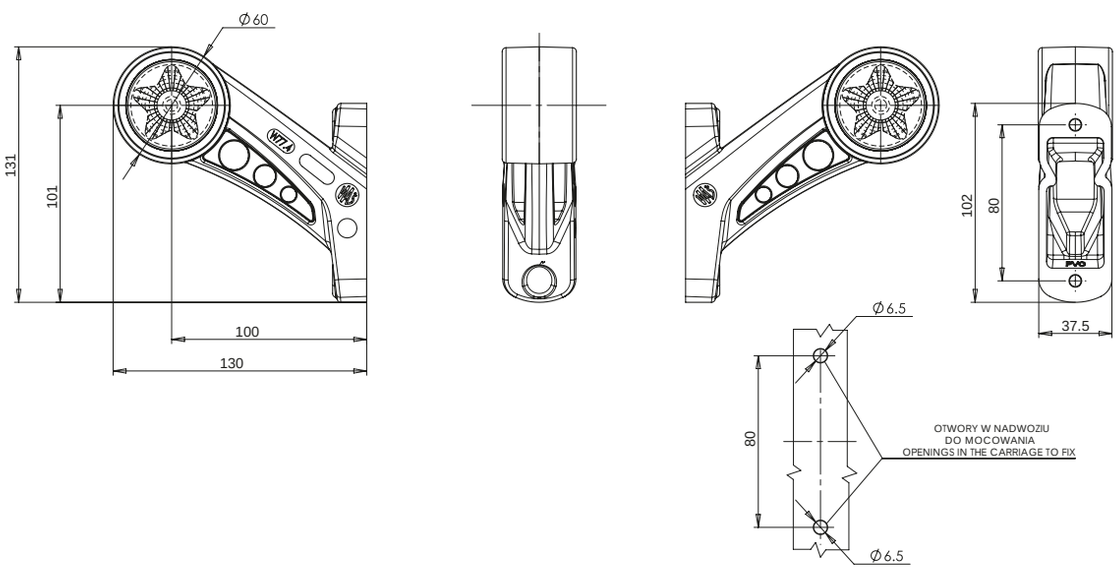


Questo prodotto è disponibile anche con connettore Jaeger. Tutti i prodotti con conettore Jaeger sono contrassegnati con la lettera „J" nel numero di catalogo. Quando si effettua un ordine, bisogna di ricordare di scegliere un prodotto con il conduttore di corrente corretto.
Este producto también está disponible con el conector Jaeger. Todos los productos con el conector Jaeger están marcados con la letra „J" en el número de catálogo. Al realizar un pedido, recuerde elegir un producto con la toma de corriente adecuada para usted.

# W127

## fanale di ingombro sagoma
## luz combinada de sintonización / posición

IP66/68

Opzionale / Opcional:

E 20

| numero di catalogo<br>Nº de catálogo | immagine<br>imagen | cavo<br>cable | sorgente luminosa<br>fuente de luz | lato di montaggio<br>lado del montaje | tensione di lavoro<br>tensión de trabajo | di posizione/di contorno frontali<br>de posición/sintonización delantera | di posizione/di contorno posteriori<br>de posición/sintonización trasera | di posizione/di contorno laterali<br>de posición/sintonización lateral | catarifrangente<br>reflectante | pz.<br>pcs |
|---|---|---|---|---|---|---|---|---|---|---|
| **901** | | 22cm LgY-S 0,75mm² | LED | UNIVERSAL | 12V-24V | | | ● | ● | 100 |
| **902** | | 22cm LgY-S 0,75mm² | LED | UNIVERSAL | 12V-24V | | ● | | ● | 100 |
| **903** | | 22cm LgY-S 0,75mm² | LED | UNIVERSAL | 12V-24V | ● | | | ● | 100 |

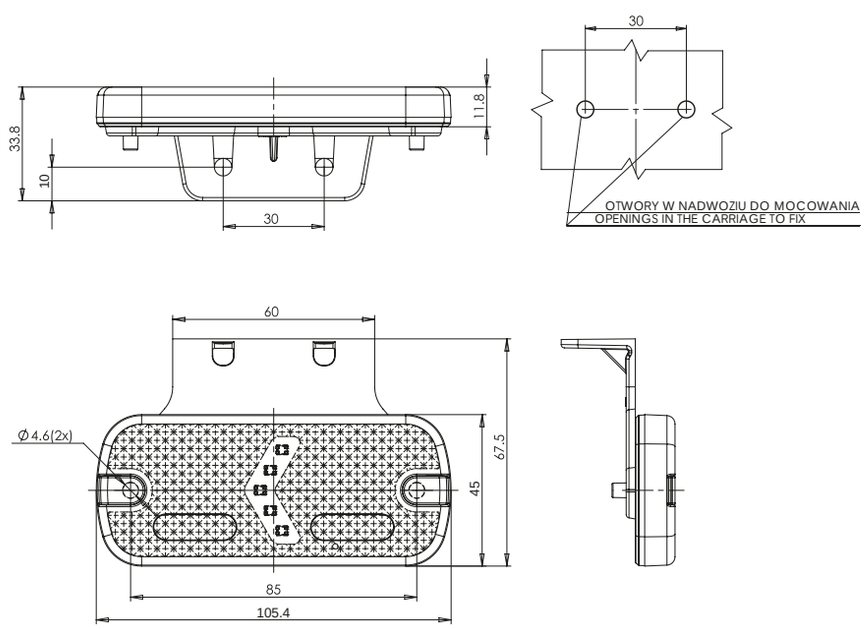


Questo prodotto è disponibile anche con connettore Jaeger. Tutti i prodotti con conettore Jaeger sono contrassegnati con la lettera „J" nel numero di catalogo. Quando si effettua un ordine, bisogna di ricordare di scegliere un prodotto con il conduttore di corrente corretto.
Este producto también está disponible con el conector Jaeger. Todos los productos con el conector Jaeger están marcados con la letra „J" en el número de catálogo. Al realizar un pedido, recuerde elegir un producto con la toma de corriente adecuada para usted.

# W128

## fanale di ingombro sagoma
## luz combinada de sintonización / posición

IP66/68

Opzionale / Opcional:

E 20

| numero di catalogo<br>Nº de catálogo | immagine<br>imagen | cavo<br>cable | sorgente luminosa<br>fuente de luz | lato di montaggio<br>lado del montaje | tensione di lavoro<br>tensión de trabajo | di posizione/di contorno frontali<br>de posición/sintonización delantera | di posizione/di contorno posteriori<br>de posición/sintonización trasera | di posizione/di contorno laterali<br>de posición/sintonización lateral | catarifrangente<br>reflectante | pz.<br>pcs |
|---|---|---|---|---|---|---|---|---|---|---|
| **904** | | 22cm LgY-S 0,75mm² | LED | UNIVERSAL | 12V-24V | | | ● | ● | 100 |
| **905** | | 22cm LgY-S 0,75mm² | LED | UNIVERSAL | 12V-24V | | ● | | ● | 100 |
| **906** | | 22cm LgY-S 0,75mm² | LED | UNIVERSAL | 12V-24V | ● | | | ● | 100 |

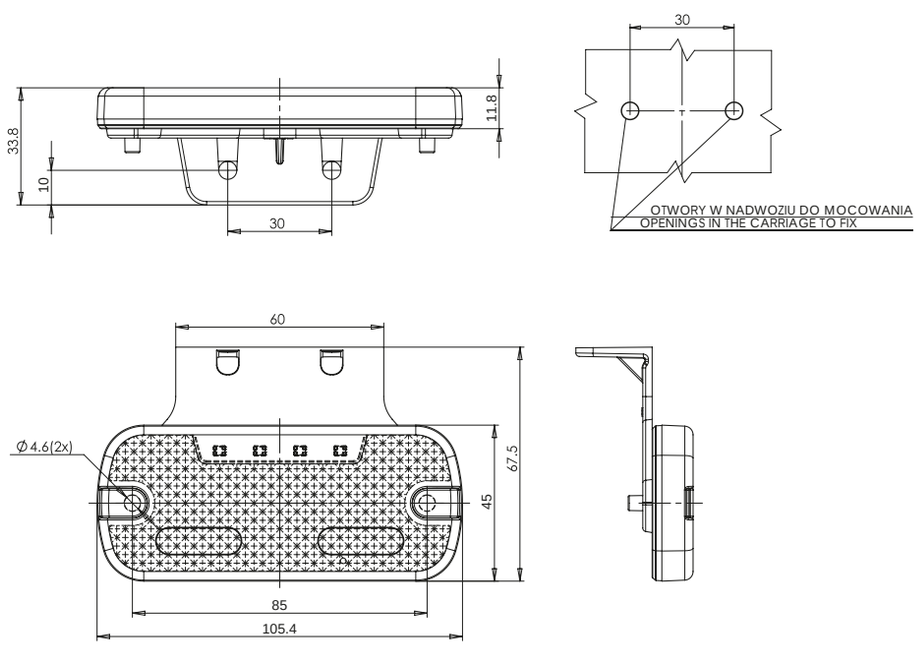


Questo prodotto è disponibile anche con connettore Jaeger. Tutti i prodotti con conettore Jaeger sono contrassegnati con la lettera „J" nel numero di catalogo. Quando si effettua un ordine, bisogna di ricordare di scegliere un prodotto con il conduttore di corrente corretto.
Este producto también está disponible con el conector Jaeger. Todos los productos con el conector Jaeger están marcados con la letra „J" en el número de catálogo. Al realizar un pedido, recuerde elegir un producto con la toma de corriente adecuada para usted.

# W135

## fanale di ingombro sagoma
## luz combinada de sintonización / posición

IP66/68

E 20

Opzionale / Opcional:

| numero di catalogo<br>Nº de catálogo | immagine<br>imagen | cavo<br>cable | sorgente luminosa<br>fuente de luz | lato di montaggio<br>lado del montaje | tensione di lavoro<br>tensión de trabajo | di posizione/di contorno laterali<br>de posición/sintonización lateral | intermittente<br>intermitente | catarifrangente<br>reflectante | pz.<br>pcs |
|---|---|---|---|---|---|---|---|---|---|
| **975** | | 22cm LGY-S 3x0,75mm² | LED | UNIVERSAL | 12V-24V | ● | ● | ● | 50 |

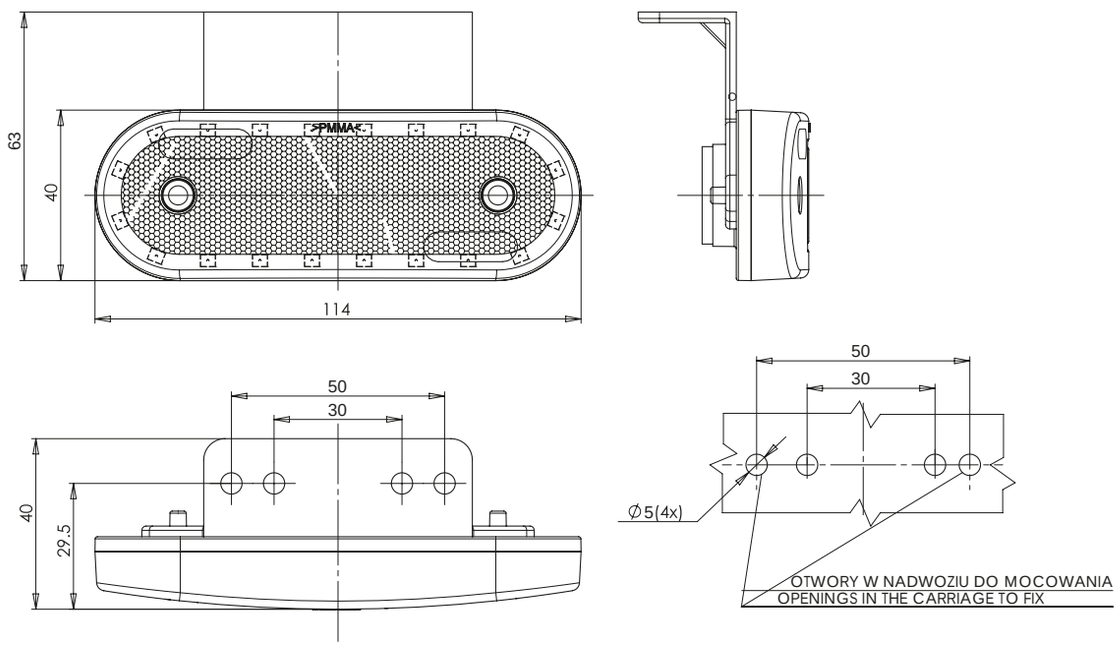


Questo prodotto è disponibile anche con connettore Jaeger. Tutti i prodotti con conettore Jaeger sono contrassegnati con la lettera „J" nel numero di catalogo. Quando si effettua un ordine, bisogna di ricordare di scegliere un prodotto con il conduttore di corrente corretto.
Este producto también está disponible con el conector Jaeger. Todos los productos con el conector Jaeger están marcados con la letra „J" en el número de catálogo. Al realizar un pedido, recuerde elegir un producto con la toma de corriente adecuada para usted.

# W122

fanale rettangolare con lente trasparente modenaturacromata

luz combinada de sintonización / posición

IP66/68

Opzionale / Opcional:

E 20

| | numero di catalogo<br>Nº de catálogo | immagine<br>imagen | cavo<br>cable | sorgente luminosa<br>fuente de luz | lato di montaggio<br>lado del montaje | tensione di lavoro<br>tensión de trabajo | di posizione/di contorno frontali<br>de posición/sintonización delantera | di posizione/di contorno posteriori<br>de posición/sintonización trasera | di posizione/di contorno laterali<br>de posición/sintonización lateral | paralume incolore<br>lente transparente | paralume giallo<br>lente amarilla | paralume rosso<br>lente roja | pz.<br>pcs |
|---|---|---|---|---|---|---|---|---|---|---|---|---|---|
| * | **983** | | 24cm LgY-S 0,75mm² | LED | UNIVERSAL | 12V-24V | | | ● | ● | | | 100 |
| * | **983KR** | | 24cm LgY-S 0,75mm² | LED | UNIVERSAL | 12V-24V | | | ● | | ● | | 100 |
| * | **984** | | 24cm LgY-S 0,75mm² | LED | UNIVERSAL | 12V-24V | | ● | | ● | | | 100 |
| * | **984KR** | | 24cm LgY-S 0,75mm² | LED | UNIVERSAL | 12V-24V | | ● | | | | ● | 100 |
| | **985** | | 24cm LgY-S 0,75mm² | LED | UNIVERSAL | 12V-24V | ● | | | ● | | | 100 |

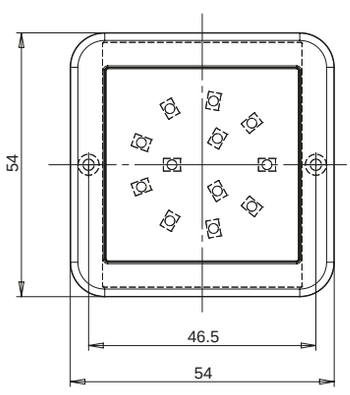


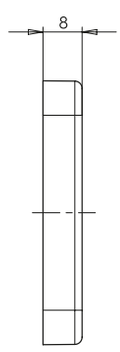


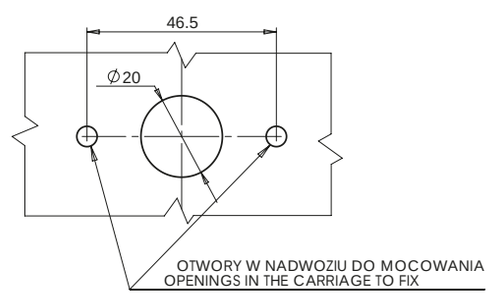


Questo prodotto è disponibile anche con connettore Jaeger. Tutti i prodotti con conettore Jaeger sono contrassegnati con la lettera „J" nel numero di catalogo. Quando si effettua un ordine, bisogna di ricordare di scegliere un prodotto con il conduttore di corrente corretto.
Este producto también está disponible con el conector Jaeger. Todos los productos con el conector Jaeger están marcados con la letra „J" en el número de catálogo. Al realizar un pedido, recuerde elegir un producto con la toma de corriente adecuada para usted.

fanale rettangolare con lente opaca con modenaturacromata

luz combinada de sintonización / posición

IP66/68

# W122N

E 20

Opzionale / Opcional:

| | numero di catalogo<br>Nº de catálogo | immagine<br>imagen | cavo<br>cable | sorgente luminosa<br>fuente de luz | lato di montaggio<br>lado del montaje | tensione di lavoro<br>tensión de trabajo | di posizione/di contorno frontali<br>de posición/sintonización delantera | di posizione/di contorno posteriori<br>de posición/sintonización trasera | di posizione/di contorno laterali<br>de posición/sintonización lateral | paralume bianco<br>pantalla blanca | paralume giallo<br>lente amarilla | paralume rosso<br>lente roja | pz.<br>pcs |
|---|---|---|---|---|---|---|---|---|---|---|---|---|---|
| * | **986** | | 24cm LgY-S 0,75mm² | LED | UNIVERSAL | 12V-24V | | | ● | ● | | | 100 |
| * | **986KR** | | 24cm LgY-S 0,75mm² | LED | UNIVERSAL | 12V-24V | | | ● | | ● | | 100 |
| * | **987** | | 24cm LgY-S 0,75mm² | LED | UNIVERSAL | 12V-24V | | ● | | ● | | | 100 |
| * | **987KR** | | 24cm LgY-S 0,75mm² | LED | UNIVERSAL | 12V-24V | | ● | | | | ● | 100 |
| | **988** | | 24cm LgY-S 0,75mm² | LED | UNIVERSAL | 12V-24V | ● | | | ● | | | 100 |

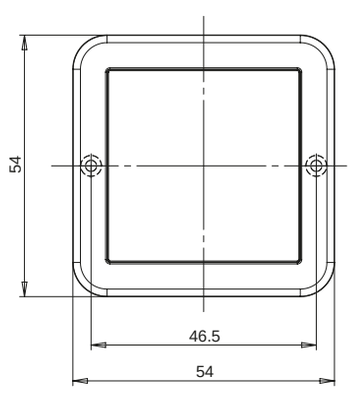


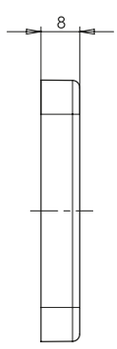


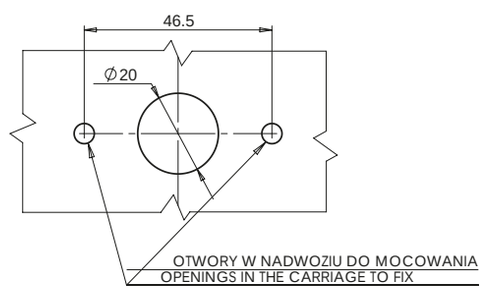


Questo prodotto è disponibile anche con connettore Jaeger. Tutti i prodotti con conettore Jaeger sono contrassegnati con la lettera „J" nel numero di catalogo. Quando si effettua un ordine, bisogna di ricordare di scegliere un prodotto con il conduttore di corrente corretto.
Este producto también está disponible con el conector Jaeger. Todos los productos con el conector Jaeger están marcados con la letra „J" en el número de catálogo. Al realizar un pedido, recuerde elegir un producto con la toma de corriente adecuada para usted.

# W140

## fanale di ingombro fuori sagoma

## luz combinada de sintonización / posición

IP66/68

E 20

| numero di catalogo<br>Nº de catálogo | immagine<br>imagen | cavo<br>cable | sorgente luminosa<br>fuente de luz | lato di montaggio<br>lado del montaje | tensione di lavoro<br>tensión de trabajo | di posizione/di contorno frontali<br>de posición/sintonización delantera | di posizione/di contorno posteriori<br>de posición/sintonización trasera | di posizione/di contorno laterali<br>de posición/sintonización lateral | pz.<br>pcs |
|---|---|---|---|---|---|---|---|---|---|
| **1080/I** | | 21cm LgY-S 0,75mm² | LED | UNIVERSAL | 12V-24V | ● | ● | ● | 50 |
| **1080L/II** | | 21cm LgY-S 0,75mm² | LED | LEFT | 12V-24V | ● | ● | ● | 50 |
| **1080P/II** | | 21cm LgY-S 0,75mm² | LED | RIGHT | 12V-24V | ● | ● | ● | 50 |
| **1080L/III** | | 21cm LgY-S 0,75mm² | LED | LEFT | 12V-24V | ● | ● | ● | 50 |
| **1080P/III** | | 21cm LgY-S 0,75mm² | LED | RIGHT | 12V-24V | ● | ● | ● | 50 |
| **1081/I** | | 21cm LgY-S 0,75mm² | LED | UNIVERSAL | 12V-24V | ● | ● | | 50 |
| **1081L/II** | | 21cm LgY-S 0,75mm² | LED | LEFT | 12V-24V | ● | ● | | 50 |
| **1081P/II** | | 21cm LgY-S 0,75mm² | LED | RIGHT | 12V-24V | ● | ● | | 50 |
| * **1081L/III** | | 21cm LgY-S 0,75mm² | LED | LEFT | 12V-24V | ● | ● | | 50 |
| * **1081P/III** | | 21cm LgY-S 0,75mm² | LED | RIGHT | 12V-24V | ● | ● | | 50 |

WERSJA MOCOWANIA 1
MOUNTING VERSION 1

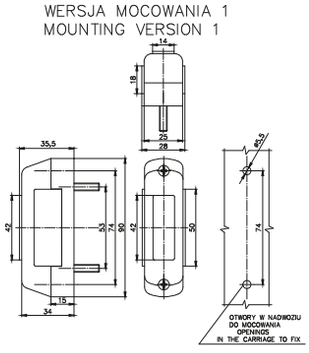


WERSJA MOCOWANIA 2
MOUNTING VERSION 2

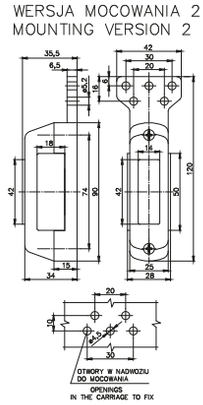


WERSJA MOCOWANIA 3
MOUNTING VERSION 3

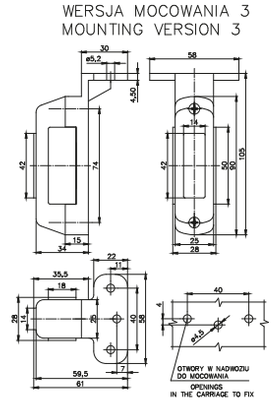

# W148.1-4

## fanale di ingombro fuori sagoma

## luz combinada de sintonización / posición

IP66/68

E 20

| numero di catalogo<br>Nº de catálogo | indice del prodotto<br>índice de producto | immagine<br>imagen | cavo<br>cable | sorgente luminosa<br>fuente de luz | lato di montaggio<br>lado del montaje | tensione di lavoro<br>tensión de trabajo | di posizione/di contorno frontali<br>de posición/sintonización delantera | di posizione/di contorno posteriori<br>de posición/sintonización trasera | di posizione/di contorno laterali<br>de posición/sintonización lateral | pz.<br>pcs |
|---|---|---|---|---|---|---|---|---|---|---|
| **1093L** | W148.1 | | 20cm LgY-S 0,75mm² | LED | LEFT | 12V-24V | ● | ● | ● | 40 |
| **1093P** | W148.1 | | 20cm LgY-S 0,75mm² | LED | RIGHT | 12V-24V | ● | ● | ● | 40 |
| **1094L** | W148.1 | | 20cm LgY-S 0,75mm² | LED | LEFT | 12V-24V | ● | ● | | 40 |
| **1094P** | W148.1 | | 20cm LgY-S 0,75mm² | LED | RIGHT | 12V-24V | ● | ● | | 40 |
| **1095L** | W148.2 | | 26cm LgY-S 0,75mm² | LED | LEFT | 12V-24V | ● | ● | ● | 40 |
| **1095P** | W148.2 | | 26cm LgY-S 0,75mm² | LED | RIGHT | 12V-24V | ● | ● | ● | 40 |
| **1096L** | W148.2 | | 26cm LgY-S 0,75mm² | LED | LEFT | 12V-24V | ● | ● | | 40 |
| **1096P** | W148.2 | | 26cm LgY-S 0,75mm² | LED | RIGHT | 12V-24V | ● | ● | | 40 |
| **1097** | W148.3 | | 30cm LgY-S 0,75mm² | LED | UNIVERSAL | 12V-24V | ● | ● | ● | 40 |
| **1098** | W148.3 | | 30cm LgY-S 0,75mm² | LED | UNIVERSAL | 12V-24V | ● | ● | | 40 |
| **1099** | W148.4 | | 34cm LgY-S 0,75mm² | LED | UNIVERSAL | 12V-24V | ● | ● | ● | 40 |
| **1100** | W148.4 | | 34cm LgY-S 0,75mm² | LED | UNIVERSAL | 12V-24V | ● | ● | | 40 |

# W148.1-4

fanale di ingombro fuori sagoma

luz combinada de sintonización / posición

IP66/68

W148.1

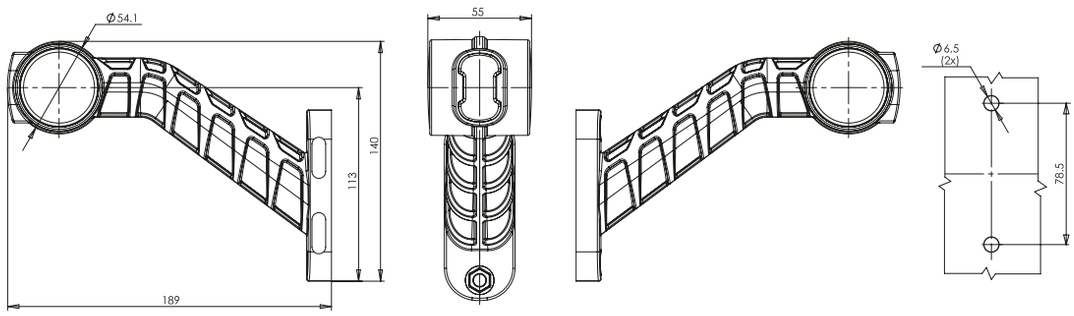


W148.2

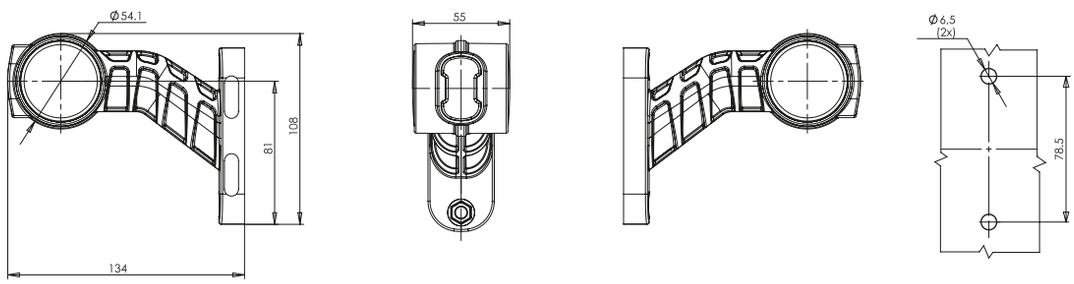


W148.3

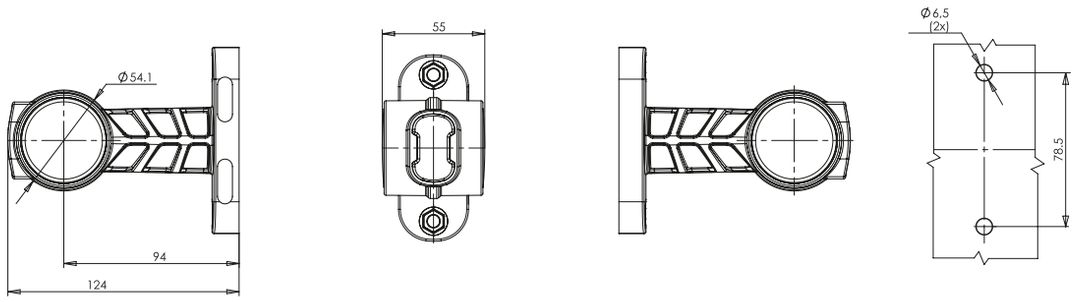


W148.4

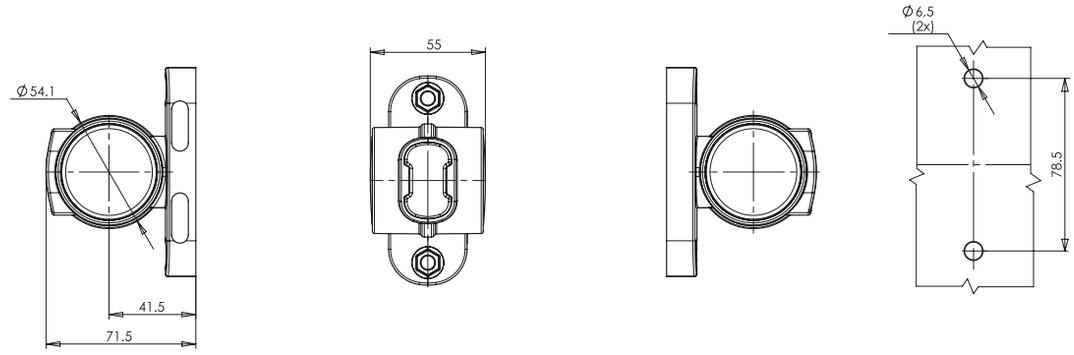

# W157 W158

## fanale di ingombro sagoma

## luz combinada de sintonización / posición

IP66/68

| numero di catalogo<br>Nº de catálogo | tipo<br>tipo | immagine<br>imagen | cavo<br>cable | sorgente luminosa<br>fuente de luz | lato di montaggio<br>lado del montaje | tensione di lavoro<br>tensión de trabajo | di posizione/di contorno frontali<br>de posición/sintonización delantera | di posizione/di contorno posteriori<br>de posición/sintonización trasera | di posizione/di contorno laterali<br>de posición/sintonización lateral | intermittente<br>intermitente | catarifrangente<br>reflectante | pz.<br>pcs |
|---|---|---|---|---|---|---|---|---|---|---|---|---|
| **1133** | W157 | | 22cm LGY-S 3x0,5mm² | LED | UNIVERSAL | 12V-24V | | | ● | ● | ● | 100 |
| **1134** | W157 | | 22cm LGY-S 0,75mm² | LED | UNIVERSAL | 12V-24V | | | ● | | ● | 100 |
| **1135** | W157 | | 22cm LGY-S 0,75mm² | LED | UNIVERSAL | 12V-24V | | ● | | | ● | 100 |
| **1136** | W157 | | 22cm LGY-S 0,75mm² | LED | UNIVERSAL | 12V-24V | ● | | | | ● | 100 |
| **1137** | W158 | | 22cm LGY-S 3x0,5mm² | LED | UNIVERSAL | 12V-24V | | | ● | ● | ● | 100 |
| **1138** | W158 | | 22cm LGY-S 0,75mm² | LED | UNIVERSAL | 12V-24V | | | ● | | ● | 100 |
| **1139** | W158 | | 22cm LGY-S 0,75mm² | LED | UNIVERSAL | 12V-24V | | ● | | | ● | 100 |
| **1140** | W158 | | 22cm LGY-S 0,75mm² | LED | UNIVERSAL | 12V-24V | ● | | | | ● | 100 |

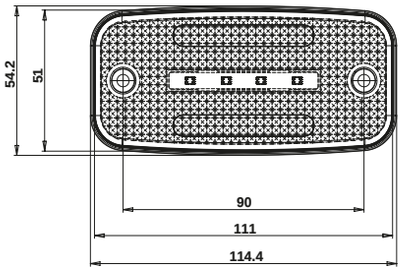


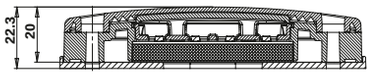


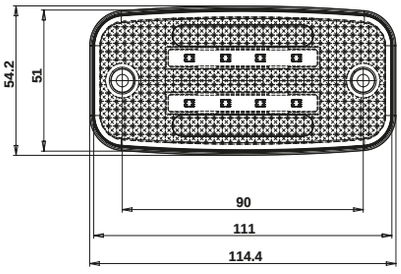

# W161 W172

## fanale di ingombro sagoma

## luz combinada de sintonización / posición

IP66/68

E 20

| numero di catalogo<br>Nº de catálogo | tipo<br>tipo | immagine<br>imagen | cavo<br>cable | sorgente luminosa<br>fuente de luz | lato di montaggio<br>lado del montaje | tensione di lavoro<br>tensión de trabajo | di posizione/di contorno frontali<br>de posición/sintonización delantera | di posizione/di contorno posteriori<br>de posición/sintonización trasera | di posizione/di contorno laterali<br>de posición/sintonización lateral | intermittente<br>intermitente | catarifrangente<br>reflectante | pz.<br>pcs |
|---|---|---|---|---|---|---|---|---|---|---|---|---|
| **1152** | W161 | | 50cm LGY-S 3x0,5mm² | LED | UNIVERSAL | 12V-24V | | | ● | ● | ● | 18 |
| **1175** | W172 | | 50cm LGY-S 2x0,5mm² | LED | UNIVERSAL | 12V-24V | | ● | | | ● | 18 |
| **1176** | W172 | | 50cm LGY-S 0,5mm² | LED | UNIVERSAL | 12V-24V | ● | | | | ● | 18 |

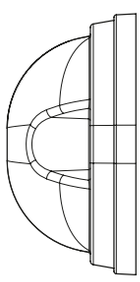

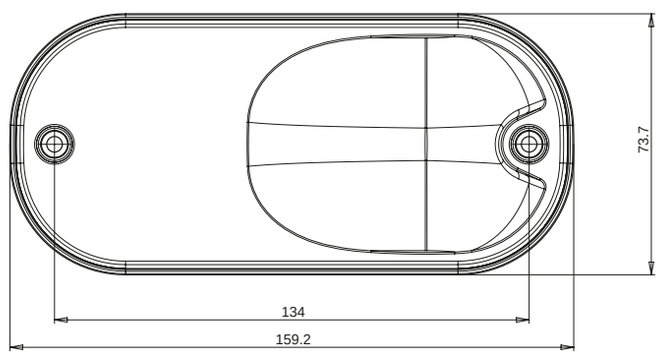


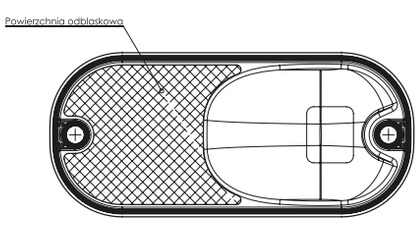


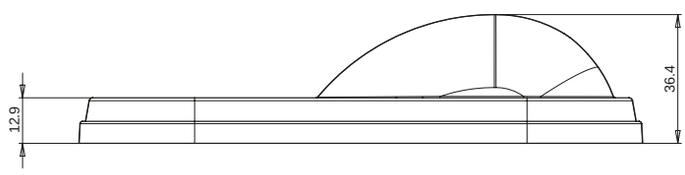

# W168.1-5

## fanale di ingombro fuori sagoma

luz combinada de sintonización / posición

IP66/68

| numero di catalogo<br>Nº de catálogo | indice del prodotto<br>índice de producto | immagine<br>imagen | cavo<br>cable | sorgente luminosa<br>fuente de luz | lato di montaggio<br>lado del montaje | tensione di lavoro<br>tensión de trabajo | di posizione/di contorno frontali<br>de posición/sintonización delantera | di posizione/di contorno posteriori<br>de posición/sintonización trasera | di posizione/di contorno laterali<br>de posición/sintonización lateral | pz.<br>pcs |
|---|---|---|---|---|---|---|---|---|---|---|
| **1165L** | W168.1 | | 24cm LgY-S 0.75mm² | LED | LEFT | 12V-24V | ● | ● | ● | 40 |
| **1165P** | W168.1 | | 24cm LgY-S 0.75mm² | LED | RIGHT | 12V-24V | ● | ● | ● | 40 |
| **1166L** | W168.1 | | 24cm LgY-S 0.75mm² | LED | LEFT | 12V-24V | ● | ● | | 40 |
| **1166P** | W168.1 | | 24cm LgY-S 0.75mm² | LED | RIGHT | 12V-24V | ● | ● | | 40 |
| **1167L** | W168.2 | | 31cm LgY-S 0.75mm² | LED | LEFT | 12V-24V | ● | ● | ● | 40 |
| **1167P** | W168.2 | | 31cm LgY-S 0.75mm² | LED | RIGHT | 12V-24V | ● | ● | ● | 40 |
| **1168L** | W168.2 | | 31cm LgY-S 0.75mm² | LED | LEFT | 12V-24V | ● | ● | | 40 |
| **1168P** | W168.2 | | 31cm LgY-S 0.75mm² | LED | RIGHT | 12V-24V | ● | ● | | 40 |
| **1169** | W168.3 | | 35cm LgY-S 0.75mm² | LED | UNIVERSAL | 12V-24V | ● | ● | ● | 60 |
| **1170** | W168.3 | | 35cm LgY-S 0.75mm² | LED | UNIVERSAL | 12V-24V | ● | ● | | 60 |
| **1171L** | W168.4 | | 24cm LgY-S 0.75mm² | LED | LEFT | 12V-24V | ● | ● | ● | 40 |
| **1171P** | W168.4 | | 24cm LgY-S 0.75mm² | LED | RIGHT | 12V-24V | ● | ● | ● | 40 |



más sobre: **www.was.eu**

# W168.1-5

## fanale di ingombro fuori sagoma

## luz combinada de sintonización / posición

IP66/68

| numero di catalogo<br>Nº de catálogo | indice del prodotto<br>índice de producto | immagine<br>imagen | cavo<br>cable | sorgente luminosa<br>fuente de luz | lato di montaggio<br>lado del montaje | tensione di lavoro<br>tensión de trabajo | di posizione/di contorno frontali<br>de posición/sintonización delantera | di posizione/di contorno posteriori<br>de posición/sintonización trasera | di posizione/di contorno laterali<br>de posición/sintonización lateral | pz.<br>pcs |
|---|---|---|---|---|---|---|---|---|---|---|
| **1172L** | W168.4 | | 24cm LgY-S 0,75mm² | LED | LEFT | 12V-24V | ● | ● | | 40 |
| **1172P** | W168.4 | | 24cm LgY-S 0,75mm² | LED | RIGHT | 12V-24V | ● | ● | | 40 |
| **1173L** | W168.5 | | 31cm LgY-S 0,75mm² | LED | LEFT | 12V-24V | ● | ● | ● | 40 |
| **1173P** | W168.5 | | 31cm LgY-S 0,75mm² | LED | RIGHT | 12V-24V | ● | ● | ● | 40 |
| **1174L** | W168.5 | | 31cm LgY-S 0,75mm² | LED | LEFT | 12V-24V | ● | ● | | 40 |
| **1174P** | W168.5 | | 31cm LgY-S 0,75mm² | LED | RIGHT | 12V-24V | ● | ● | | 40 |

W168.1

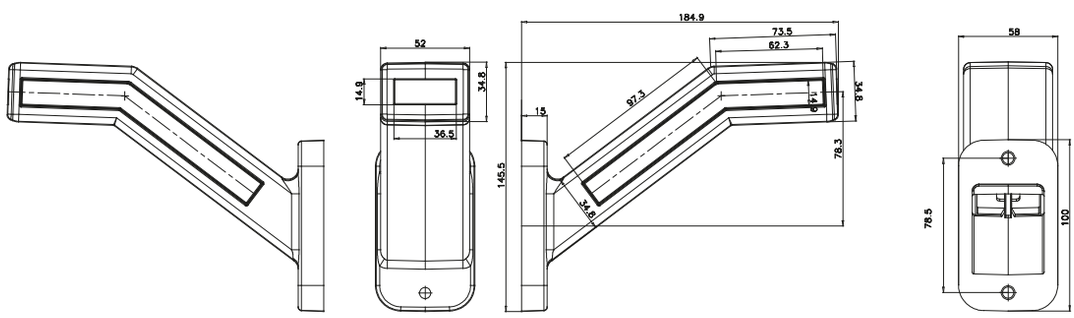


W168.2

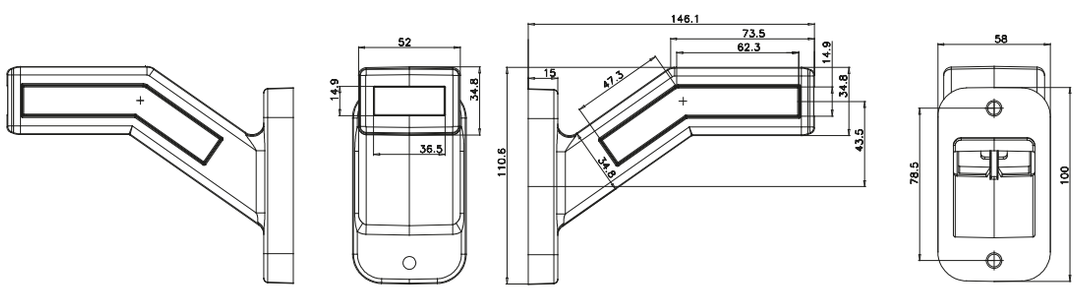

# W168.1-5

fanale di ingombro fuori sagoma

luz combinada de sintonización / posición

IP66/68

W168.3

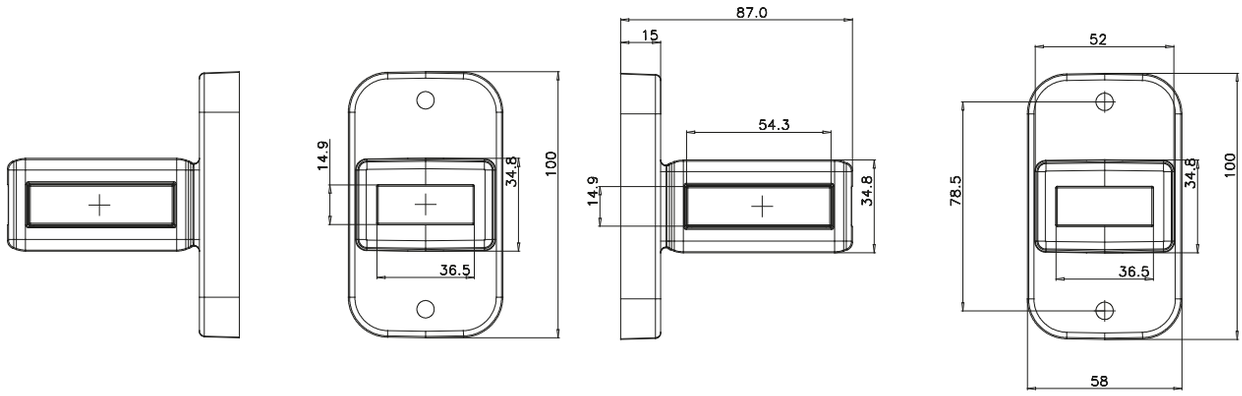


W168.4

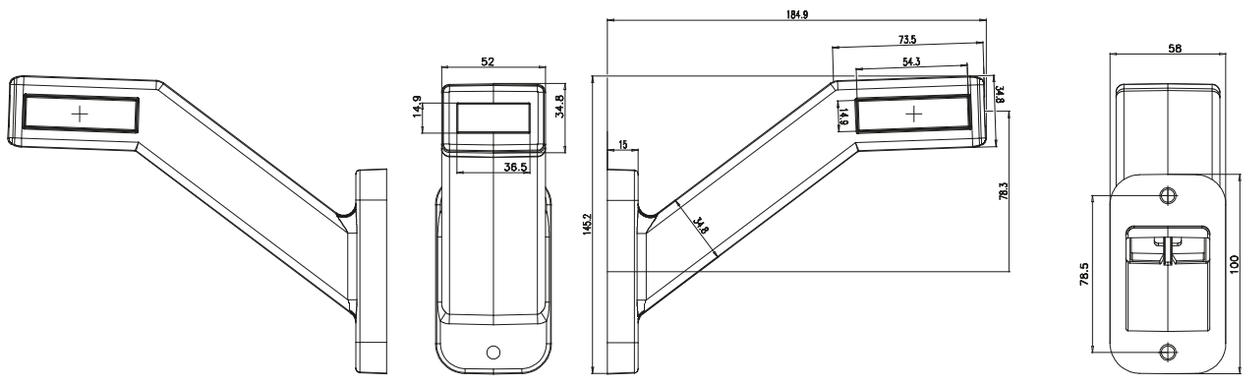


W168.5

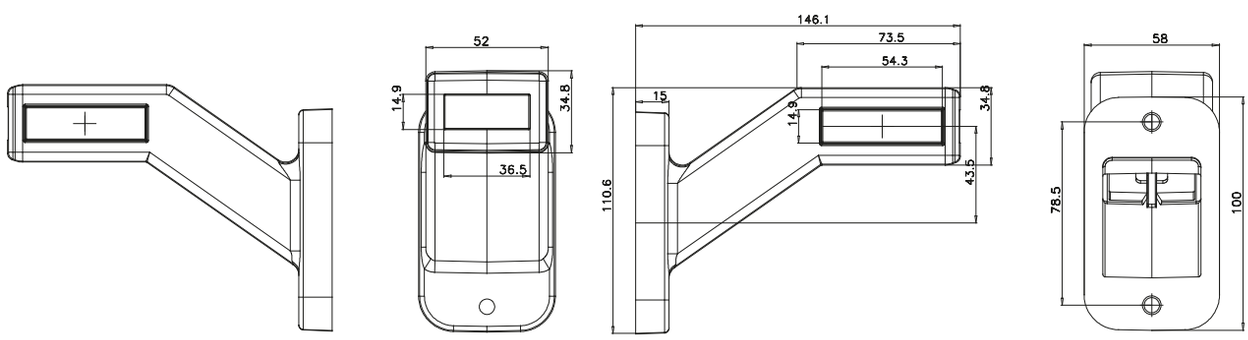

# W174 W175

## fanale di ingombro sagoma

## luz combinada de sintonización / posición

IP66/68

E 20

| numero di catalogo<br>Nº de catálogo | tipo<br>tipo | immagine<br>imagen | cavo<br>cable | sorgente luminosa<br>fuente de luz | lato di montaggio<br>lado del montaje | tensione di lavoro<br>tensión de trabajo | di posizione/di contorno frontali<br>de posición/sintonización delantera | di posizione/di contorno posteriori<br>de posición/sintonización trasera | di posizione/di contorno laterali<br>de posición/sintonización lateral | intermittente<br>intermitente | catarifrangente<br>reflectante | pz.<br>pcs |
|---|---|---|---|---|---|---|---|---|---|---|---|---|
| **1218** | W174 | | 22cm LGY-S 3x0,5mm² | LED | UNIVERSAL | 12V-24V | | | ● | ● | ● | 100 |
| **1219** | W174 | | 22cm LGY-S 0,75mm² | LED | UNIVERSAL | 12V-24V | | | ● | | ● | 100 |
| **1220** | W174 | | 22cm LGY-S 0,75mm² | LED | UNIVERSAL | 12V-24V | | ● | | | ● | 100 |
| **1221** | W174 | | 22cm LGY-S 0,75mm² | LED | UNIVERSAL | 12V-24V | ● | | | | ● | 100 |
| **1222** | W175 | | 22cm LGY-S 3x0,5mm² | LED | UNIVERSAL | 12V-24V | | | ● | ● | ● | 100 |
| **1223** | W175 | | 22cm LGY-S 0,75mm² | LED | UNIVERSAL | 12V-24V | | | ● | | ● | 100 |
| **1224** | W175 | | 22cm LGY-S 0,75mm² | LED | UNIVERSAL | 12V-24V | | ● | | | ● | 100 |
| **1225** | W175 | | 22cm LGY-S 0,75mm² | LED | UNIVERSAL | 12V-24V | ● | | | | ● | 100 |

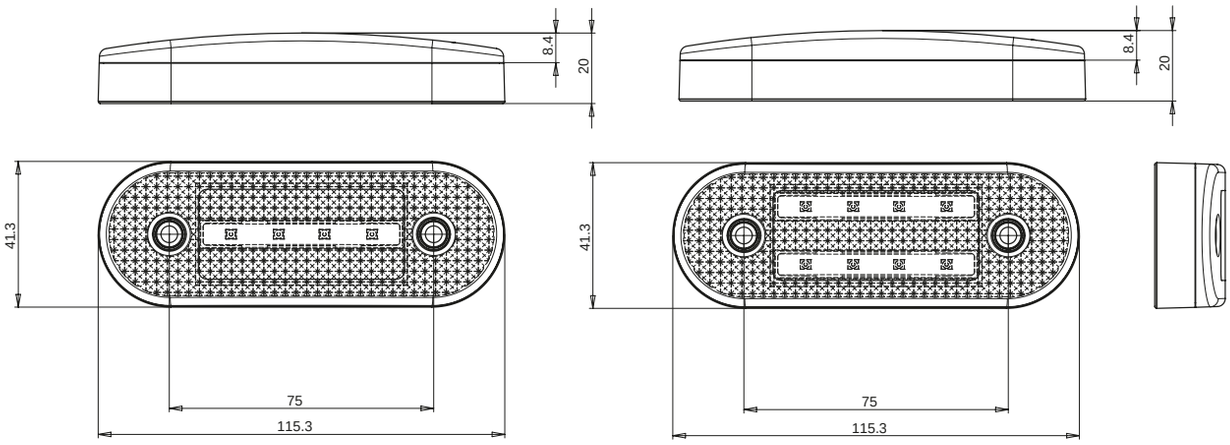

fanale di ingombro sagoma
luz combinada de sintonización / posición
IP66/68

# W45N

E 20

| numero di catalogo<br>Nº de catálogo | immagine<br>imagen | cavo<br>cable | sorgente luminosa<br>fuente de luz | lato di montaggio<br>lado del montaje | tensione di lavoro<br>tensión de trabajo | di posizione/di contorno frontali<br>de posición/sintonización delantera | di posizione/di contorno posteriori<br>de posición/sintonización trasera | di posizione/di contorno laterali<br>de posición/sintonización lateral | intermittente<br>intermitente | catarifrangente<br>reflectante | pz.<br>pcs |
|---|---|---|---|---|---|---|---|---|---|---|---|
| **1229** | | 21cm LGY-S 0,75mm² | LED | UNIVERSAL | 12V-24V | | | ● | | ● | 100 |
| **1230** | | 21cm LGY-S 0,75mm² | LED | UNIVERSAL | 12V-24V | | ● | | | ● | 100 |
| **1231** | | 21cm LGY-S 0,75mm² | LED | UNIVERSAL | 12V-24V | ● | | | | ● | 100 |
| **1260** | | 21cm LGY-S 3x0,75mm² | LED | UNIVERSAL | 12V-24V | | | ● | ● | ● | 100 |

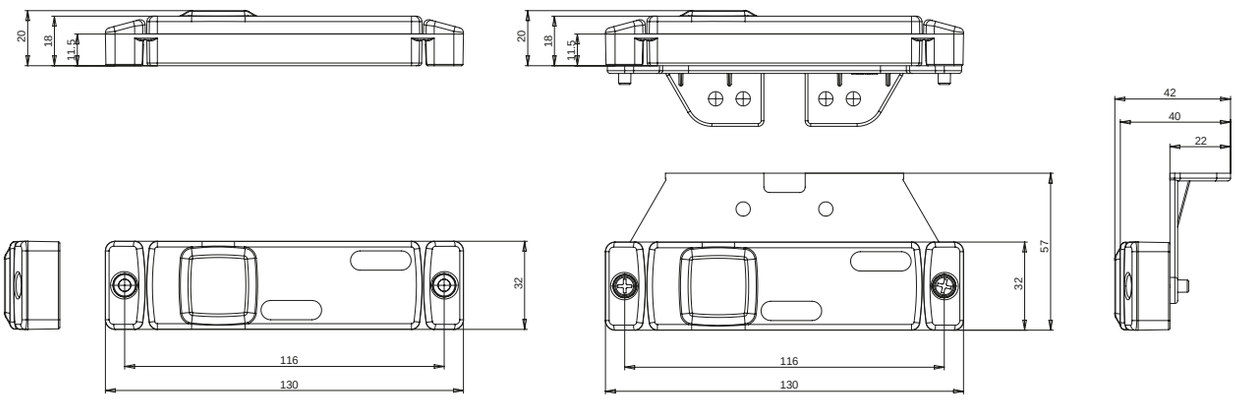

# W45S

## fanale di ingombro sagoma
## luz combinada de sintonización / posición

IP66/68

E 20

| numero di catalogo<br>Nº de catálogo | immagine<br>imagen | cavo<br>cable | sorgente luminosa<br>fuente de luz | lato di montaggio<br>lado del montaje | tensione di lavoro<br>tensión de trabajo | di posizione/di contorno frontali<br>de posición/sintonización delantera | di posizione/di contorno posteriori<br>de posición/sintonización trasera | di posizione/di contorno laterali<br>de posición/sintonización lateral | catarifrangente<br>reflectante | pz.<br>pcs |
|---|---|---|---|---|---|---|---|---|---|---|
| **1232** | | 21cm LGY-S 0,75mm² | LED | UNIVERSAL | 12V-24V | | | ● | ● | 100 |
| **1233** | | 21cm LGY-S 0,75mm² | LED | UNIVERSAL | 12V-24V | | ● | | ● | 100 |
| **1234** | | 21cm LGY-S 0,75mm² | LED | UNIVERSAL | 12V-24V | ● | | | ● | 100 |

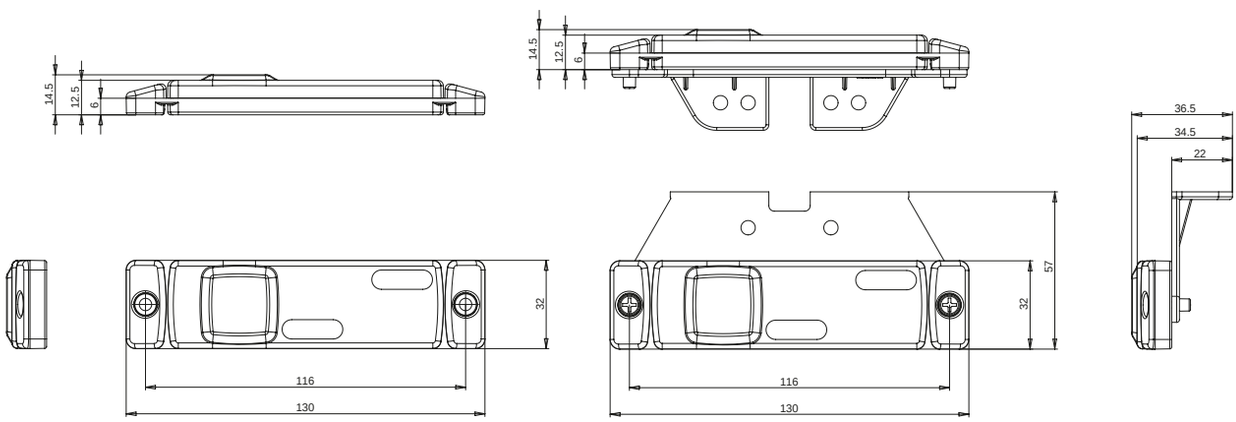

fanale di ingombro sagoma
luz combinada de sintonización / posición
IP66/68

# W45NS

E 20

| numero di catalogo<br>Nº de catálogo | immagine<br>imagen | cavo<br>cable | sorgente luminosa<br>fuente de luz | lato di montaggio<br>lado del montaje | tensione di lavoro<br>tensión de trabajo | di posizione/di contorno frontali<br>de posición/sintonización delantera | di posizione/di contorno posteriori<br>de posición/sintonización trasera | di posizione/di contorno laterali<br>de posición/sintonización lateral | intermittente<br>intermitente | catarifrangente<br>reflectante | pz.<br>pcs |
|---|---|---|---|---|---|---|---|---|---|---|---|
| **1235** | | 21cm LGY-S 0,75mm² | LED | UNIVERSAL | 12V-24V | | | ● | | ● | 100 |
| **1236** | | 21cm LGY-S 0,75mm² | LED | UNIVERSAL | 12V-24V | | ● | | | ● | 100 |
| **1237** | | 21cm LGY-S 0,75mm² | LED | UNIVERSAL | 12V-24V | ● | | | | ● | 100 |
| **1261** | | 21cm LGY-S 3x0,75mm² | LED | UNIVERSAL | 12V-24V | | | ● | ● | ● | 100 |

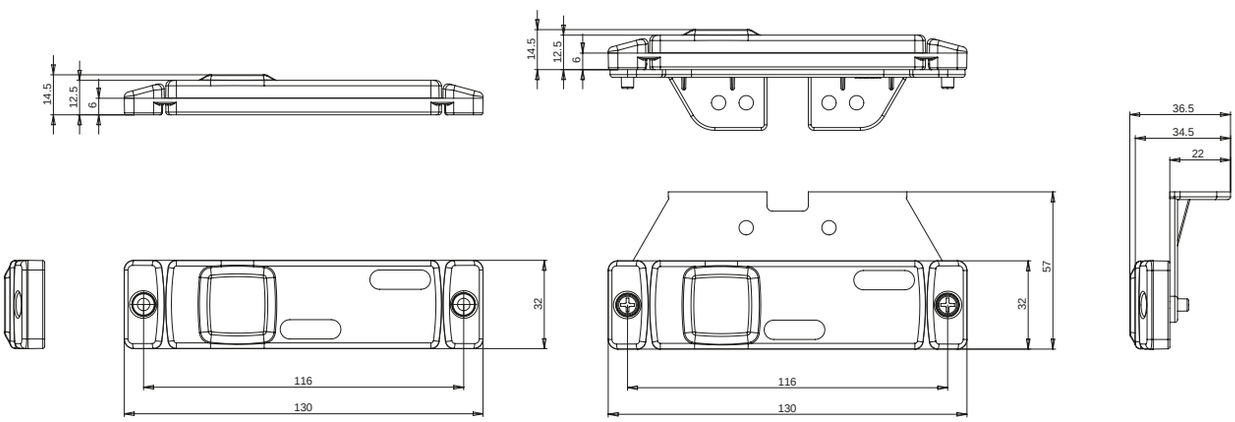

# W168.6

fanale di ingombro fuori sagoma con indicatore direzione

luz combinada de sintonización / posición con intermitente

IP66/68

E 20

| numero di catalogo<br>Nº de catálogo | indice del prodotto<br>índice de producto | immagine<br>imagen | cavo<br>cable | sorgente luminosa<br>fuente de luz | lato di montaggio<br>lado del montaje | tensione di lavoro<br>tensión de trabajo | di posizione/di contorno frontali<br>de posición/sintonización delantera | di posizione/di contorno posteriori<br>de posición/sintonización trasera | di posizione/di contorno laterali<br>de posición/sintonización lateral | di direzione di marcia posteriori<br>dirección de conducción trasera | indicatore di direzione dinamico<br>intermitente dinámico | pz.<br>pcs |
|---|---|---|---|---|---|---|---|---|---|---|---|---|
| **1258L** | W168.6 | | 40cm LgY-S 0,75mm² | LED | LEFT | 12V-24V | ● | ● | ● | ● | | 40 |
| **1258P** | W168.6 | | 40cm LgY-S 0,75mm² | LED | RIGHT | 12V-24V | ● | ● | ● | ● | | 40 |
| **1259L** | W168.6DD | | 40cm LgY-S 0,75mm² | LED | LEFT | 12V-24V | ● | ● | ● | ● | ● | 40 |
| **1259P** | W168.6DD | | 40cm LgY-S 0,75mm² | LED | RIGHT | 12V-24V | ● | ● | ● | ● | ● | 40 |
| **1389L** | W168.6DD | | 40cm LgY-S 0,75mm² | LED | RIGHT | 12V-24V | ● | ● | | ● | | 40 |
| **1389P** | W168.6DD | | 40cm LgY-S 0,75mm² | LED | RIGHT | 12V-24V | ● | ● | | ● | | 40 |
| **1290 DD L** | W168.6DD | | 40cm LgY-S 0,75mm² | LED | RIGHT | 12V-24V | ● | ● | | ● | ● | 40 |
| **1390 DD P** | W168.6DD | | 40cm LgY-S 0,75mm² | LED | RIGHT | 12V-24V | ● | ● | | ● | ● | 40 |

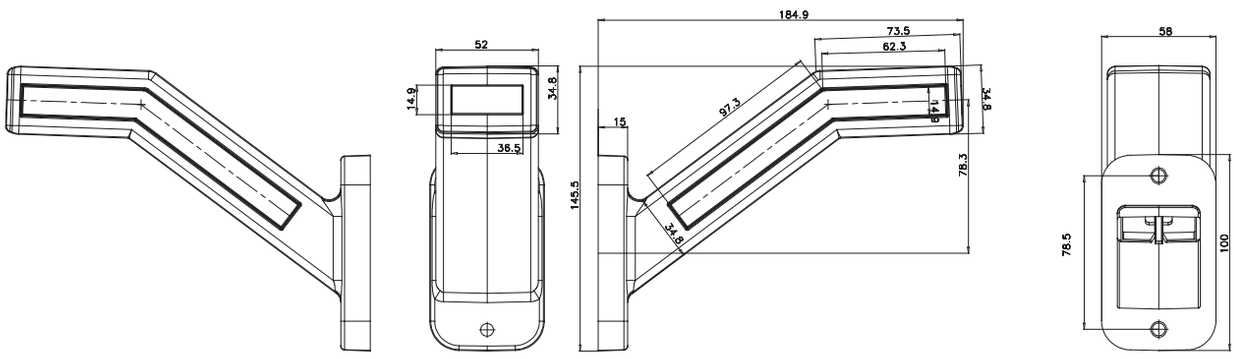

# W168.7-8

## fanale di ingombro fuori sagoma con indicatore direzione

luz combinada de sintonización / posición con intermitente y luz de freno

IP66/68

E 20

| numero di catalogo<br>Nº de catálogo | indice del prodotto<br>índice de producto | immagine<br>imagen | cavo<br>cable | sorgente luminosa<br>fuente de luz | lato di montaggio<br>lado del montaje | tensione di lavoro<br>tensión de trabajo | di posizione/di contorno frontali<br>de posición/sintonización delantera | di posizione/di contorno posteriori<br>de posición/sintonización trasera | di posizione/di contorno laterali<br>de posición/sintonización lateral | di direzione di marcia laterali<br>dirección de conducción lateral | di direzione di marcia posteriori<br>dirección de conducción trasera | indicatore di direzione dinamico<br>intermitente dinámico | luce di stop<br>luz de freno | pz.<br>pcs |
|---|---|---|---|---|---|---|---|---|---|---|---|---|---|---|
| **1344L** | W168.7 | | 40cm LgY-S 0,75mm² | LED | LEFT | 12V-24V | ● | ● | ● | ● | ● | | | 40 |
| **1344P** | W168.7 | | 40cm LgY-S 0,75mm² | LED | RIGHT | 12V-24V | ● | ● | ● | ● | ● | | | 40 |
| **1345L** | W168.7DD | | 40cm LgY-S 0,75mm² | LED | LEFT | 12V-24V | ● | ● | ● | | | ● | | 40 |
| **1345P** | W168.7DD | | 40cm LgY-S 0,75mm² | LED | RIGHT | 12V-24V | ● | ● | ● | | | ● | | 40 |
| **1346L** | W168.8 | | 40cm LgY-S 0,75mm² | LED | LEFT | 12V-24V | ● | ● | ● | | ● | | ● | 40 |
| **1346P** | W168.8 | | 40cm LgY-S 0,75mm² | LED | RIGHT | 12V-24V | ● | ● | ● | | ● | | ● | 40 |
| **1347L** | W168.8DD | | 40cm LgY-S 0,75mm² | LED | LEFT | 12V-24V | ● | ● | ● | | | ● | ● | 40 |
| **1347P** | W168.8DD | | 40cm LgY-S 0,75mm² | LED | RIGHT | 12V-24V | ● | ● | ● | | | ● | ● | 40 |
| **1391 L** | W168.7 | | 40cm LgY-S 0,75mm² | LED | RIGHT | 12V-24V | ● | ● | | ● | ● | | | 40 |
| **1391 P** | W168.7 | | 40cm LgY-S 0,75mm² | LED | RIGHT | 12V-24V | ● | ● | | ● | ● | | | 40 |
| **1392 DD L** | W168.7DD | | 40cm LgY-S 0,75mm² | LED | RIGHT | 12V-24V | ● | ● | | | | ● | | 40 |
| **1392 DD P** | W168.7DD | | 40cm LgY-S 0,75mm² | LED | RIGHT | 12V-24V | ● | ● | | | | ● | | 40 |

# W168.7-8

fanale di ingombro fuori sagoma con indicatore direzione

luz combinada de sintonización / posición con intermitente y luz de freno

IP66/68

| numero di catalogo<br>Nº de catálogo | indice del prodotto<br>índice de producto | immagine<br>imagen | cavo<br>cable | sorgente luminosa<br>fuente de luz | lato di montaggio<br>lado del montaje | tensione di lavoro<br>tensión de trabajo | di posizione/di contorno frontali<br>de posición/sintonización delantera | di posizione/di contorno posteriori<br>de posición/sintonización trasera | di posizione/di contorno laterali<br>de posición/sintonización lateral | di direzione di marcia laterali<br>dirección de conducción lateral | di direzione di marcia posteriori<br>dirección de conducción trasera | indicatore di direzione dinamico<br>intermitente dinámico | luce di stop<br>luz de freno | pz.<br>pcs |
|---|---|---|---|---|---|---|---|---|---|---|---|---|---|---|
| **1393 L** | W168.8 | | 40cm LgY-S 0,75mm² | LED | LEFT | 12V-24V | ● | ● | | | ● | | ● | 40 |
| **1393 P** | W168.8 | | 40cm LgY-S 0,75mm² | LED | RIGHT | 12V-24V | ● | ● | | | ● | | ● | 40 |
| **1394 DD L** | W168.8DD | | 40cm LgY-S 0,75mm² | LED | LEFT | 12V-24V | ● | ● | | | | ● | ● | 40 |
| **1394 DD P** | W168.8DD | | 40cm LgY-S 0,75mm² | LED | RIGHT | 12V-24V | ● | ● | | | | ● | ● | 40 |

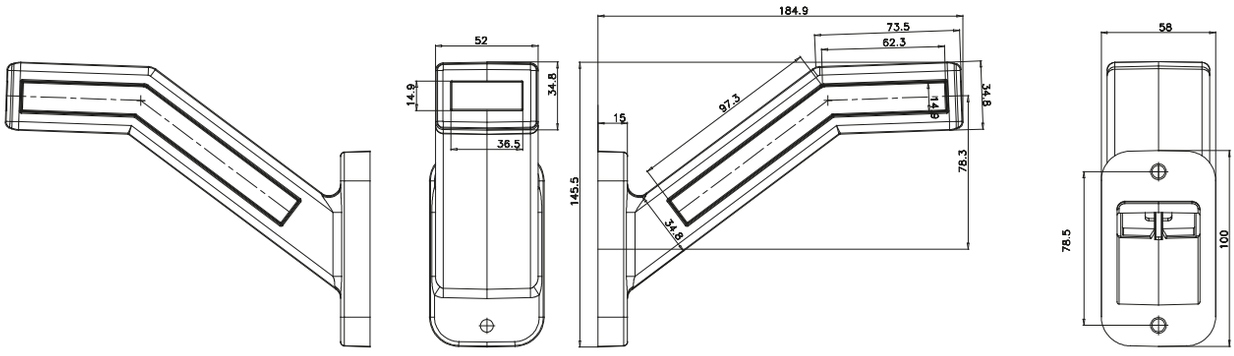

fanale di ingombro sagoma
luz de sintonización / posición
IP66/68

# W189

E 20

| numero di catalogo<br>Nº de catálogo | tipo<br>tipo | immagine<br>imagen | cavo<br>cable | sorgente luminosa<br>fuente de luz | lato di montaggio<br>lado del montaje | tensione di lavoro<br>tensión de trabajo | di posizione/di contorno frontali<br>de posición/sintonización delantera | di posizione/di contorno posteriori<br>de posición/sintonización trasera | di posizione/di contorno laterali<br>de posición/sintonización lateral | pz.<br>pcs |
|---|---|---|---|---|---|---|---|---|---|---|
| **1338** | W189 | | 22cm LGY-S 0,75mm² | LED | UNIVERSAL | 12V-24V | | | ● | 100 |
| **1339** | W189 | | 22cm LGY-S 0,75mm² | LED | UNIVERSAL | 12V-24V | | ● | | 100 |
| **1340** | W189 | | 22cm LGY-S 0,75mm² | LED | UNIVERSAL | 12V-24V | ● | | | 100 |
| **1341** | W189N | | 22cm LGY-S 0,75mm² | LED | UNIVERSAL | 12V-24V | | | ● | 100 |
| **1342** | W189N | | 22cm LGY-S 0,75mm² | LED | UNIVERSAL | 12V-24V | | ● | | 100 |
| **1343** | W189N | | 22cm LGY-S 0,75mm² | LED | UNIVERSAL | 12V-24V | ● | | | 100 |

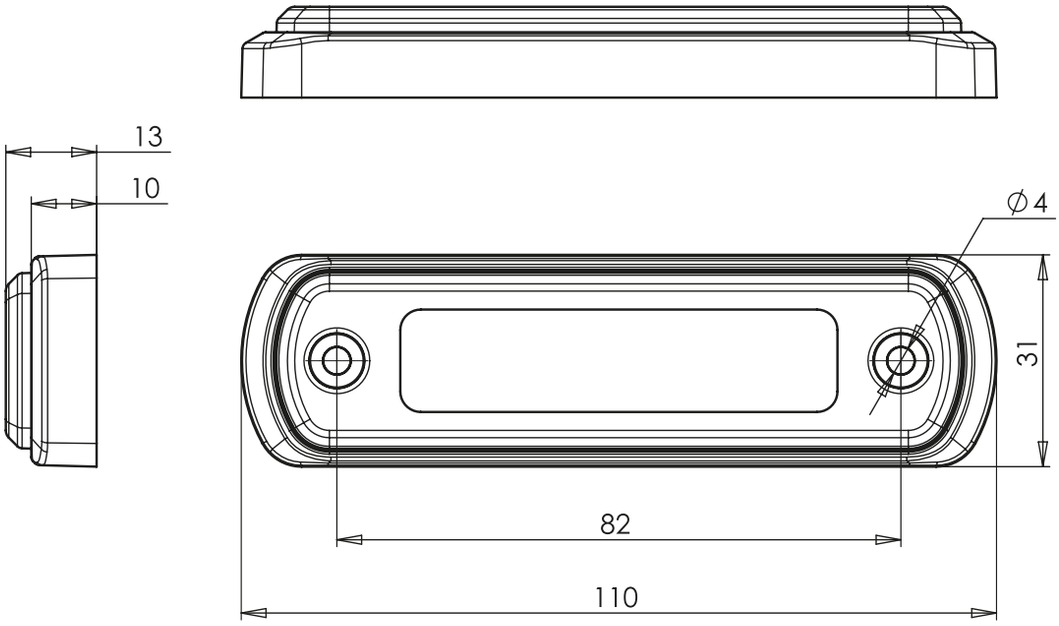

# W19ON

fanale posizione tetto
luz de sintonización / posición
IP66/68

| numero di catalogo<br>Nº de catálogo | tipo<br>tipo | immagine<br>imagen | cavo<br>cable | sorgente luminosa<br>fuente de luz | lato di montaggio<br>lado del montaje | tensione di lavoro<br>tensión de trabajo | di posizione/di contorno frontali<br>de posición/sintonización delantera | di posizione/di contorno laterali<br>de posición/sintonización lateral | neon<br>neon | connettore AMP MCP 2.8<br>enchufe AMP MCP 2.8 | pz.<br>pcs |
|---|---|---|---|---|---|---|---|---|---|---|---|
| **1348** | W19O | | 22cm YLY-S 2xO,75mm² | LED | UNIVERSAL | 12V-24V | ● | | | | 24 |
| **1348/I** | W19O | | 22cm YLY-S 2xO,75mm² | LED | UNIVERSAL | 12V-24V | ● | | | ● | 24 |
| **1349** | W19ON | | 22cm YLY-S 2xO,75mm² | LED | UNIVERSAL | 12V-24V | ● | | ● | | 24 |
| **1349/I** | W19ON | | 22cm YLY-S 2xO,75mm² | LED | UNIVERSAL | 12V-24V | ● | | ● | ● | 24 |
| **1422** | W19O | | 22cm YLY-S 2xO,75mm² | LED | UNIVERSAL | 12V-24V | | ● | | | 24 |
| **1422/I** | W19O | | 22cm YLY-S 2xO,75mm² | LED | UNIVERSAL | 12V-24V | | ● | | ● | 24 |
| **1423** | W19ON | | 22cm YLY-S 2xO,75mm² | LED | UNIVERSAL | 12V-24V | | ● | ● | | 24 |
| **1423/I** | W19ON | | 22cm YLY-S 2xO,75mm² | LED | UNIVERSAL | 12V-24V | | ● | ● | ● | 24 |

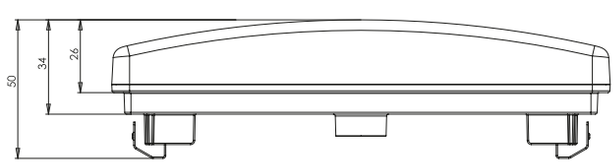


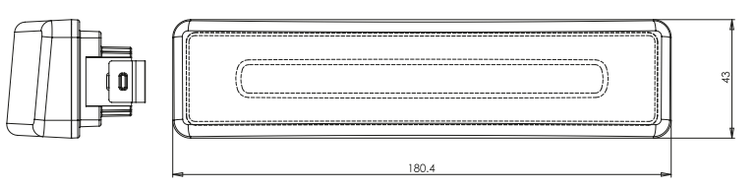

fanale di ingombro sagoma
luz de sintonización / posición
IP66/68

# W195 W196

| numero di catalogo<br>Nº de catálogo | tipo<br>tipo | immagine<br>imagen | cavo<br>cable | sorgente luminosa<br>fuente de luz | lato di montaggio<br>lado del montaje | tensione di lavoro<br>tensión de trabajo | di posizione/di contorno frontali<br>de posición/sintonización delantera | di posizione/di contorno posteriori<br>de posición/sintonización trasera | di posizione/di contorno laterali<br>de posición/sintonización lateral | connettore 2 pin<br>conector 2 pin | pz.<br>pcs |
|---|---|---|---|---|---|---|---|---|---|---|---|
| **1382** | W195 | | 22cm LGY-S 0,75mm² | LED | UNIVERSAL | 12V-24V | | | ● | | 100 |
| **1382/I** | W195 | | 22cm LGY-S 0,75mm² | LED | UNIVERSAL | 12V-24V | | | ● | ● | 100 |
| **1383** | W196 | | 22cm LGY-S 0,75mm² | LED | UNIVERSAL | 12V-24V | | | ● | | 100 |
| **1384** | W196 | | 22cm LGY-S 0,75mm² | LED | UNIVERSAL | 12V-24V | | ● | | | 100 |
| **1385** | W196 | | 22cm LGY-S 0,75mm² | LED | UNIVERSAL | 12V-24V | ● | | | | 100 |

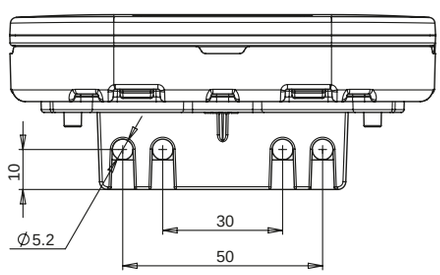


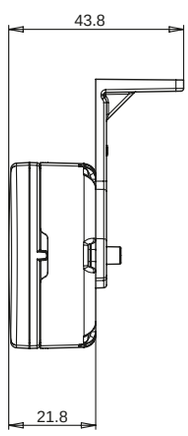


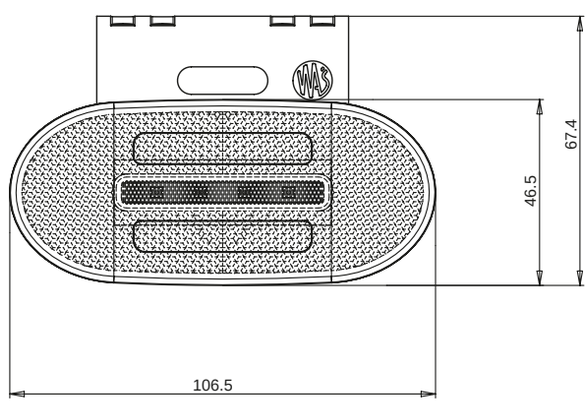

# W197

## fanale di ingombro sagoma
## luz de sintonización / posición

IP66/68

| numero di catalogo<br>Nº de catálogo | tipo<br>tipo | immagine<br>imagen | cavo<br>cable | sorgente luminosa<br>fuente de luz | lato di montaggio<br>lado del montaje | tensione di lavoro<br>tensión de trabajo | di posizione/di contorno frontali<br>de posición/sintonización delantera | di posizione/di contorno posteriori<br>de posición/sintonización trasera | di posizione/di contorno laterali<br>de posición/sintonización lateral | pz.<br>pcs |
|---|---|---|---|---|---|---|---|---|---|---|
| **1386** | W197 | | 22cm LGY-S 0,75mm² | LED | UNIVERSAL | 12V-24V | | | ● | 100 |
| **1387** | W197 | | 22cm LGY-S 0,75mm² | LED | UNIVERSAL | 12V-24V | | ● | | 100 |
| **1388** | W197 | | 22cm LGY-S 0,75mm² | LED | UNIVERSAL | 12V-24V | ● | | | 100 |

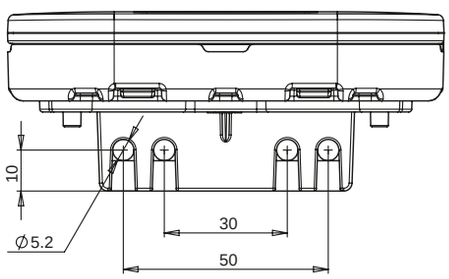


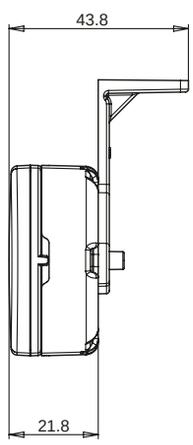


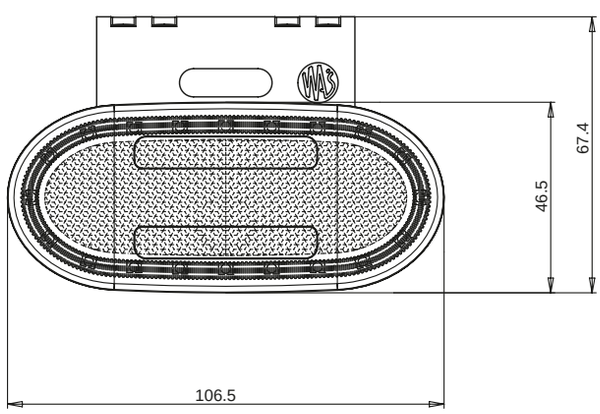

# W198

## fanale di ingombro sagoma
## luz de sintonización / posición

IP66/68

| numero di catalogo<br>Nº de catálogo | tipo<br>tipo | immagine<br>imagen | cavo<br>cable | sorgente luminosa<br>fuente de luz | lato di montaggio<br>lado del montaje | tensione di lavoro<br>tensión de trabajo | di posizione/di contorno frontali<br>de posición/sintonización delantera | di posizione/di contorno posteriori<br>de posición/sintonización trasera | di posizione/di contorno laterali<br>de posición/sintonización lateral | neon<br>neon | intermittente<br>intermitente | pz.<br>pcs |
|---|---|---|---|---|---|---|---|---|---|---|---|---|
| **1399** | W198 | | 22cm LGY-S 0,75mm² | LED | UNIVERSAL | 12V-24V | | | ● | ● | | 100 |
| **1400** | W198 | | 22cm LGY-S 0,75mm² | LED | UNIVERSAL | 12V-24V | | ● | | ● | | 100 |
| **1401** | W198 | | 22cm LGY-S 0,75mm² | LED | UNIVERSAL | 12V-24V | ● | | | ● | | 100 |
| **1420** | W198 | | 22cm LGY-S 0,75mm² | LED | UNIVERSAL | 12V-24V | | | ● | ● | ● | 100 |

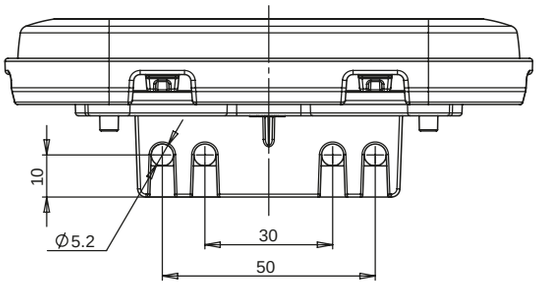


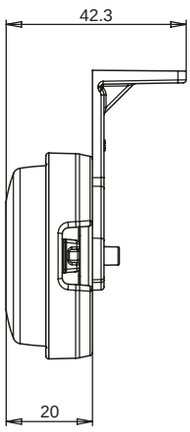


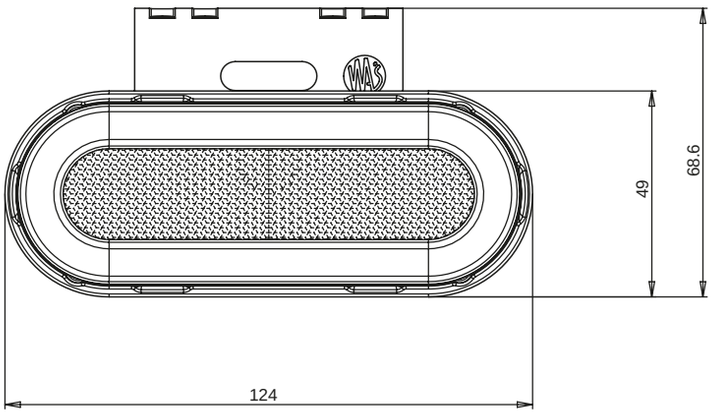

# W199

## fanale di ingombro sagoma
## luz de sintonización / posición

IP66/68

E 20

| numero di catalogo<br>Nº de catálogo | tipo<br>tipo | immagine<br>imagen | cavo<br>cable | sorgente luminosa<br>fuente de luz | lato di montaggio<br>lado del montaje | tensione di lavoro<br>tensión de trabajo | di posizione/di contorno frontali<br>de posición/sintonización delantera | di posizione/di contorno posteriori<br>de posición/sintonización trasera | di posizione/di contorno laterali<br>de posición/sintonización lateral | neon<br>neon | intermittente<br>intermitente | pz.<br>pcs |
|---|---|---|---|---|---|---|---|---|---|---|---|---|
| **1402** | W199 | | 22cm LGY-5 0,75mm² | LED | UNIVERSAL | 12V-24V | | | ● | ● | | 100 |
| **1403** | W199 | | 22cm LGY-5 0,75mm² | LED | UNIVERSAL | 12V-24V | | ● | | ● | | 100 |
| **1404** | W199 | | 22cm LGY-5 0,75mm² | LED | UNIVERSAL | 12V-24V | ● | | | ● | | 100 |
| **1421** | W199 | | 22cm LGY-5 0,75mm² | LED | UNIVERSAL | 12V-24V | | | ● | ● | ● | 100 |

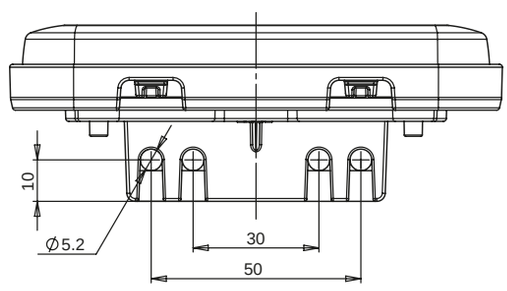


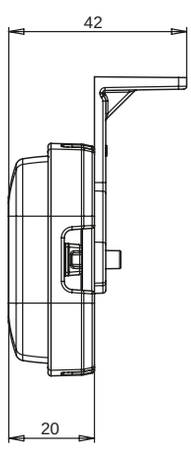


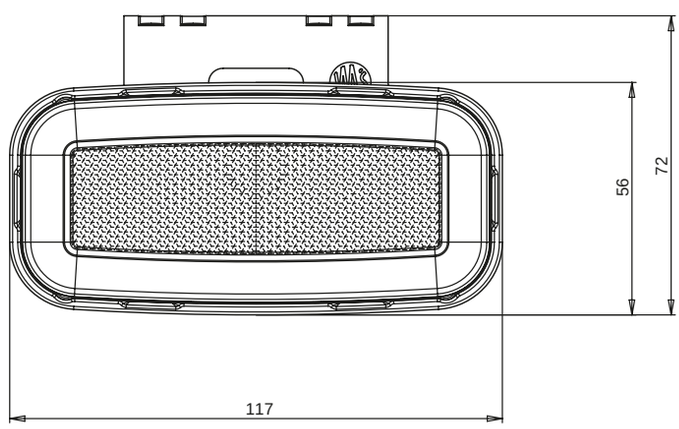

# fanale di ingombro sagoma
## luz de sintonización / posición
IP66/68

# W201

E 20

| numero di catalogo<br>Nº de catálogo | tipo<br>tipo | immagine<br>imagen | cavo<br>cable | sorgente luminosa<br>fuente de luz | lato di montaggio<br>lado del montaje | tensione di lavoro<br>tensión de trabajo | catarifrangente<br>reflectante | di posizione/di contorno frontali<br>de posición/sintonización delantera | di posizione/di contorno posteriori<br>de posición/sintonización trasera | di posizione/di contorno laterali<br>de posición/sintonización lateral | pz.<br>pcs |
|---|---|---|---|---|---|---|---|---|---|---|---|
| **1412** | W201 | | 22cm LGY-S 0,75mm² | LED | UNIVERSAL | 12V-24V | ● | | | ● | 100 |
| **1413** | W201 | | 22cm LGY-S 0,75mm² | LED | UNIVERSAL | 12V-24V | ● | | ● | | 100 |
| **1414** | W201 | | 22cm LGY-S 0,75mm² | LED | UNIVERSAL | 12V-24V | ● | ● | | | 100 |

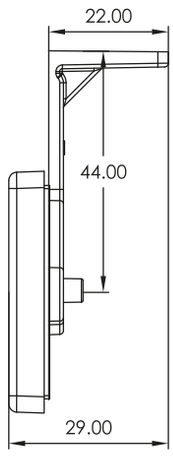


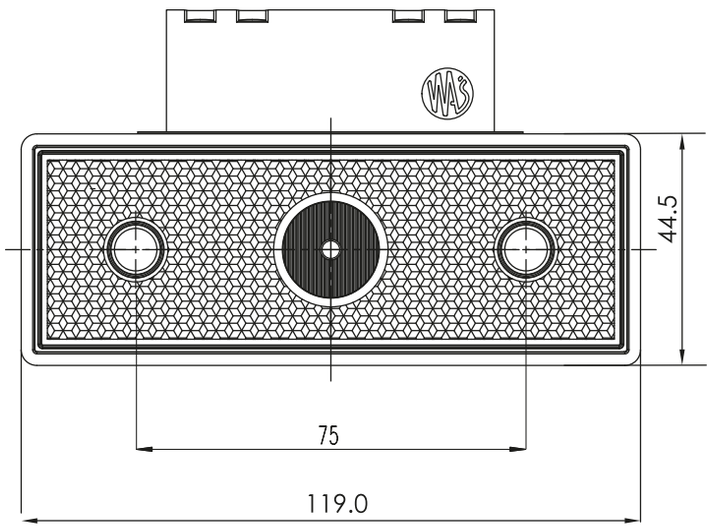


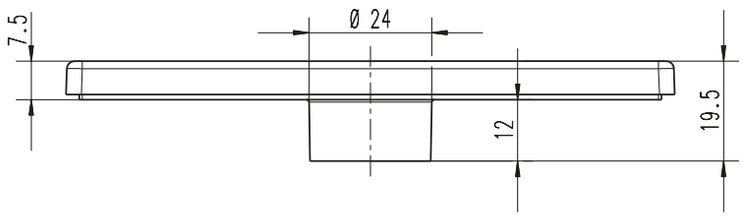

# W202

## fanale di ingombro sagoma
## luz combinada de sintonización / posición

IP66/68

| numero di catalogo<br>Nº de catálogo | tipo<br>tipo | immagine<br>imagen | cavo<br>cable | sorgente luminosa<br>fuente de luz | lato di montaggio<br>lado del montaje | tensione di lavoro<br>tensión de trabajo | catarifrangente<br>reflectante | di posizione/di contorno frontali<br>de posición/sintonización delantera | di posizione/di contorno posteriori<br>de posición/sintonización trasera | di posizione/di contorno laterali<br>de posición/sintonización lateral | pz.<br>pcs |
|---|---|---|---|---|---|---|---|---|---|---|---|
| **1415** | W202 | | 22cm LGY-S 0,75mm² | LED | UNIVERSAL | 12V-24V | ● | | | ● | 100 |
| **1416** | W202 | | 22cm LGY-S 0,75mm² | LED | UNIVERSAL | 12V-24V | ● | | ● | | 100 |
| **1417** | W202 | | 22cm LGY-S 0,75mm² | LED | UNIVERSAL | 12V-24V | ● | ● | | | 100 |

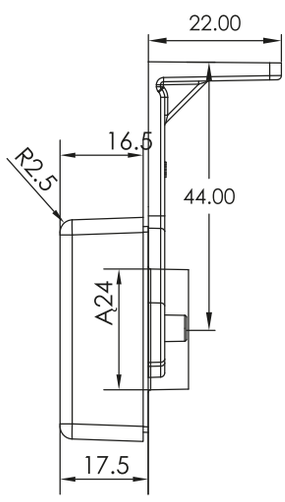


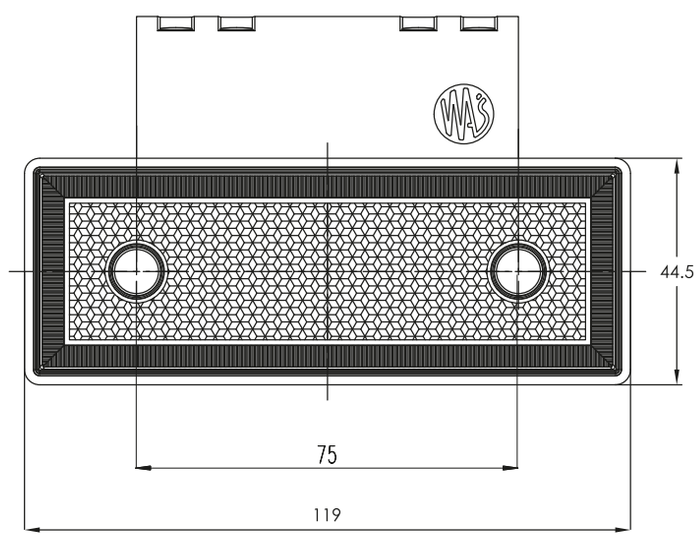


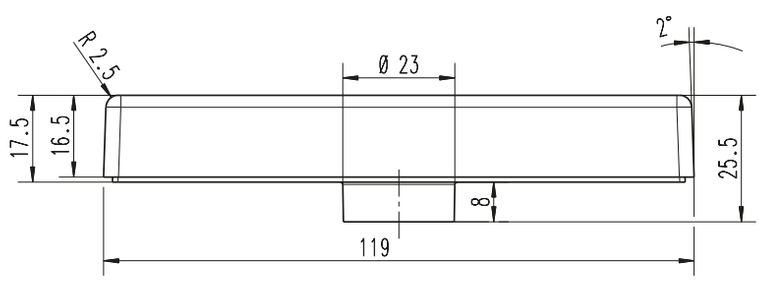

# W168.9

## fanale di ingombro fuori sagoma
## luz combinada de sintonización / posición

IP6K9K

E 20

| numero di catalogo<br>Nº de catálogo | tipo<br>tipo | immagine<br>imagen | cavo<br>cable | sorgente luminosa<br>fuente de luz | lato di montaggio<br>lado del montaje | tensione di lavoro<br>tensión de trabajo | di posizione/di contorno frontali<br>de posición/sintonización delantera | di posizione/di contorno posteriori<br>de posición/sintonización trasera | di posizione/di contorno laterali<br>de posición/sintonización lateral | intermittente<br>intermitente | di direzione di marcia laterali<br>dirección de conducción lateral | indicatore di direzione dinamico<br>intermitente dinámico | luce di stop<br>luz de freno | luce di retromarcia<br>luz de marcha atrás | luce fendinebbia<br>luz de niebla | pz.<br>pcs |
|---|---|---|---|---|---|---|---|---|---|---|---|---|---|---|---|---|
| **1440 L** | W168.9 | | 200cm YLY-S 6x0,5mm² | LED | LEFT | 12V-24V | ● | ● | ● | ● | ● | | ● | ● | ● | 1 |
| **1440 P** | W168.9 | | 200cm YLY-S 6x0,5mm² | LED | RIGHT | 12V-24V | ● | ● | ● | ● | ● | | ● | ● | ● | 1 |
| **1441 DD L** | W168.9DD | | 200cm YLY-S 6x0,5mm² | LED | LEFT | 12V-24V | ● | ● | ● | ● | ● | ● | ● | ● | ● | 1 |
| **1441 DD P** | W168.9DD | | 200cm YLY-S 6x0,5mm² | LED | RIGHT | 12V-24V | ● | ● | ● | ● | ● | ● | ● | ● | ● | 1 |
| **1442 L** | W168.9 | | 200cm YLY-S 6x0,5mm² | LED | LEFT | 12V-24V | ● | ● | ● | ● | ● | | ● | ● | ● | 1 |
| **1442 P** | W168.9 | | 200cm YLY-S 6x0,5mm² | LED | RIGHT | 12V-24V | ● | ● | ● | ● | ● | | ● | ● | ● | 1 |
| **1443 DD L** | W168.9DD | | 200cm YLY-S 6x0,5mm² | LED | LEFT | 12V-24V | ● | ● | ● | ● | ● | ● | ● | ● | ● | 1 |
| **1443 DD P** | W168.9DD | | 200cm YLY-S 6x0,5mm² | LED | RIGHT | 12V-24V | ● | ● | ● | ● | ● | ● | ● | ● | ● | 1 |

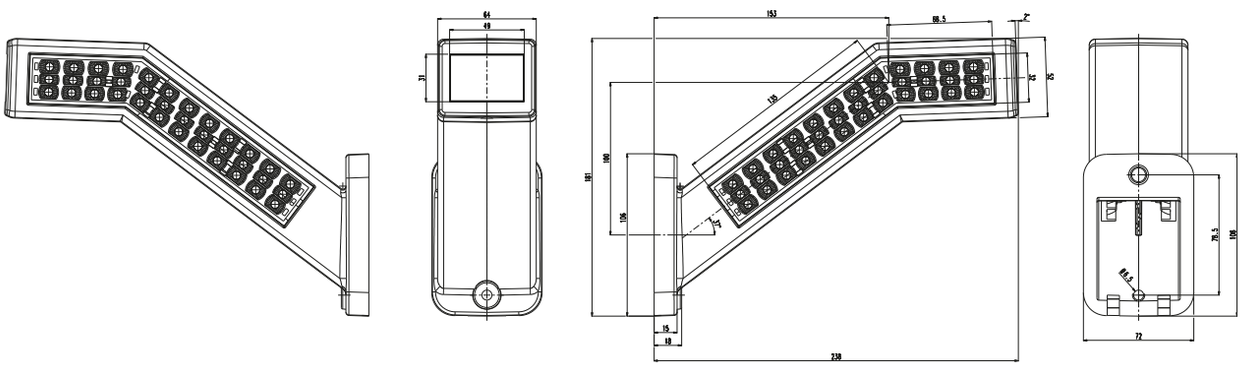

# W168.11

## fanale di ingombro fuori sagoma
## luz combinada de sintonización / posición

IP66/68

| numero di catalogo<br>Nº de catálogo | tipo<br>tipo | immagine<br>imagen | cavo<br>cable | sorgente luminosa<br>fuente de luz | lato di montaggio<br>lado del montaje | tensione di lavoro<br>tensión de trabajo | di posizione/di contorno frontali<br>de posición/sintonización delantera | di posizione/di contorno posteriori<br>de posición/sintonización trasera | di posizione/di contorno laterali<br>de posición/sintonización lateral | di direzione di marcia laterali<br>dirección de conducción lateral | pz.<br>pcs |
|---|---|---|---|---|---|---|---|---|---|---|---|
| **1448 L** | W168.11.1 | | 24cm LGY-S 0,75mm² | LED | LEFT | 12V-24V | ● | ● | ● | ● | 40 |
| **1448 P** | W168.11.1 | | 24cm LGY-S 0,75mm² | LED | RIGHT | 12V-24V | ● | ● | ● | ● | 40 |
| **1449 L** | W168.11.2 | | 31cm LGY-S 0,75mm² | LED | LEFT | 12V-24V | ● | ● | ● | ● | 40 |
| **1449 P** | W168.11.2 | | 31cm LGY-S 0,75mm² | LED | RIGHT | 12V-24V | ● | ● | ● | ● | 40 |
| **1450** | W168.11.3 | | 35cm LGY-S 0,75mm² | LED | UNIVERSAL | 12V-24V | ● | ● | ● | ● | 40 |
| **1451 L** | W168.11.1 | | 24cm LGY-S 0,75mm² | LED | LEFT | 12V-24V | ● | ● | | ● | 40 |
| **1451 P** | W168.11.1 | | 24cm LGY-S 0,75mm² | LED | RIGHT | 12V-24V | ● | ● | | ● | 40 |
| **1452 L** | W168.11.2 | | 31cm LGY-S 0,75mm² | LED | LEFT | 12V-24V | ● | ● | | ● | 40 |
| **1452 P** | W168.11.2 | | 31cm LGY-S 0,75mm² | LED | RIGHT | 12V-24V | ● | ● | | ● | 40 |
| **1453** | W168.11.3 | | 35cm LGY-S 0,75mm² | LED | UNIVERSAL | 12V-24V | ● | ● | | ● | 40 |

fanale di ingombro fuori sagoma
luz combinada de sintonización / posición
IP66/68

# W168.11



W168.11.1

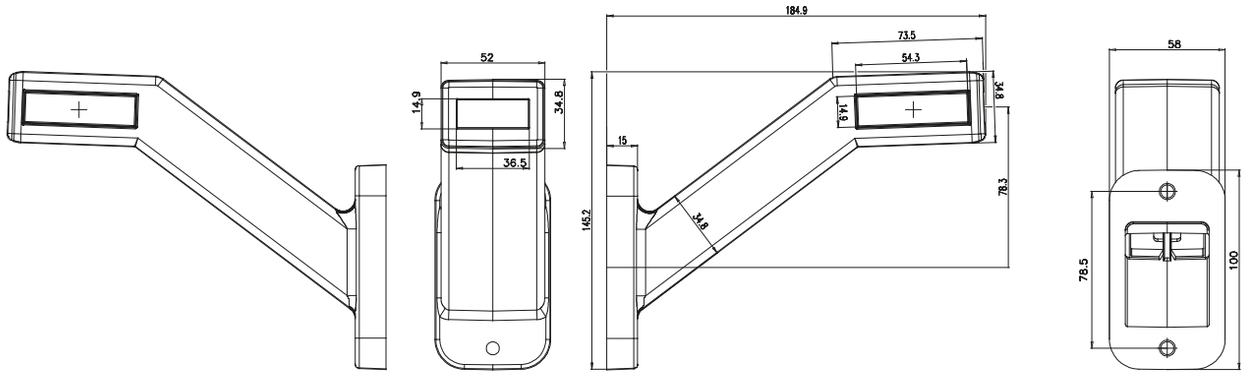


W168.11.2

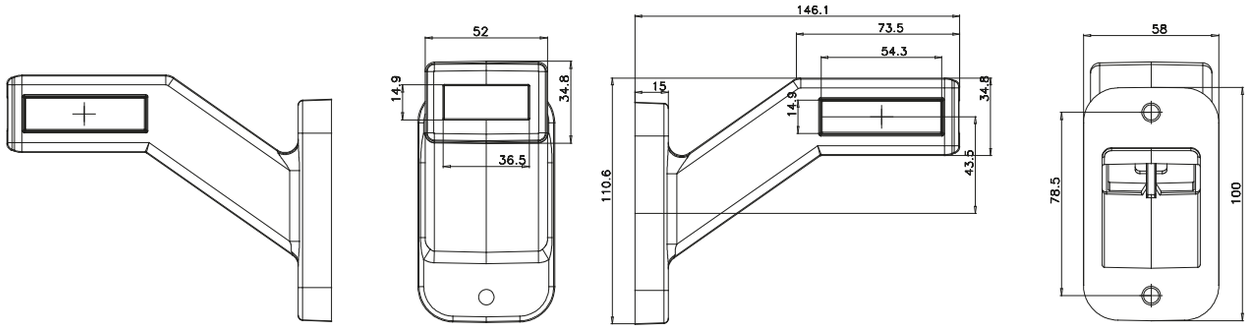


W168.11.3

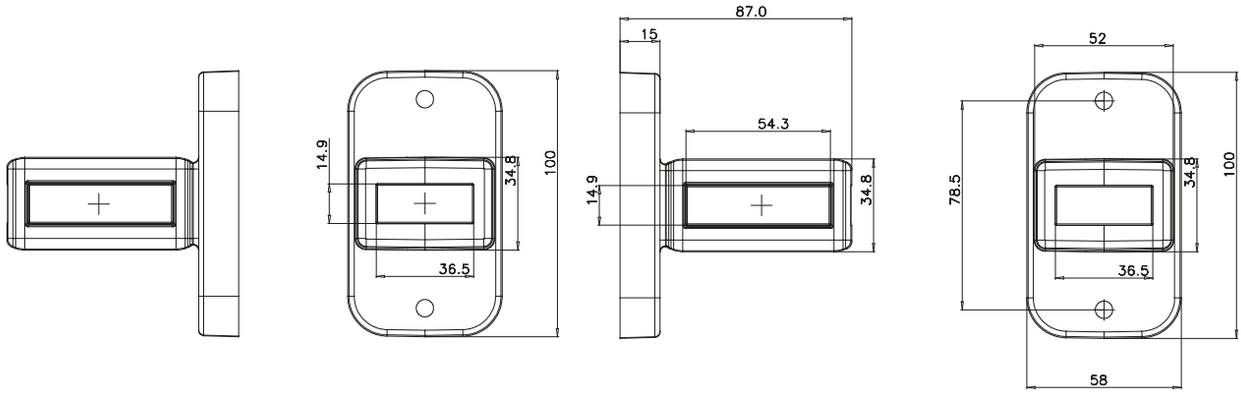

# W168.12

## fanale di ingombro fuori sagoma
## luz combinada de sintonización / posición

IP6K9K

E 20

| numero di catalogo<br>Nº de catálogo | tipo<br>tipo | immagine<br>imagen | cavo<br>cable | sorgente luminosa<br>fuente de luz | lato di montaggio<br>lado del montaje | tensione di lavoro<br>tensión de trabajo | di posizione/di contorno frontali<br>de posición/sintonización delantera | di posizione/di contorno posteriori<br>de posición/sintonización trasera | di posizione/di contorno laterali<br>de posición/sintonización lateral | di direzione di marcia laterali<br>dirección de conducción lateral | pz.<br>pcs |
|---|---|---|---|---|---|---|---|---|---|---|---|
| **1454 L** | W168.12 | | 40cm YLY-S 3x0,5mm² | LED | LEFT | 12V-24V | ● | ● | ● | ● | 1 |
| **1454 P** | W168.12 | | 40cm YLY-S 3x0,5mm² | LED | RIGHT | 12V-24V | ● | ● | ● | ● | 1 |
| **1455 L** | W168.12 | | 40cm YLY-S 3x0,5mm² | LED | LEFT | 12V-24V | ● | ● | | ● | 1 |
| **1455 P** | W168.12 | | 40cm YLY-S 3x0,5mm² | LED | RIGHT | 12V-24V | ● | ● | | ● | 1 |

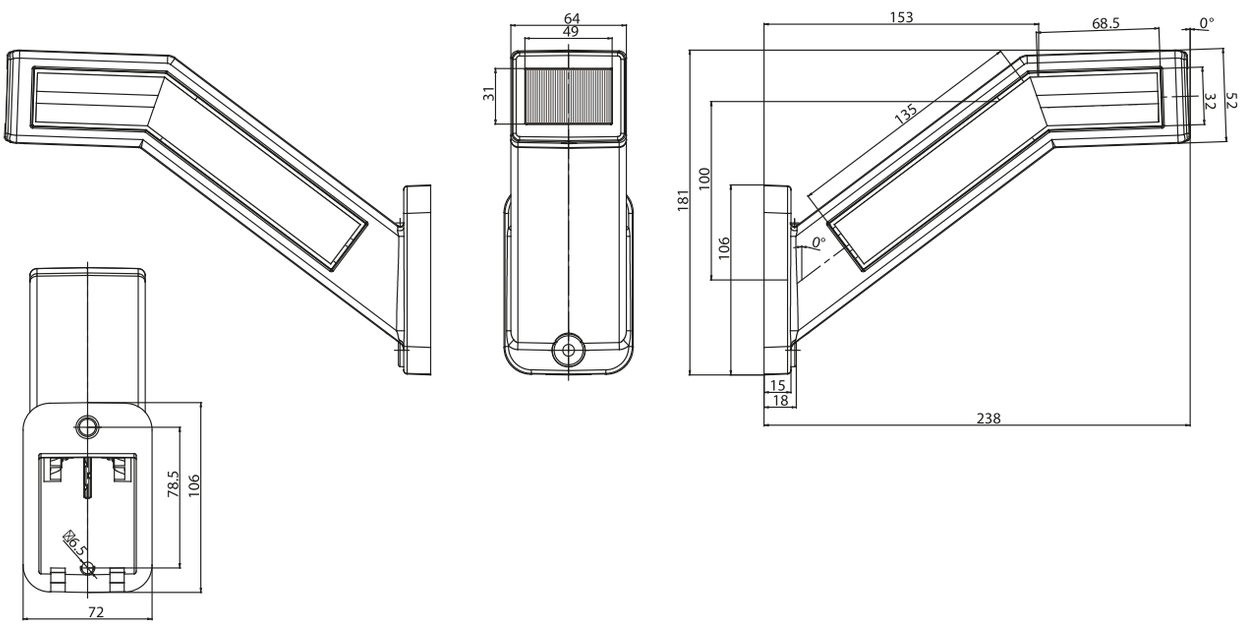

# W168.13

## fanale di ingombro fuori sagoma
## luz combinada de sintonización / posición

IP6K9K

E 20

| numero di catalogo<br>Nº de catálogo | tipo<br>tipo | immagine<br>imagen | cavo<br>cable | sorgente luminosa<br>fuente de luz | lato di montaggio<br>lado del montaje | tensione di lavoro<br>tensión de trabajo | di posizione/di contorno frontali<br>de posición/sintonización delantera | di posizione/di contorno posteriori<br>de posición/sintonización trasera | di posizione/di contorno laterali<br>de posición/sintonización lateral | pz.<br>pcs |
|---|---|---|---|---|---|---|---|---|---|---|
| **1456 L** | W168.13 | | 40cm YLY-S 2x0,5mm² | LED | LEFT | 12V-24V | ● | ● | ● | 1 |
| **1456 P** | W168.13 | | 40cm YLY-S 2x0,5mm² | LED | RIGHT | 12V-24V | ● | ● | ● | 1 |
| **1457 L** | W168.13 | | 40cm YLY-S 2x0,5mm² | LED | LEFT | 12V-24V | ● | ● | | 1 |
| **1457 P** | W168.13 | | 40cm YLY-S 2x0,5mm² | LED | RIGHT | 12V-24V | ● | ● | | 1 |

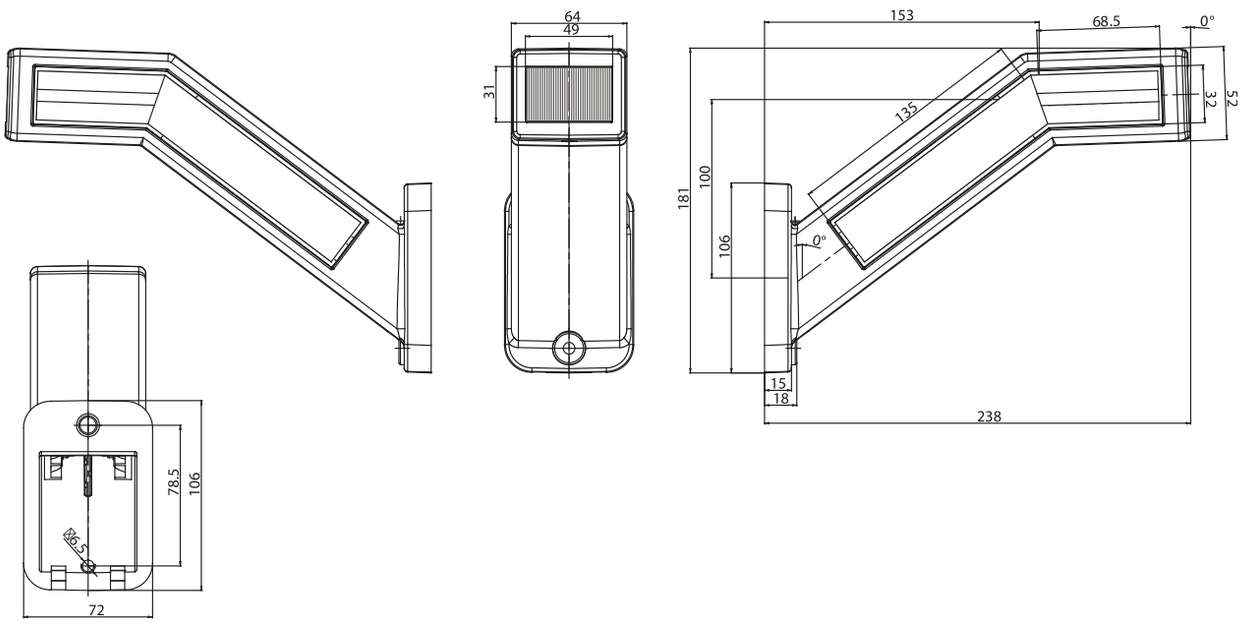

# Dispositivi catarifrangenti
## Dispositivos reflectantes

catarifrangenti in 3 colori /
reflectantes en 3 colores

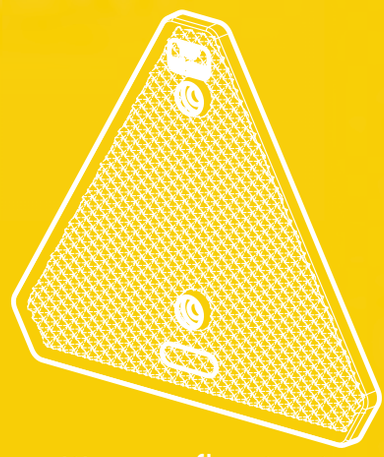

**10** serie di dispositivi catarifrangenti/series de dispositivos reflectantes
**41** dispositivi catarifrangenti/dispositivos reflectantes

## FI-75U, FI-75S

pagina/página 1

## UP-105x48

2

## UT-150

3

## 71B, 71CZ, 71P

4

## UP-126x34

5

## UT125

6

## F161

7

## UP-96x42

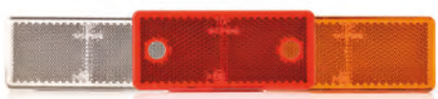

8

## UO6

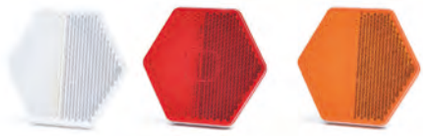

9

## UP-55x44

10

# FI-75U, FI-75S

## dispositivo catarifrangente
## dispositivos reflectantes

E 20

| numero di catalogo<br>Nº de catálogo | indice<br>índice | immagine<br>imagen | lato di montaggio<br>lado del montaje | fori di fissaggio<br>orificios para fijación | vite di fissaggio<br>omillo de fijación | nastro adesivo<br>cinta adhesiva | catarifrangente<br>reflectante | pz.<br>pcs. |
|---|---|---|---|---|---|---|---|---|
| **24** | **FI-75U** | | UNIVERSAL | ● | | | ● | 200 |
| **26** | **FI-75U** | | UNIVERSAL | ● | | | ● | 200 |
| **27** | **FI-75S** | | UNIVERSAL | | ● | | ● | 120 |
| **27P** | **FI-75S** | | UNIVERSAL | | | ● | ● | 200 |
| **28** | **FI-75S** | | UNIVERSAL | | ● | | ● | 120 |
| **28P** | **FI-75S** | | UNIVERSAL | | | ● | ● | 200 |
| **29** | **FI-75S** | | UNIVERSAL | | ● | | ● | 120 |
| **29P** | **FI-75S** | | UNIVERSAL | | | ● | ● | 200 |
| **32** | **FI-75U** | | UNIVERSAL | ● | | | ● | 200 |

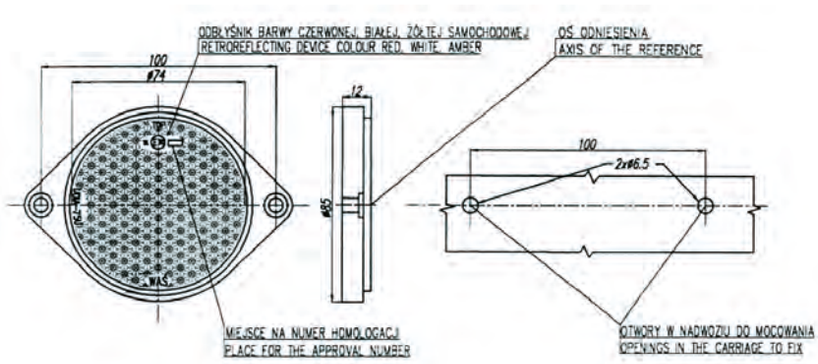

# UP-105x48

## dispositivo catarifrangente
## reflective devices

E 20

| numero di catalogo<br>Nº de catálogo | immagine<br>imagen | lato di montaggio<br>lado del montaje | fori di fissaggio<br>orificios para fijación | nastro adesivo<br>cinta adhesiva | catarifrangente<br>reflectante | pz.<br>pcs |
|---|---|---|---|---|---|---|
| **49P** |  | UNIVERSAL | | ● | ● | 300 |
| **49U** |  | UNIVERSAL | ● | | ● | 300 |
| **50P** | | UNIVERSAL | | ● | ● | 300 |
| **50U** | | UNIVERSAL | ● | | ● | 300 |
| **51P** | | UNIVERSAL | | ● | ● | 300 |
| **51U** | | UNIVERSAL | ● | | ● | 300 |

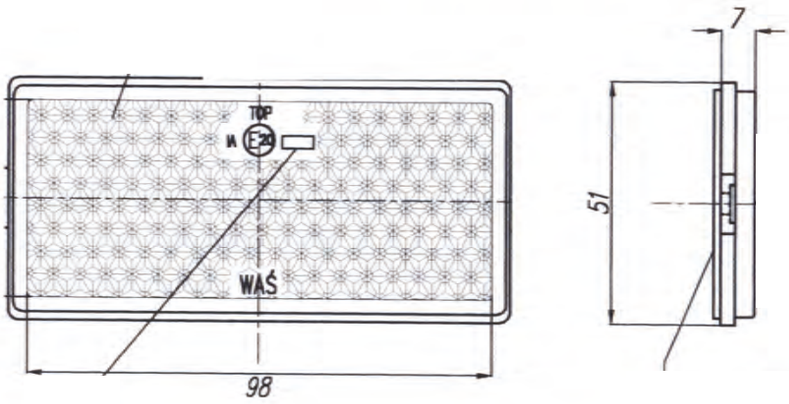


**„P"** Urządzenie przyklejane.
Reflecting device with glued.

**„U"** Urządzenie z uszkami.
Reflecting device with dumplings.

# UT-150

## dispositivo catarifrangente
## dispositivos reflectantes

E 20

| numero di catalogo<br>Nº de catálogo | immagine<br>imagen | lato di montaggio<br>lado del montaje | vite di fissaggio<br>omillo de fijación | catarifrangente<br>reflectante | pz.<br>pcs |
|---|---|---|---|---|---|
| **52** | | UNIVERSAL | ● | ● | 60 |

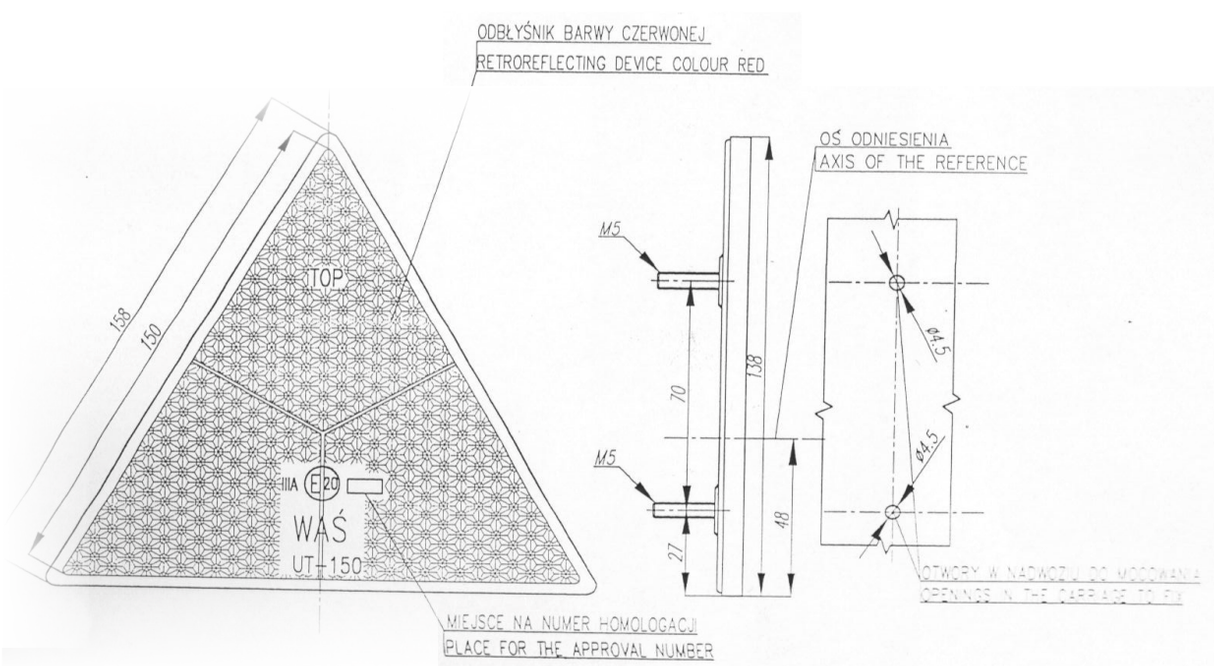

# 71B, 71CZ, 71P

## catarifrangente di pedale della bicicletta
## reflector del pedal de la bicicleta

E 20

| numero di catalogo<br>Nº de catálogo | immagine<br>imagen | lato di montaggio<br>lado del montaje | nastro adesivo<br>cinta adhesiva | catarifrangente<br>reflectante | pz.<br>pcs |
|---|---|---|---|---|---|
| **71B** | | UNIVERSAL | ● | ● | 1500 |
| **71CZ** | | UNIVERSAL | ● | ● | 1500 |
| **71P** | | UNIVERSAL | ● | ● | 1500 |

# UP-126x34

dispositivo catarifrangente
dispositivos reflectantes

E 20

| numero di catalogo<br>Nº de catálogo | immagine<br>imagen | lato di montaggio<br>lado del montaje | nastro adesivo<br>cinta adhesiva | catarifrangente<br>reflectante | pz.<br>pcs |
|---|---|---|---|---|---|
| **163** | | UNIVERSAL | ● | ● | 300 |
| **164** | | UNIVERSAL | ● | ● | 300 |
| **165** | | UNIVERSAL | ● | ● | 300 |

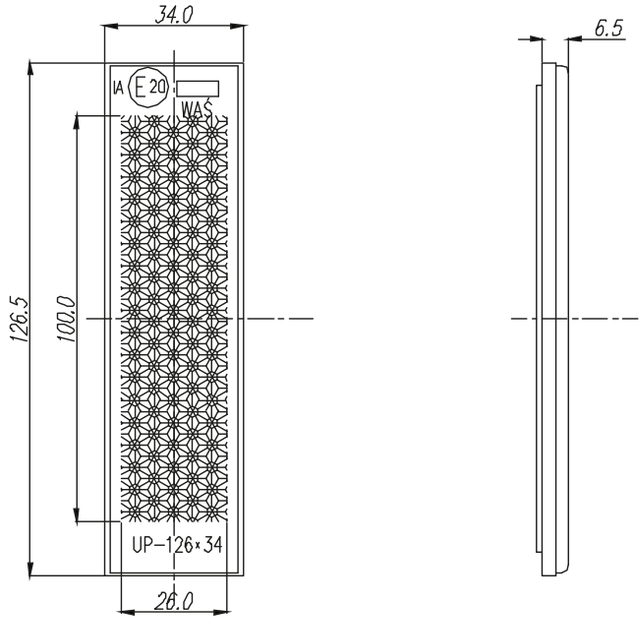

# dispositivo catarifrangente
## dispositivos reflectantes

# UT125

E 20

| numero di catalogo<br>Nº de catálogo | immagine<br>imagen | lato di montaggio<br>lado del montaje | fori di fissaggio<br>orificios para fijación | catarifrangente<br>reflectante | pz.<br>pcs |
|---|---|---|---|---|---|
| **839** | | UNIVERSAL | ● | ● | 180 |

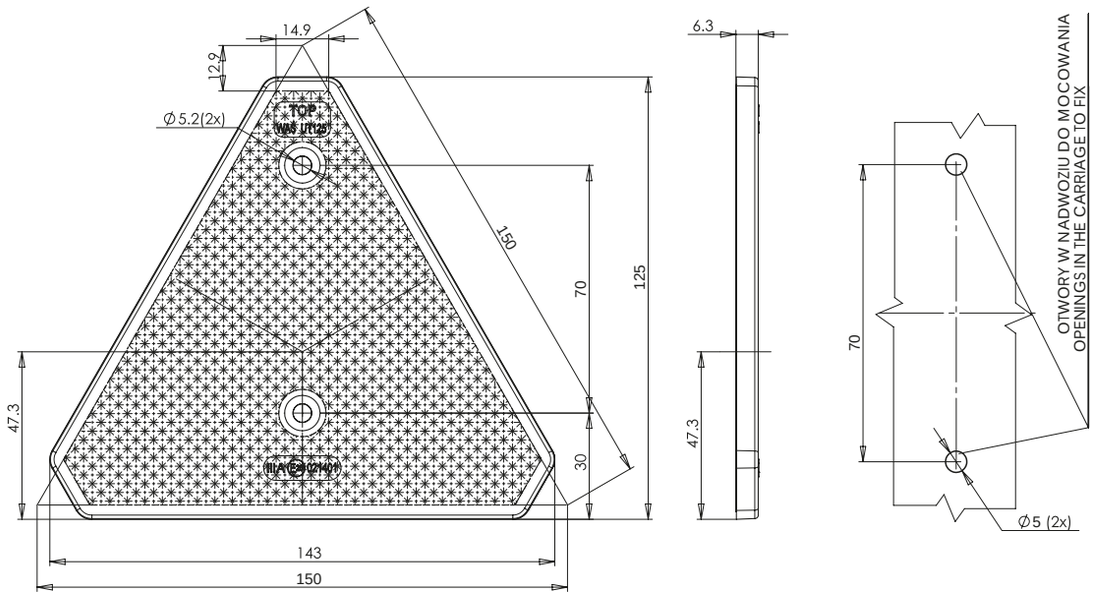

# FI61

## dispositivo catarifrangente
## dispositivos reflectantes

E 20

| numero di catalogo<br>Nº de catálogo | immagine<br>imagen | lato di montaggio<br>lado del montaje | nastro adesivo<br>cinta adhesiva | fori di fissaggio<br>orificios para fijación | catarifrangente<br>reflectante | pz.<br>pcs |
|---|---|---|---|---|---|---|
| **840** | | UNIVERSAL | ● | | ● | 500 |
| **841** | | UNIVERSAL | | ● | ● | 500 |
| **842** | | UNIVERSAL | ● | | ● | 500 |
| **843** | | UNIVERSAL | | ● | ● | 500 |
| **844** | | UNIVERSAL | ● | | ● | 500 |
| **845** | | UNIVERSAL | | ● | ● | 500 |

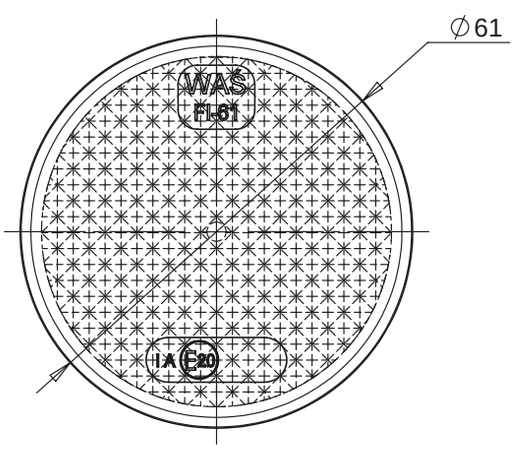


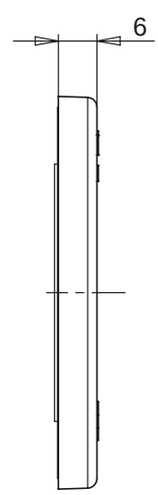

# dispositivo catarifrangente
# dispositivos reflectantes
# UP-96x42

E 20

| numero di catalogo<br>Nº de catálogo | immagine<br>imagen | lato di montaggio<br>lado del montaje | nastro adesivo<br>cinta adhesiva | fori di fissaggio<br>orificios para fijación | catarifrangente<br>reflectante | pz.<br>pcs |
|---|---|---|---|---|---|---|
| **846** | | UNIVERSAL | ● | | ● | 500 |
| **847** | | UNIVERSAL | | ● | ● | 500 |
| **848** | | UNIVERSAL | ● | | ● | 500 |
| **849** | | UNIVERSAL | | ● | ● | 500 |
| **850** | | UNIVERSAL | ● | | ● | 500 |
| **851** | | UNIVERSAL | | ● | ● | 500 |

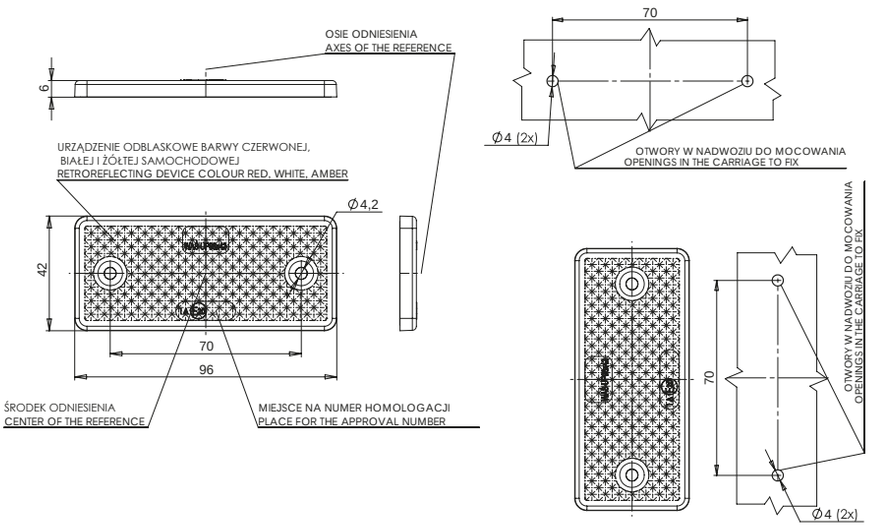


PIONOWA WERSJA MOCOWANIA
VERTICAL MOUNTING VERSION

# U06 dispositivo catarifrangente
## dispositivos reflectantes

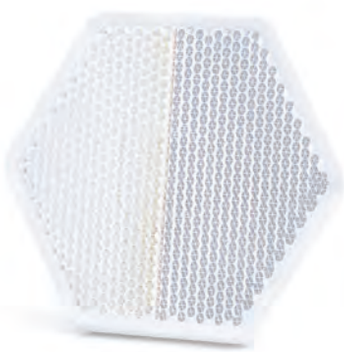

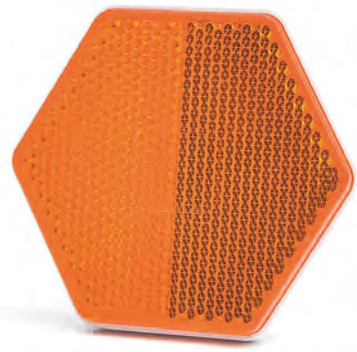

E 20

| numero di catalogo<br>Nº de catálogo | immagine<br>imagen | lato di montaggio<br>lado del montaje | nastro adesivo<br>cinta adhesiva | fori di fissaggio<br>orificios para fijación | catarifrangente<br>reflectante | pz.<br>pcs |
|---|---|---|---|---|---|---|
| **1202** | | UNIVERSAL | ● | | ● | 500 |
| **1203** | | UNIVERSAL | | ● | ● | 500 |
| **1204** | | UNIVERSAL | ● | | ● | 500 |

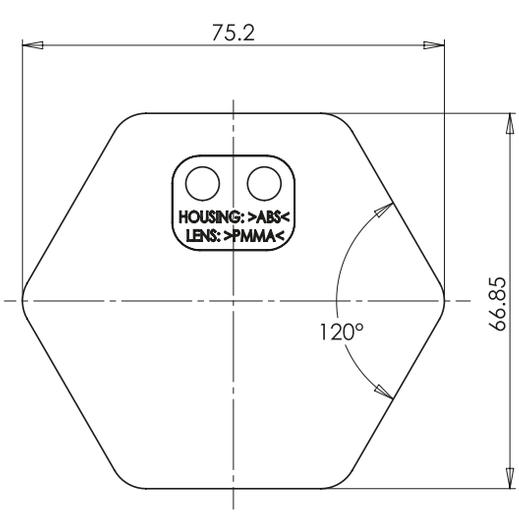


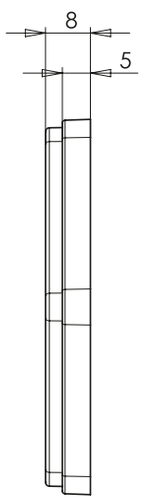


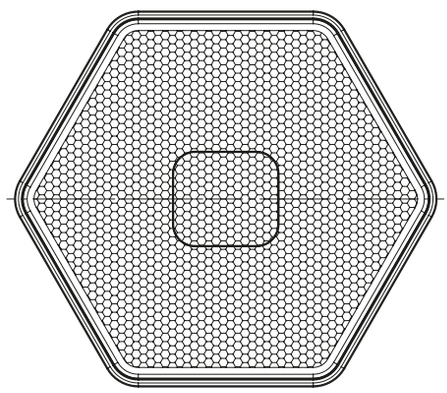

dispositivo catarifrangente
dispositivos reflectantes

# UP-55x40

E 20

| numero di catalogo<br>Nº de catálogo | immagine<br>imagen | lato di montaggio<br>lado del montaje | nastro adesivo<br>cinta adhesiva | catarifrangente<br>reflectante | pz.<br>pcs |
|---|---|---|---|---|---|
| **1409** | | UNIVERSAL | ● | ● | 500 |
| **1410** | | UNIVERSAL | ● | ● | 500 |
| **1411** | | UNIVERSAL | ● | ● | 500 |

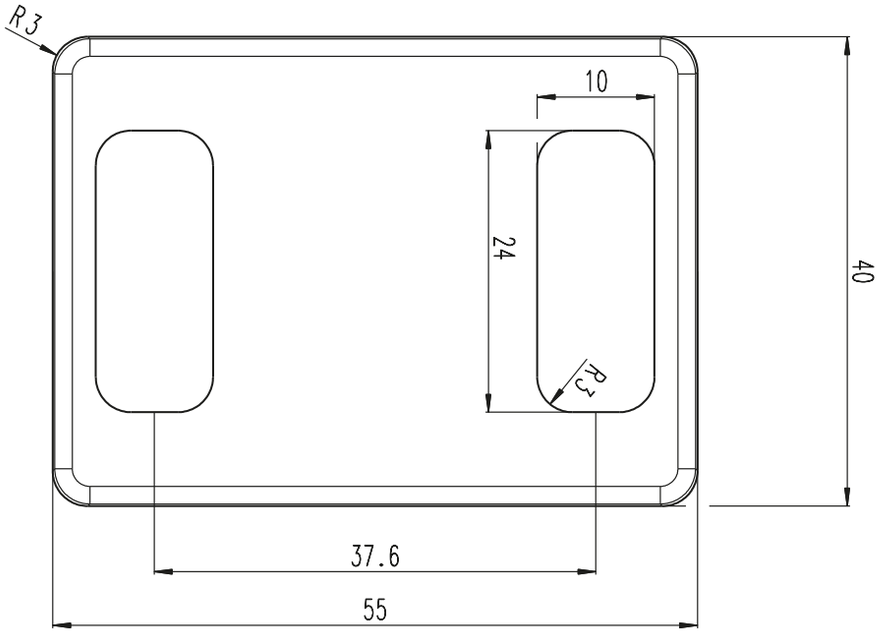


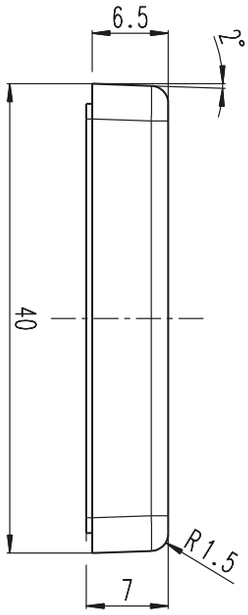

# Lampade per l'illuminazione dell'interno

## Iluminación interior

lampada con interruttore di avvicinamento /
luz con interruptor de proximidad **LW12DS**

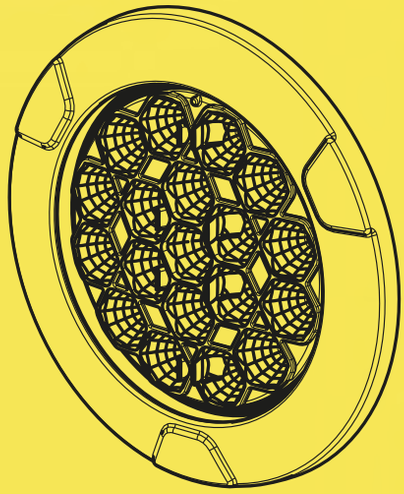

**14** serie di lampade/serie de lámparas
**34** lampade/luces

| | | | |
|---|---|---|---|
| **LW01** pagina/página **1** | **LW03** **2** | **LW04** **3** | **LW05** **4** |
| **LW06** **5** | **LW07** **6** | **LW08** **7** | **LW09** **8** |
| **LW10** **9** | **LW11** **10** | **LW12 \| LW12DS** **11** | **LW13** **12** |
| **LW14** **13** | | | |

# LW01, LW02

## plafoniera per interni
## lámpara de iluminación interior

IP66/68

| numero di catalogo<br>Nº de catálogo | immagine<br>imagen | cavo<br>cable | sorgente luminosa<br>fuente de luz | lato di montaggio<br>lado del montaje | tensione di lavoro<br>tensión de trabajo | di illuminazione dell'interno<br>iluminación interior | pz.<br>pcs |
|---|---|---|---|---|---|---|---|
| **LW01** | | 36cm LgY-S | LED | UNIVERSAL | 12V | ● | 36 |
| **LW02** | | 36cm LgY-S | LED | UNIVERSAL | 24V | ● | 36 |

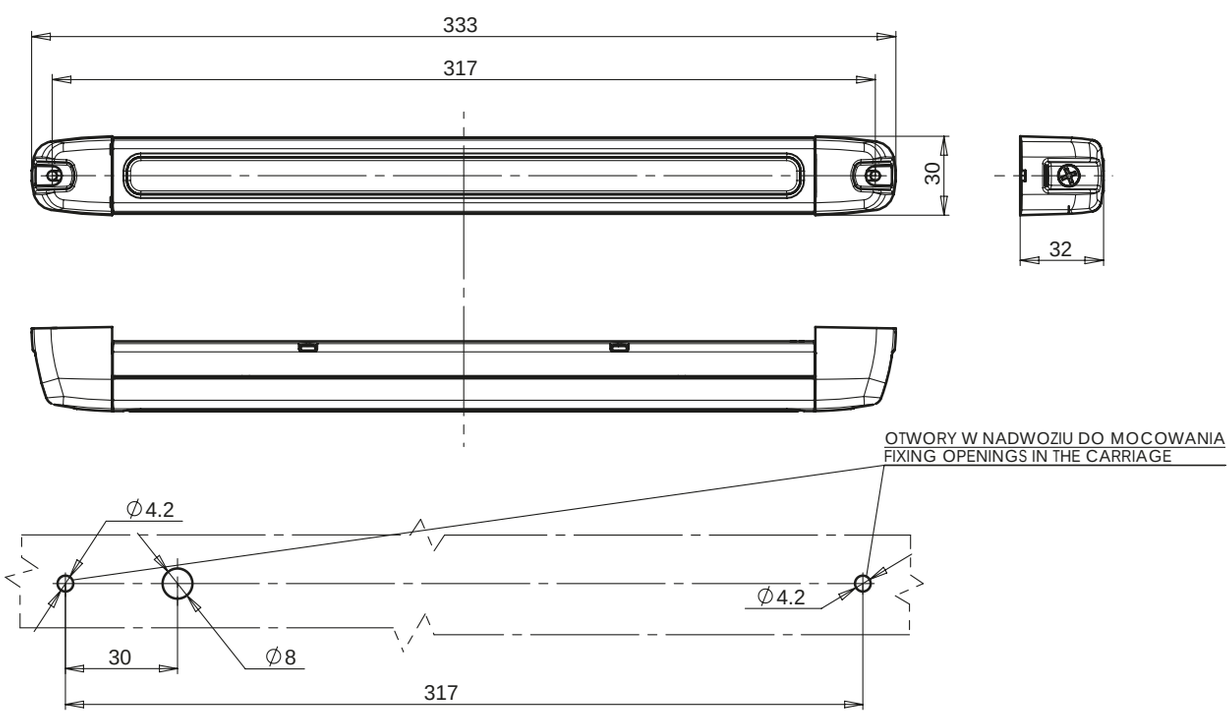


più su: www.was.eu

# plafoniera per interni
## lámpara de iluminación interior
IP66/68

# LW03

E 20

| | numero di catalogo<br>Nº de catálogo | immagine<br>imagen | cavo<br>cable | sorgente luminosa<br>fuente de luz | lato di montaggio<br>lado del montaje | tensione di lavoro<br>tensión de trabajo | quantità di LED<br>cantidad de LED | di illuminazione dell'interno<br>iluminación interior | pz.<br>pcs |
|---|---|---|---|---|---|---|---|---|---|
| * | **549** | | 22cm LgY-S 0,75mm² | LED | UNIVERSAL | 12V-24V | 3 | ● | 100 |

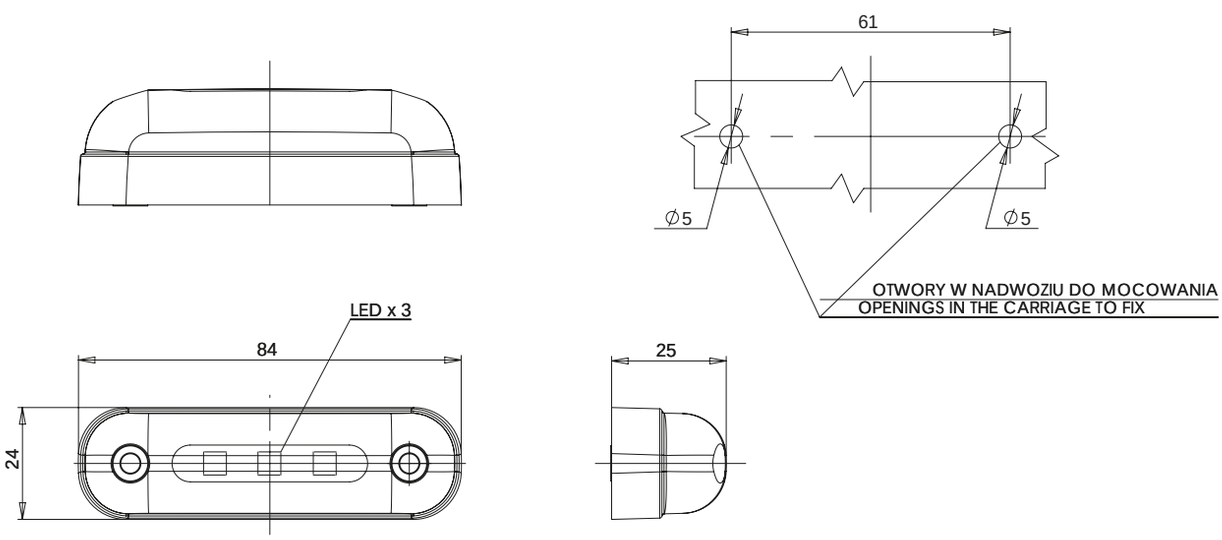




más sobre: www.was.eu

# LW04

## plafoniera per interni
## lámpara de iluminación interior

IP66/68

E 20

| | numero di catalogo<br>Nº de catálogo | immagine<br>imagen | cavo<br>cable | sorgente luminosa<br>fuente de luz | lato di montaggio<br>lado del montaje | tensione di lavoro<br>tensión de trabajo | quantità di LED<br>cantidad de LED | di illuminazione dell'interno<br>iluminación interior | pz.<br>pcs |
|---|---|---|---|---|---|---|---|---|---|
| * | **550** | | 22cm LgY-S 0,75mm² | LED | UNIVERSAL | 12V | 6 | ● | 100 |
| | **551** | | 22cm LgY-S 0,75mm² | LED | UNIVERSAL | 24V | 6 | ● | 100 |

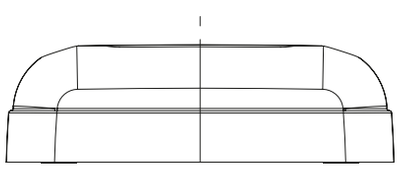

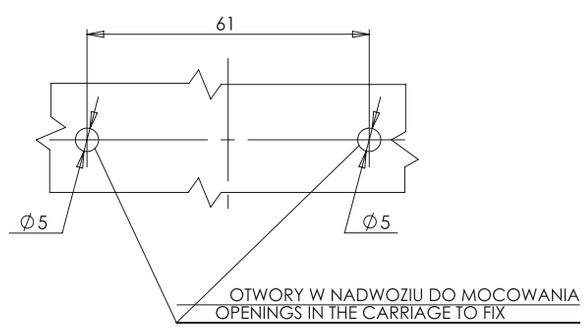


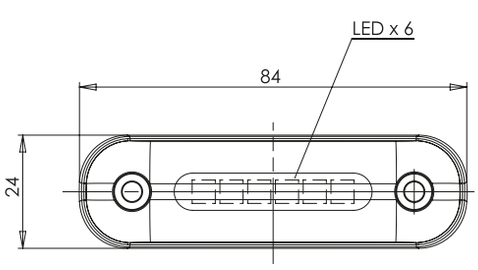


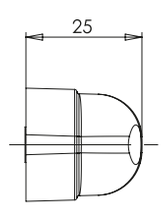


più su: www.was.eu

# plafoniera per interni
## lámpara de iluminación interior
IP66/68

# LW05

E 20

| | numero di catalogo<br>Nº de catálogo | immagine<br>imagen | cavo<br>cable | sorgente luminosa<br>fuente de luz | lato di montaggio<br>lado del montaje | tensione di lavoro<br>tensión de trabajo | quantità di LED<br>cantidad de LED | di illuminazione dell'interno<br>iluminación interior | pz.<br>pcs |
|---|---|---|---|---|---|---|---|---|---|
| * | **552** | | 38cm LgY-S 0,75mm² | LED | UNIVERSAL | 12V | 8 | ● | 100 |
| * | **552** | | 38cm LgY-S 0,75mm² | LED | UNIVERSAL | 24V | 8 | ● | 100 |

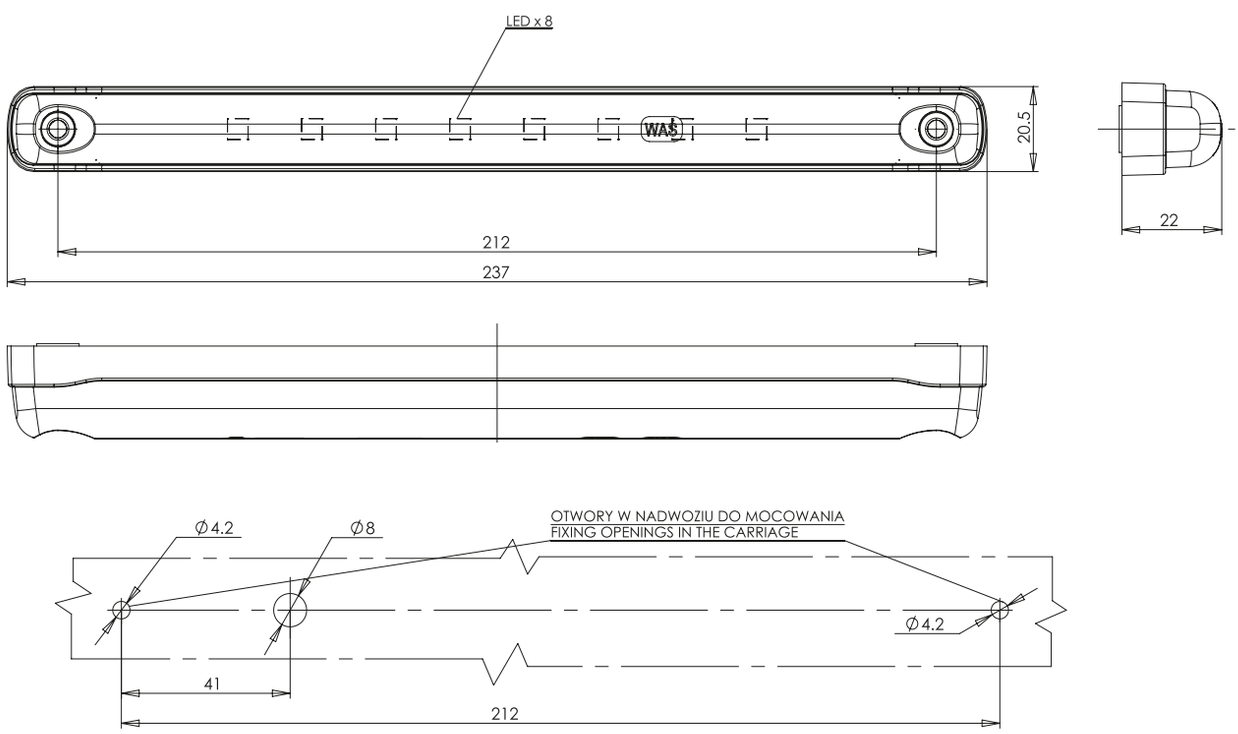


más sobre: **www.was.eu**

# LW06

## plafoniera per interni
## lámpara de iluminación interior

IP66/68

E 20

| numero di catalogo<br>Nº de catálogo | immagine<br>imagen | cavo<br>cable | sorgente luminosa<br>fuente de luz | lato di montaggio<br>lado del montaje | tensione di lavoro<br>tensión de trabajo | quantità di LED<br>cantidad de LED | di illuminazione dell'interno<br>iluminación interior | pz.<br>pcs |
|---|---|---|---|---|---|---|---|---|
| **554** | | 38cm LgY-S 0,75mm² | LED | UNIVERSAL | 12V | 12 | ● | 100 |
| **554** | | 38cm LgY-S 0,75mm² | LED | UNIVERSAL | 24V | 12 | ● | 100 |

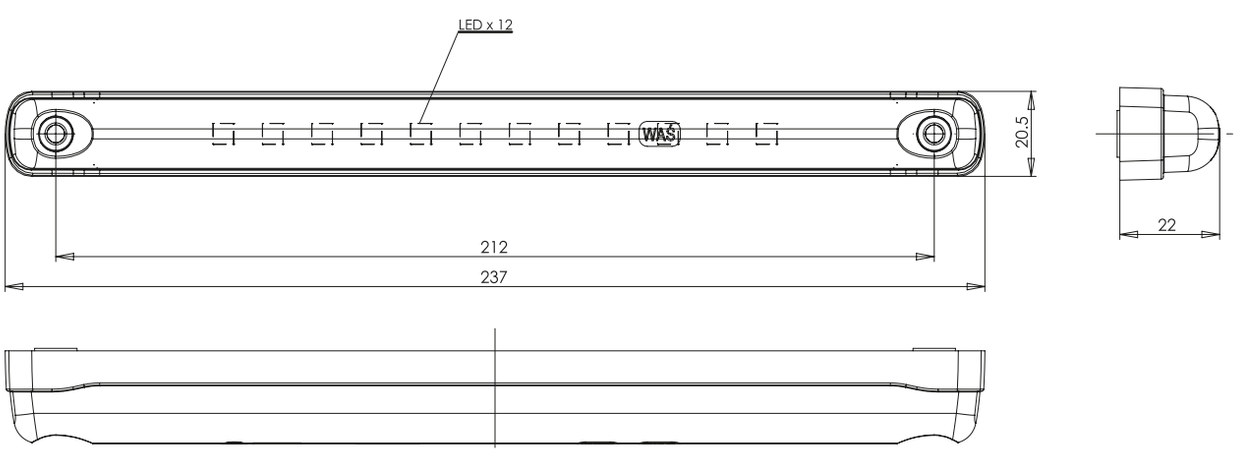


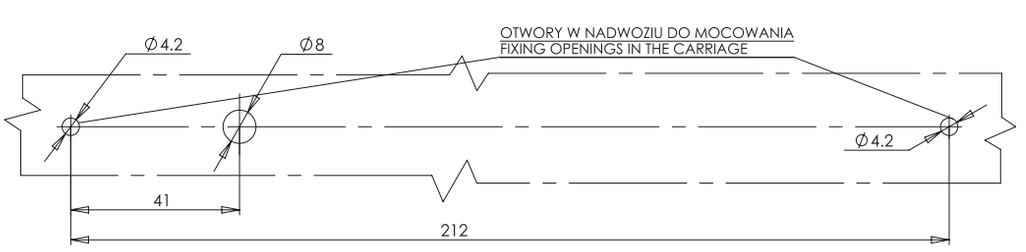

# plafoniera per interni
# lámpara de iluminación interior

IP66/68

# LW07

slim

E 20

| numero di catalogo<br>Nº de catálogo | immagine<br>imagen | cavo<br>cable | sorgente luminosa<br>fuente de luz | lato di montaggio<br>lado del montaje | tensione di lavoro<br>tensión de trabajo | quantità di LED<br>cantidad de LED | di illuminazione dell'interno<br>iluminación interior | pz.<br>pcs |
|---|---|---|---|---|---|---|---|---|
| **723** | | 23cm LgY-S 0,75mm² | LED | UNIVERSAL | 12V | 3 | ● | 100 |

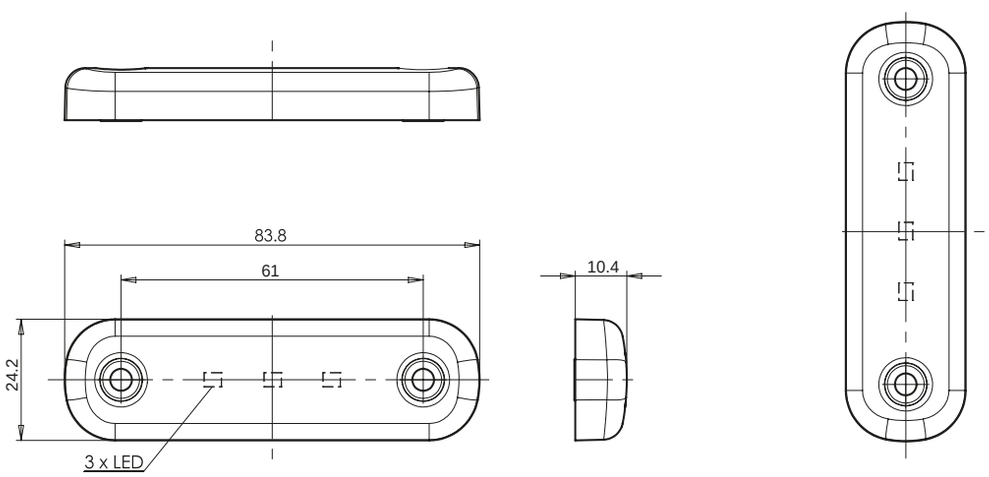


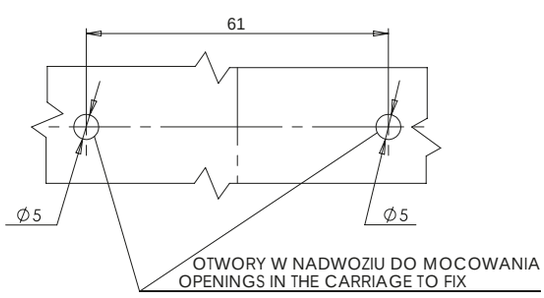

# LW08

## plafoniera per interni
## lámpara de iluminación interior

IP66/68

slim

E 20

| numero di catalogo<br>Nº de catálogo | immagine<br>imagen | cavo<br>cable | sorgente luminosa<br>fuente de luz | lato di montaggio<br>lado del montaje | tensione di lavoro<br>tensión de trabajo | quantità di LED<br>cantidad de LED | di illuminazione dell'interno<br>iluminación interior | pz.<br>pcs |
|---|---|---|---|---|---|---|---|---|
| **724** | | 23cm LgY-S 0,75mm² | LED | UNIVERSAL | 12V | 6 | ● | 100 |
| **725** | | 23cm LgY-S 0,75mm² | LED | UNIVERSAL | 24V | 6 | ● | 100 |

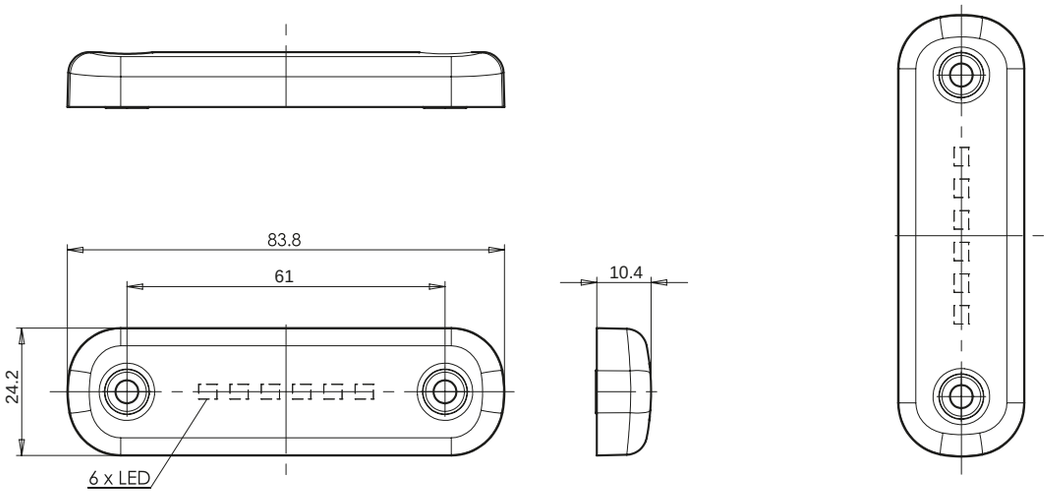


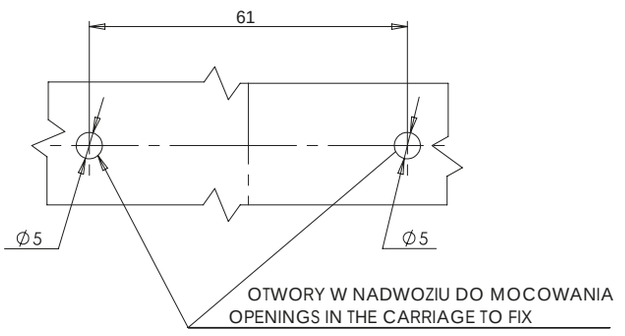

# plafoniera per interni
## lámpara de iluminación interior

IP56

# LW09

slim

E 20

| numero di catalogo<br>Nº de catálogo | immagine<br>imagen | cavo<br>cable | sorgente luminosa<br>fuente de luz | lato di montaggio<br>lado del montaje | tensione di lavoro<br>tensión de trabajo | quantità di LED<br>cantidad de LED | di illuminazione dell'interno<br>iluminación interior | rilevatore di movimento<br>detector de movimiento | interruttore<br>interruttore | pz.<br>pcs |
|---|---|---|---|---|---|---|---|---|---|---|
| **726** | | 39cm LgY-S 0,75mm² | LED | UNIVERSAL | 12V | 8 | ● | | | 100 |
| **726 SENSOR** | | 39cm LgY-S 0,75mm² | LED | UNIVERSAL | 12V | 8 | ● | ● | | 100 |
| **726 SWITCH** | | 39cm LgY-S 0,75mm² | LED | UNIVERSAL | 12V | 8 | ● | | ● | 100 |
| **727** | | 39cm LgY-S 0,75mm² | LED | UNIVERSAL | 24V | 8 | ● | | | 100 |
| * **727 SENSOR** | | 39cm LgY-S 0,75mm² | LED | UNIVERSAL | 24V | 8 | ● | ● | | 100 |
| **727 SWITCH** | | 39cm LgY-S 0,75mm² | LED | UNIVERSAL | 24V | 8 | ● | | ● | 100 |

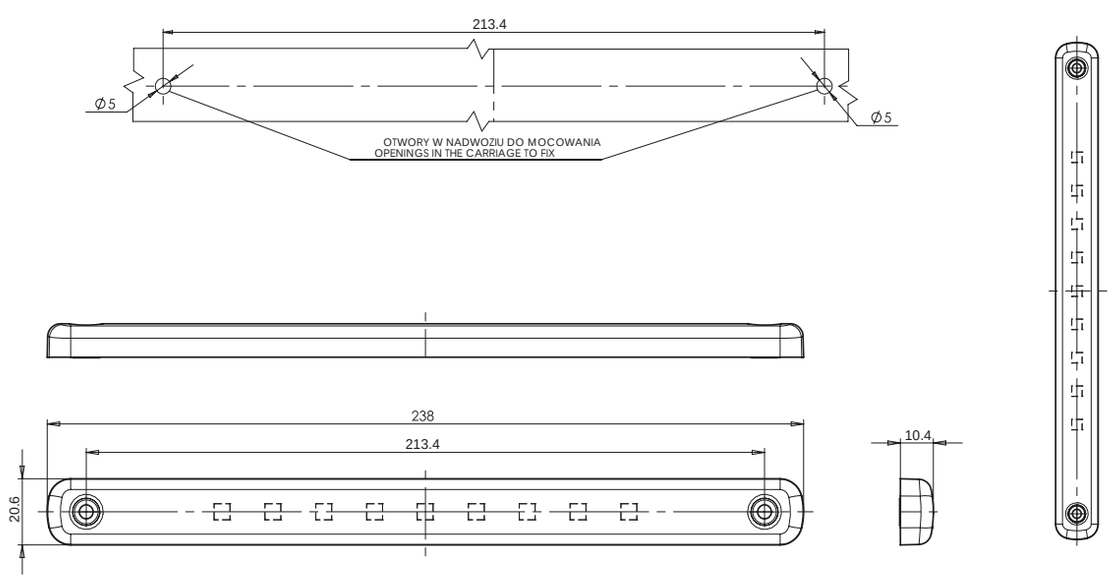


más sobre: www.was.eu

# LW10

## plafoniera per interni
## lámpara de iluminación interior

IP56

slim

E 20

| numero di catalogo<br>Nº de catálogo | immagine<br>imagen | cavo<br>cable | sorgente luminosa<br>fuente de luz | lato di montaggio<br>lado del montaje | tensione di lavoro<br>tensión de trabajo | quantità di LED<br>cantidad de LED | di illuminazione dell'interno<br>iluminación interior | rilevatore di movimento<br>detector de movimiento | interruttore<br>interruttore | pz.<br>pcs |
|---|---|---|---|---|---|---|---|---|---|---|
| **728** | | 39cm LgY-S 0,75mm² | LED | UNIVERSAL | 12V | 12 | ● | | | 100 |
| **728 SENSOR** | | 39cm LgY-S 0,75mm² | LED | UNIVERSAL | 12V | 12 | ● | ● | | 100 |
| **728 SWITCH** | | 39cm LgY-S 0,75mm² | LED | UNIVERSAL | 12V | 12 | ● | | ● | 100 |
| **729** | | 39cm LgY-S 0,75mm² | LED | UNIVERSAL | 24V | 12 | ● | | | 100 |
| **729 SENSOR** | | 39cm LgY-S 0,75mm² | LED | UNIVERSAL | 24V | 12 | ● | ● | | 100 |
| **729 SWITCH** | | 39cm LgY-S 0,75mm² | LED | UNIVERSAL | 24V | 12 | ● | | ● | 100 |

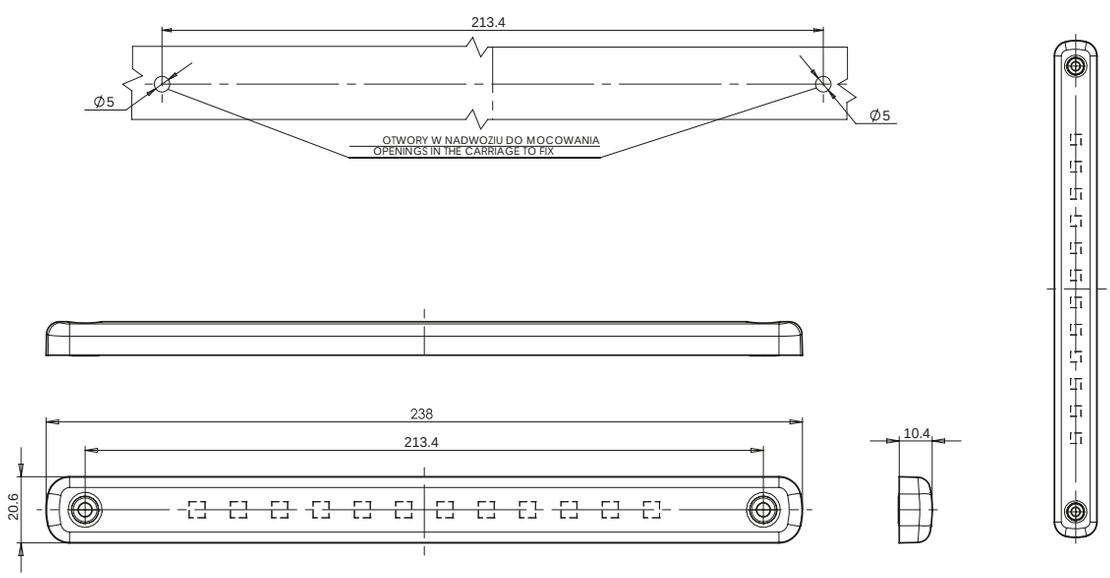

# plafoniera per interni
## lámpara de iluminación interior

IP54

# LW11

E 20

| numero di catalogo<br>Nº de catálogo | immagine<br>imagen | cavo<br>cable | sorgente luminosa<br>fuente de luz | lato di montaggio<br>lado del montaje | tensione di lavoro<br>tensión de trabajo | di illuminazione dell'interno<br>iluminación interior | neon<br>neon | pz.<br>pcs |
|---|---|---|---|---|---|---|---|---|
| **989** | | 39cm LgY-S 0,75mm² | LED | UNIVERSAL | 12V | ● | | 100 |
| **989N** | | 39cm LgY-S 0,75mm² | LED | UNIVERSAL | 12V | ● | ● | 100 |
| **990** | | 39cm LgY-S 0,75mm² | LED | UNIVERSAL | 24V | ● | | 100 |
| **990N** | | 39cm LgY-S 0,75mm² | LED | UNIVERSAL | 24V | ● | ● | 100 |

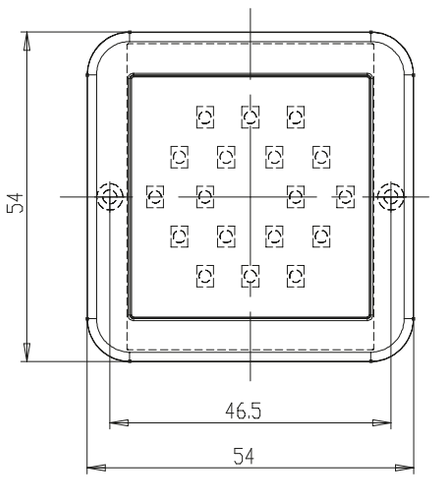


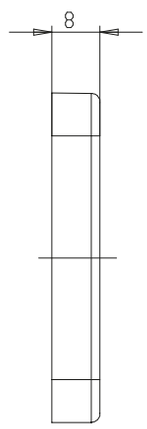


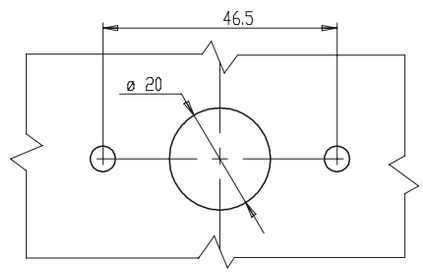


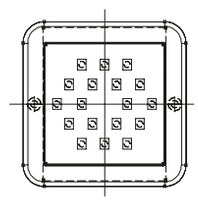

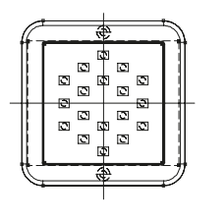



más sobre: www.was.eu

# LW12

## plafoniera per interni
## lámpara de iluminación interior

IP54

E 20

| numero di catalogo<br>Nº de catálogo | tipo<br>tipo | immagine<br>imagen | cavo<br>cable | sorgente luminosa<br>fuente de luz | lato di montaggio<br>lado del montaje | tensione di lavoro<br>tensión de trabajo | di illuminazione dell'interno<br>iluminación interior | neon<br>neon | interruttore di avvicinamento<br>interruptor de proximidad | pz.<br>pcs |
|---|---|---|---|---|---|---|---|---|---|---|
| **991** | LW12 | | 40cm LgY-S 0,75mm² | LED | UNIVERSAL | 12V-24V | ● | | | 10 |
| **991**<br>**DIMMER SWITCH** | LW12DS | | 40cm LgY-S 0,75mm² | LED | UNIVERSAL | 12V-24V | ● | | ● | 10 |
| **992** | LW12 | | 40cm LgY-S 0,75mm² | LED | UNIVERSAL | 12V-24V | ● | ● | | 10 |
| **992**<br>**DIMMER SWITCH** | LW12DS | | 40cm LgY-S 0,75mm² | LED | UNIVERSAL | 12V-24V | ● | ● | ● | 10 |

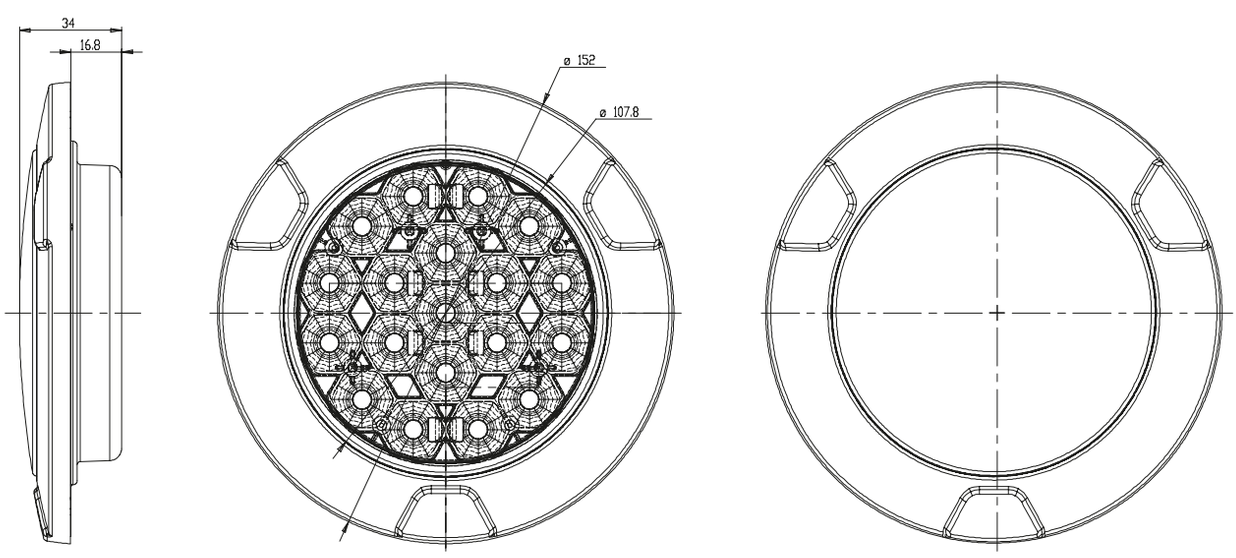


più su: www.was.eu

# plafoniera per interni
## lámpara de iluminación interior
IP66/68

# LW13

E 20

| numero di catalogo<br>Nº de catálogo | immagine<br>imagen | cavo<br>cable | sorgente luminosa<br>fuente de luz | lato di montaggio<br>lado del montaje | tensione di lavoro<br>tensión de trabajo | di illuminazione dell'interno<br>iluminación interior | pz.<br>pcs |
|---|---|---|---|---|---|---|---|
| **1465** | | 38cm LgY-S 2x0,75mm² | LED | UNIVERSAL | 12V | ● | 100 |

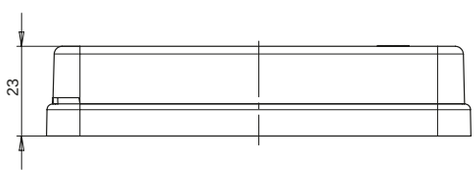


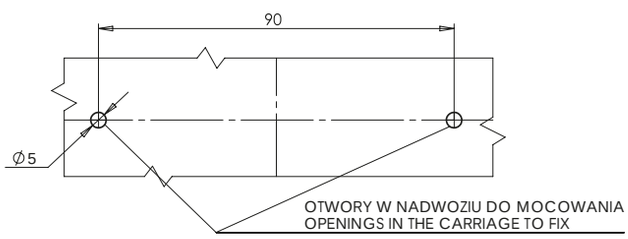


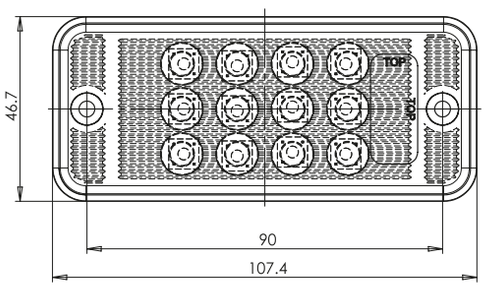


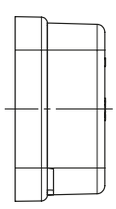

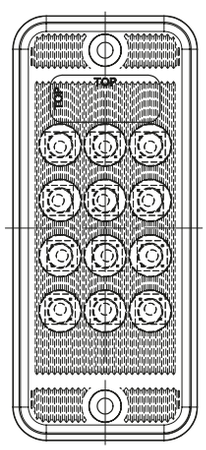


más sobre: **www.was.eu**

# LW14

## plafoniera per interni
## lámpara de iluminación interior

IP66/68

E 20

| numero di catalogo<br>Nº de catálogo | immagine<br>imagen | cavo<br>cable | sorgente luminosa<br>fuente de luz | lato di montaggio<br>lado del montaje | tensione di lavoro<br>tensión de trabajo | di illuminazione dell'interno<br>iluminación interior | pz.<br>pcs |
|---|---|---|---|---|---|---|---|
| **1466** | | 24cm LgY-S 0,5mm² | LED | UNIVERSAL | 12V-24V | ● | 100 |

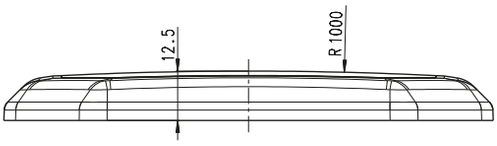


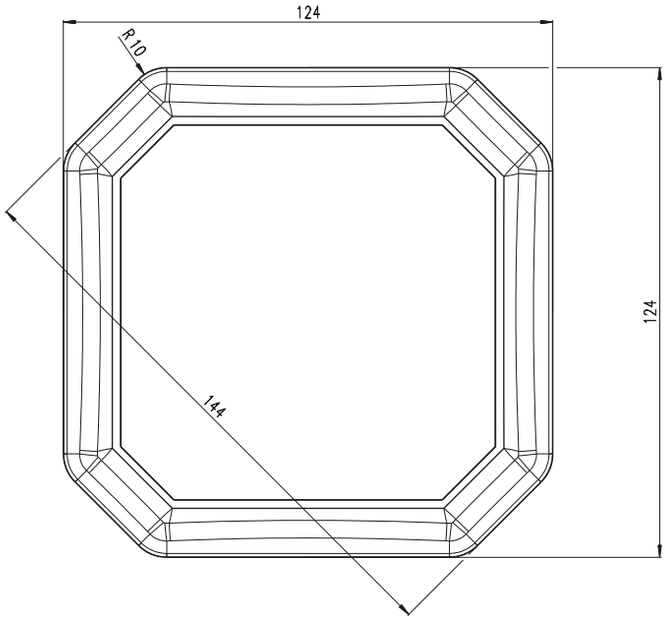

# Note
# Notas



más sobre: www.was.eu

# Lampade targa

## Iluminación de matrícula

ad alta efficienza energetica /
ahorro de energía **W133**

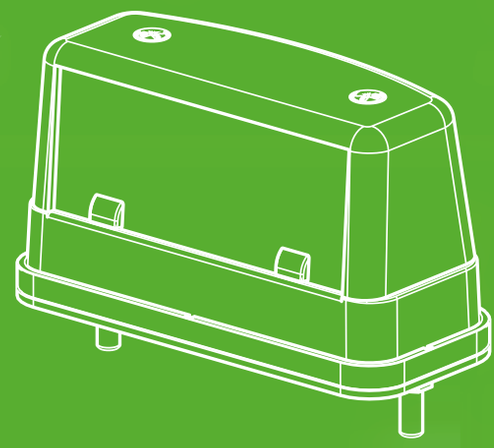

**12** serie di lampade/serie de lámparas
**15** lampade/luces

**W08**

pagina/página **1**

**W27**

**2**

**W52**

**3**

**W53**

**4**

**W54**

**5**

**W55**

**6**

**W52Ż**

**7**

**W53Ż**

**8**

**W71**

**9**

**W72**

**10**

**W88**

**11**

**W133**

**12**

# W08

## fanale targa universale a lampada
## Iluminación de matrícula

IP54

Opzionale / Opcional:

E 20

| numero di catalogo<br>Nº de catálogo | immagine<br>imagen | cavo<br>cable | sorgente luminosa<br>fuente de luz | lato di montaggio<br>lado del montaje | tensione di lavoro<br>tensión de trabajo | illuminazione di targa<br>matriz de iluminación | luce di posizione<br>luz de posición | pz.<br>pcs |
|---|---|---|---|---|---|---|---|---|
| **25** | | | BULB | UNIVERSAL | 12V or 24V | ● | ● | 45 |
| **48** | | | BULB | UNIVERSAL | 12V or 24V | ● | | 45 |

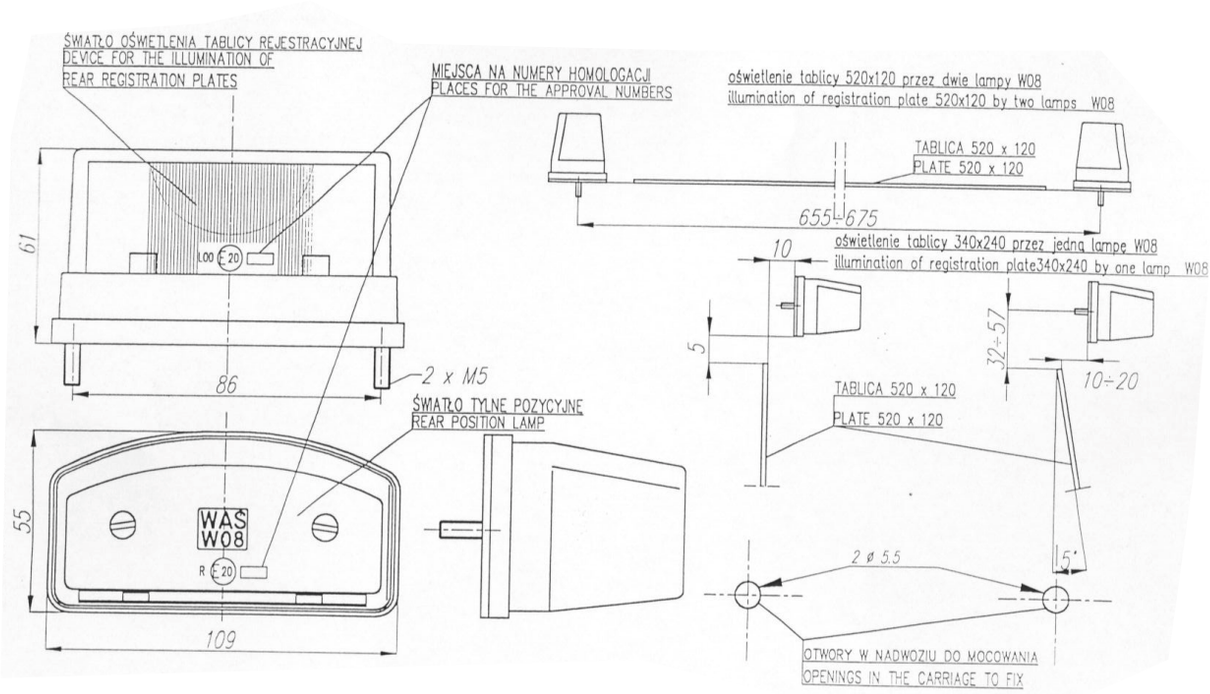


É possibile ordinare questo prodotto con lampadine. Tutti i nostri prodotti dotati di lampadine sono contrassegnati con la lettera „Z" nel numero di catalogo.
es posible pedir este producto con bombillas. Todos nuestros productos equipados con bombillas tienen la letra „Z" en el número de catálogo. Al realizar el pedido, seleccione el producto con o sin bombillas.

# fanale targa
# lluminación de matrícula
IP66/68

# W27

E 20

Opzionale / Opcional:

| numero di catalogo<br>Nº de catálogo | immagine<br>imagen | cavo<br>cable | sorgente luminosa<br>fuente de luz | lato di montaggio<br>lado del montaje | tensione di lavoro<br>tensión de trabajo | illuminazione di targa<br>matriz de iluminación | pz.<br>pcs |
|---|---|---|---|---|---|---|---|
| **145** | | 18cm LgY-S 0,75mm² | LED | UNIVERSAL | 12V-24V | ● | 100 |

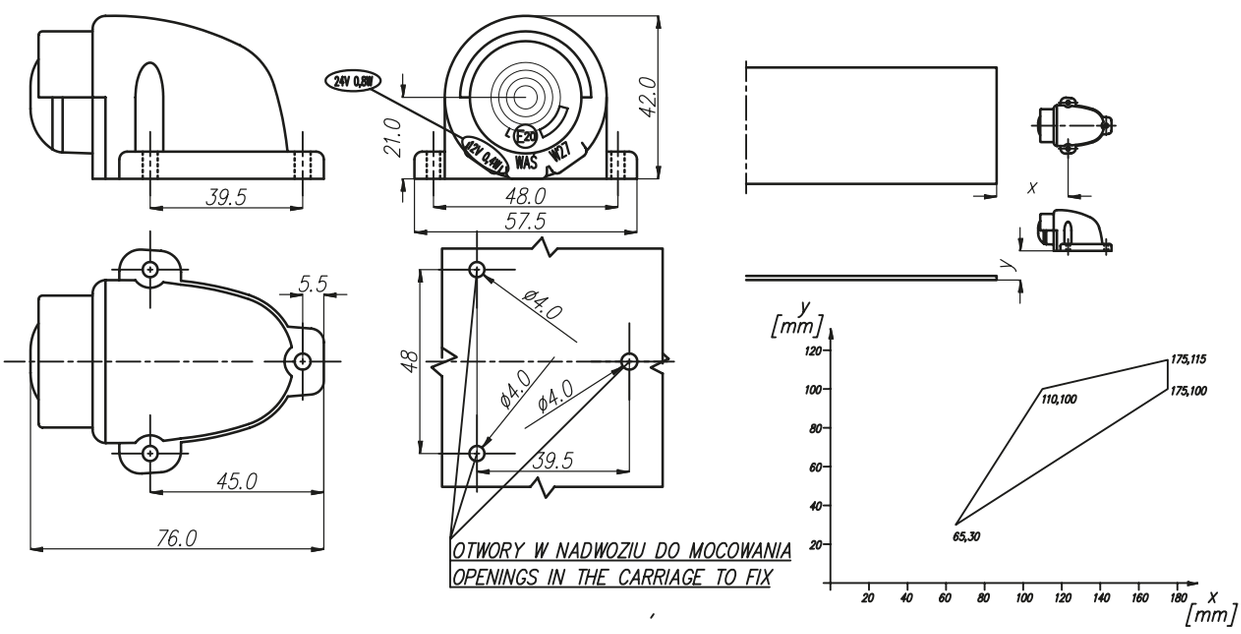


Questo prodotto è disponibile anche con connettore Jaeger. Tutti i prodotti con conettore Jaeger sono contrassegnati con la lettera „J" nel numero di catalogo. Quando si effettua un ordine, bisogna di ricordare di scegliere un prodotto con il conduttore di corrente corretto.
Este producto también está disponible con el conector Jaeger. Todos los productos con el conector Jaeger están marcados con la letra „J" en el número de catálogo. Al realizar un pedido, recuerde elegir un producto con la toma de corriente adecuada para usted.

# W52

## fanale targa nero universale
## Iluminación de matrícula

IP66/68

E 20

Opzionale / Opcional:

| numero di catalogo<br>Nº de catálogo | immagine<br>imagen | cavo<br>cable | sorgente luminosa<br>fuente de luz | lato di montaggio<br>lado del montaje | tensione di lavoro<br>tensión de trabajo | illuminazione di targa<br>matriz de iluminación | luce di posizione<br>luz de posición | pz.<br>pcs |
|---|---|---|---|---|---|---|---|---|
| **244** | | 20cm LgY-S 0.75mm² | LED | UNIVERSAL | 12V-24V | ● | | 100 |

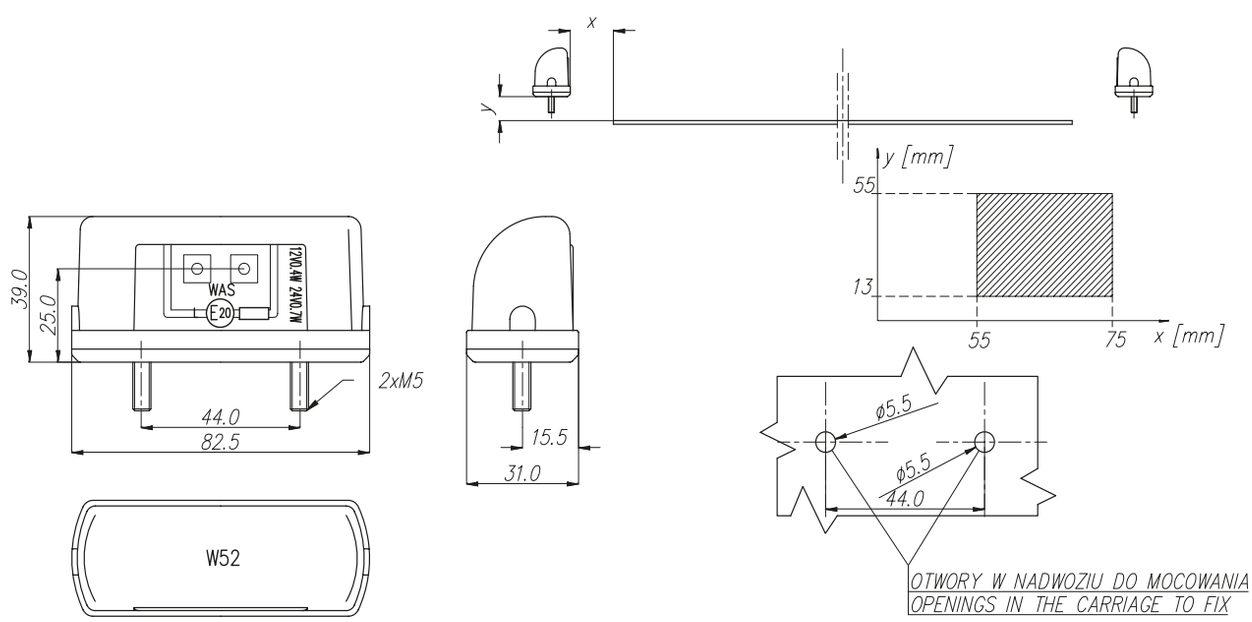


Questo prodotto è disponibile anche con connettore Jaeger. Tutti i prodotti con conettore Jaeger sono contrassegnati con la lettera „J" nel numero di catalogo.
Quando si effettua un ordine, bisogna di ricordare di scegliere un prodotto con il conduttore di corrente corretto.
Este producto también está disponible con el conector Jaeger. Todos los productos con el conector Jaeger están marcados con la letra „J" en el número de catálogo. Al realizar un pedido, recuerde elegir un producto con la toma de corriente adecuada para usted.

# fanale targa rosso universale
## lluminación de matrícula

IP66/68

# W53

E 20

Opzionale / Opcional:

| numero di catalogo<br>Nº de catálogo | immagine<br>imagen | cavo<br>cable | sorgente luminosa<br>fuente de luz | lato di montaggio<br>lado del montaje | tensione di lavoro<br>tensión de trabajo | illuminazione di targa<br>matriz de iluminación | luce di posizione<br>luz de posición | pz.<br>pcs |
|---|---|---|---|---|---|---|---|---|
| **245** | | 20cm LgY-S 0,75mm² | LED | UNIVERSAL | 12V-24V | ● | ● | 100 |

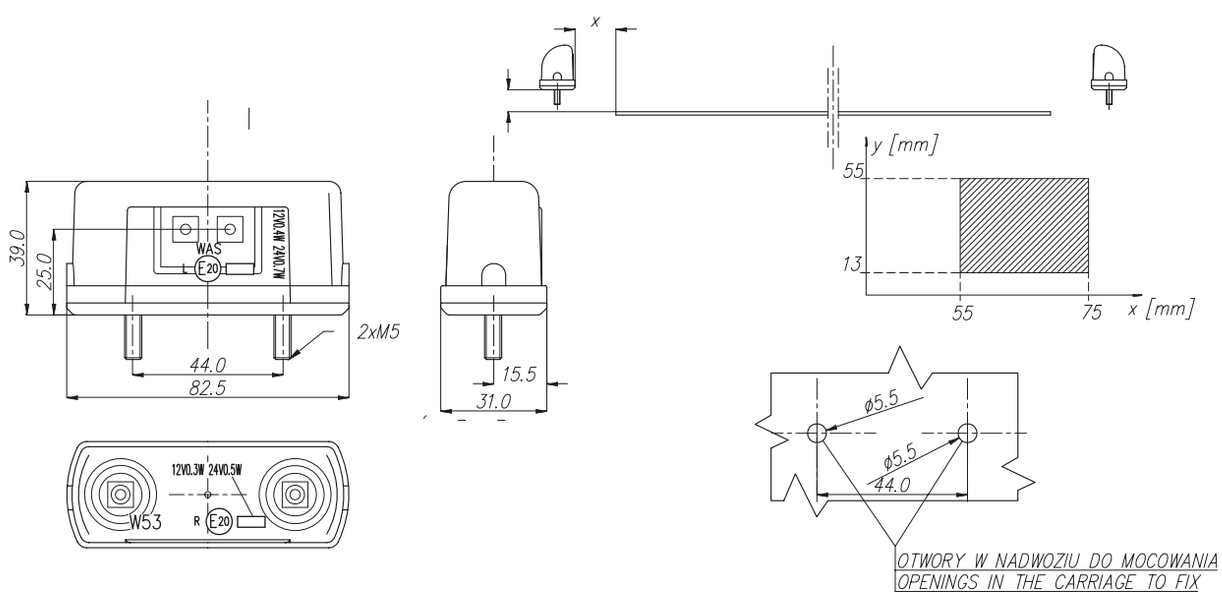


Questo prodotto è disponibile anche con connettore Jaeger. Tutti i prodotti con conettore Jaeger sono contrassegnati con la lettera „J" nel numero di catalogo.
Quando si effettua un ordine, bisogna di ricordare di scegliere un prodotto con il conduttore di corrente corretto.
Este producto también está disponible con el conector Jaeger. Todos los productos con el conector Jaeger están marcados con la letra „J" en el número de catálogo. Al realizar un pedido, recuerde elegir un producto con la toma de corriente adecuada para usted.

# W54

## fanale targa nero universale
## Iluminación de matrícula

IP66/68

E 20

Opzionale / Opcional:

| numero di catalogo<br>Nº de catálogo | immagine<br>imagen | cavo<br>cable | sorgente luminosa<br>fuente de luz | lato di montaggio<br>lado del montaje | tensione di lavoro<br>tensión de trabajo | illuminazione di targa<br>matriz de iluminación | luce di posizione<br>luz de posición | pz.<br>pcs |
|---|---|---|---|---|---|---|---|---|
| **246** | | 13cm LgY-S 0,75mm² | LED | UNIVERSAL | 12V-24V | ● | | 45 |

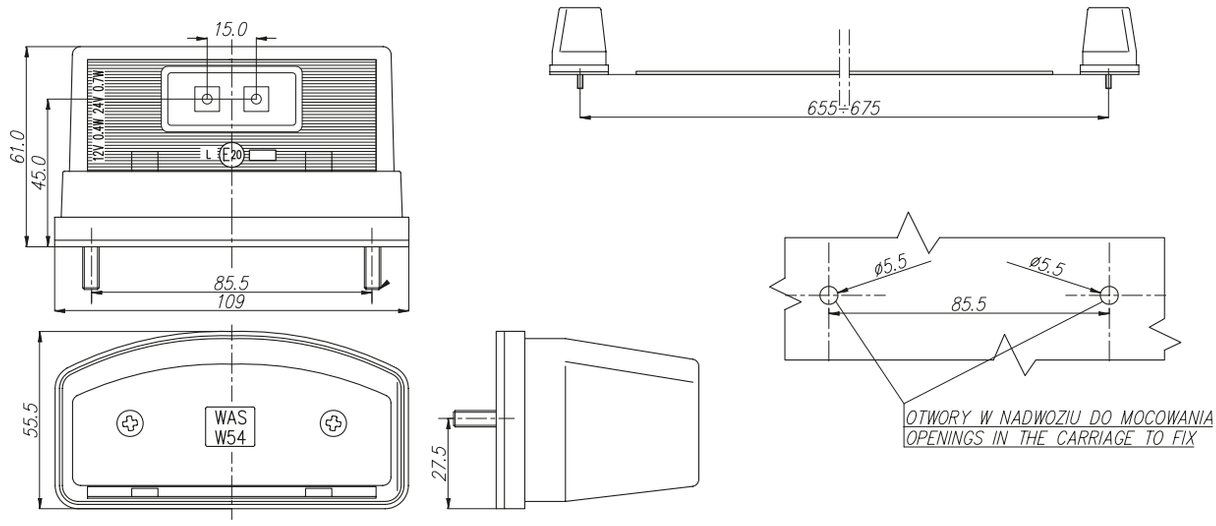


Questo prodotto è disponibile anche con connettore Jaeger. Tutti i prodotti con conettore Jaeger sono contrassegnati con la lettera „J" nel numero di catalogo.
Quando si effettua un ordine, bisogna di ricordare di scegliere un prodotto con il conduttore di corrente corretto.
Este producto también está disponible con el conector Jaeger. Todos los productos con el conector Jaeger están marcados con la letra „J" en el número de catálogo. Al realizar un pedido, recuerde elegir un producto con la toma de corriente adecuada para usted.

# fanale targa rosso universale
## lluminación de matrícula

IP66/68

# W55

E 20

Opzionale / Opcional:

| numero di catalogo<br>Nº de catálogo | immagine<br>imagen | cavo<br>cable | sorgente luminosa<br>fuente de luz | lato di montaggio<br>lado del montaje | tensione di lavoro<br>tensión de trabajo | illuminazione di targa<br>matriz de iluminación | luce di posizione<br>luz de posición | pz.<br>pcs |
|---|---|---|---|---|---|---|---|---|
| **247** | | 13cm LgY-S 0,75mm² | LED | UNIVERSAL | 12V-24V | ● | ● | 45 |

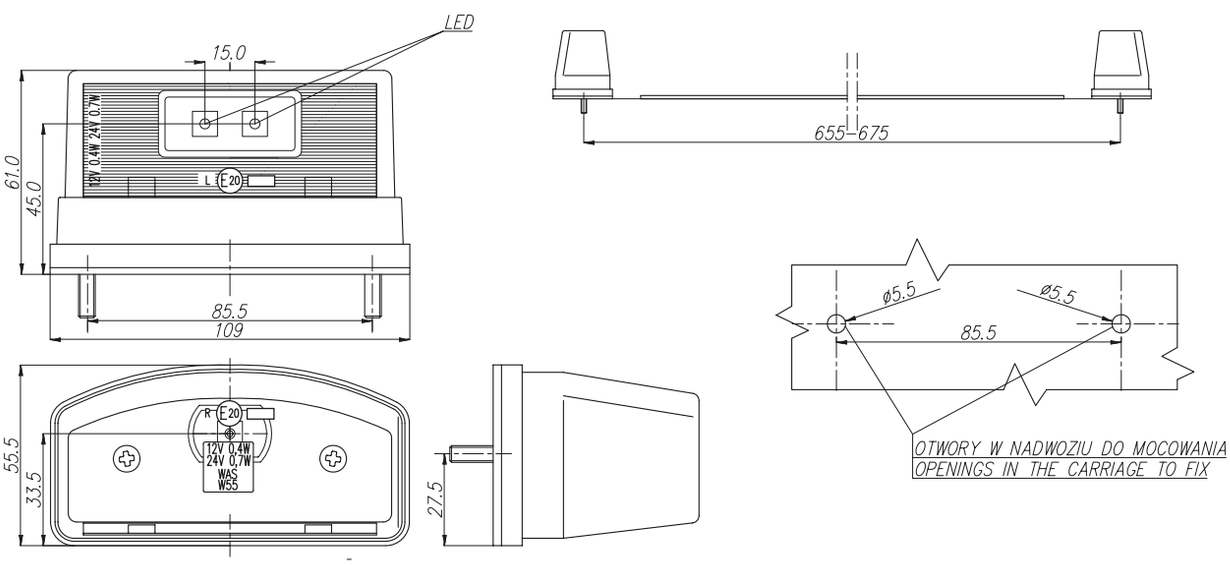


Questo prodotto è disponibile anche con connettore Jaeger. Tutti i prodotti con conettore Jaeger sono contrassegnati con la lettera „J" nel numero di catalogo.
Quando si effettua un ordine, bisogna di ricordare di scegliere un prodotto con il conduttore di corrente corretto.
Este producto también está disponible con el conector Jaeger. Todos los productos con el conector Jaeger están marcados con la letra „J" en el número de catálogo. Al realizar un pedido, recuerde elegir un producto con la toma de corriente adecuada para usted.

# W52Ż

## fanale targa nero universale a lampada
## Iluminación de matrícula

IP54

E 20

Opzionale / Opcional:

| numero di catalogo<br>Nº de catálogo | immagine<br>imagen | cavo<br>cable | sorgente luminosa<br>fuente de luz | lato di montaggio<br>lado del montaje | tensione di lavoro<br>tensión de trabajo | illuminazione di targa<br>matriz de iluminación | luce di posizione<br>luz de posición | pz.<br>pcs |
|---|---|---|---|---|---|---|---|---|
| **343** | | 17cm LgY-S 2xO,75mm² | BULB | UNIVERSAL | 12V or 24V | ● | | 100 |

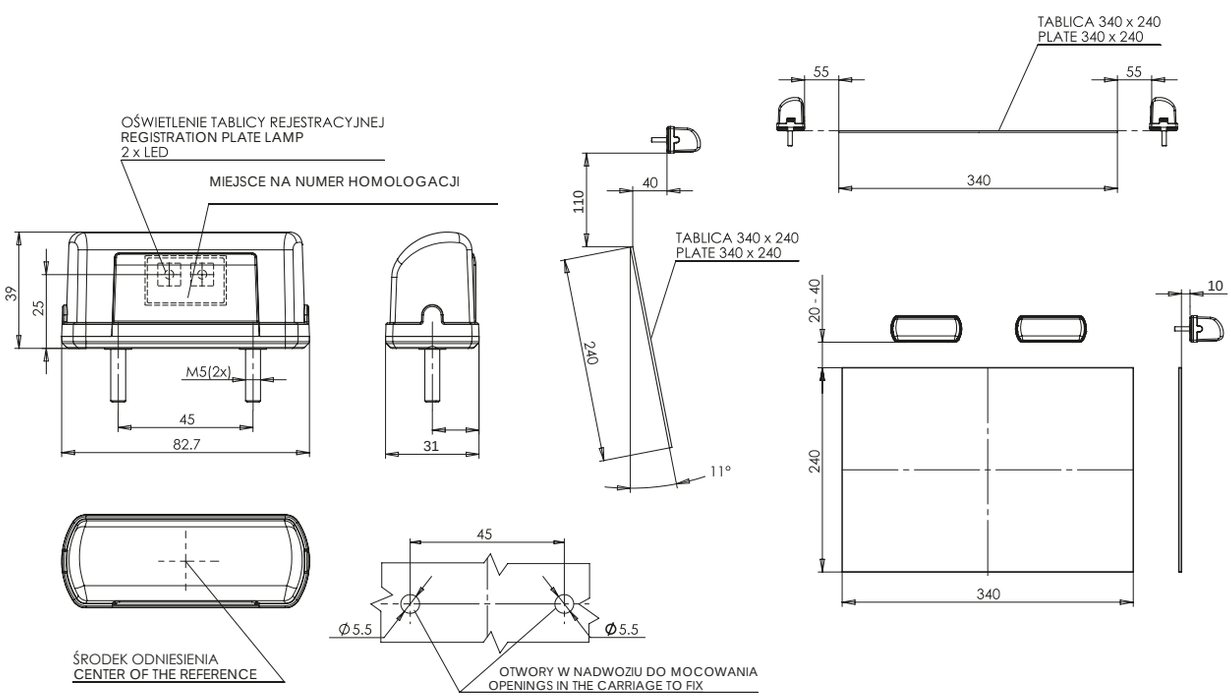


É possibile ordinare questo prodotto con lampadine. Tutti i nostri prodotti dotati di lampadine sono contrassegnati con la lettera „Ż" nel numero di catalogo.
es posible pedir este producto con bombillas. Todos nuestros productos equipados con bombillas tienen la letra „Ż" en el número de catálogo. Al realizar el pedido, seleccione el producto con o sin bombillas.

# fanale targa rosso universale a lampada
## Iluminación de matrícula
IP54

# W53Ż

Opzionale / Opcional:

E 20

| numero di catalogo<br>Nº de catálogo | immagine<br>imagen | cavo<br>cable | sorgente luminosa<br>fuente de luz | lato di montaggio<br>lado del montaje | tensione di lavoro<br>tensión de trabajo | illuminazione di targa<br>matriz de iluminación | luce di posizione<br>luz de posición | pz.<br>pcs |
|---|---|---|---|---|---|---|---|---|
| **344** | | 17cm LgY-S 2xO.75mm² | BULB | UNIVERSAL | 12V or 24V | ● | ● | 100 |

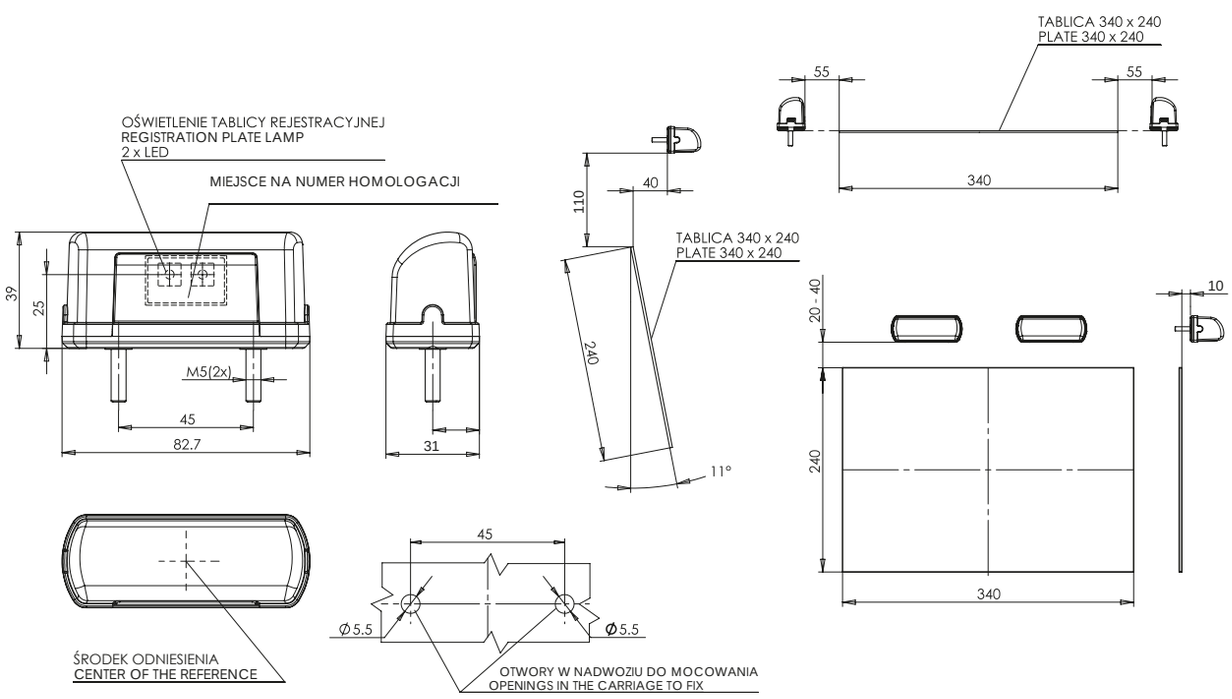


É possibile ordinare questo prodotto con lampadine. Tutti i nostri prodotti dotati di lampadine sono contrassegnati con la lettera „Ż" nel numero di catalogo.
es posible pedir este producto con bombillas. Todos nuestros productos equipados con bombillas tienen la letra „Z" en el número de catálogo. Al realizar el pedido, seleccione el producto con o sin bombillas.



más sobre: www.was.eu

# W71

## fanale targa nero / rosso universale a lampada
## Iluminación de matrícula

IP54

E 20

Opzionale / Opcional:

| numero di catalogo<br>Nº de catálogo | immagine<br>imagen | cavo<br>cable | sorgente luminosa<br>fuente de luz | lato di montaggio<br>lado del montaje | tensione di lavoro<br>tensión de trabajo | illuminazione di targa<br>matriz de iluminación | luce di posizione<br>luz de posición | pz.<br>pcs |
|---|---|---|---|---|---|---|---|---|
| **406** | | | BULB | UNIVERSAL | | ● | | 35 |
| **407** | | | BULB | UNIVERSAL | | ● | ● | 35 |

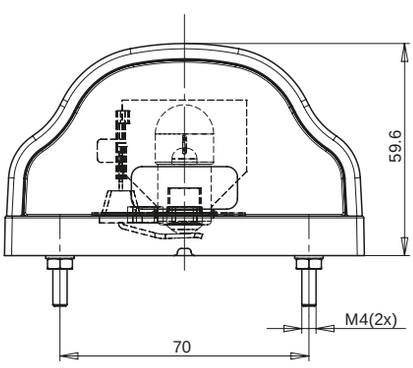


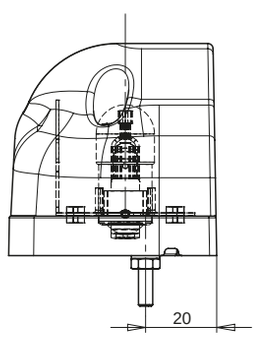


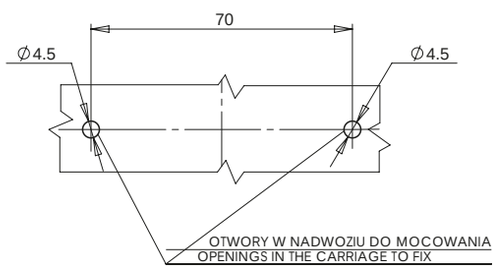


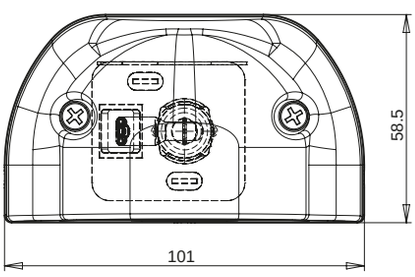


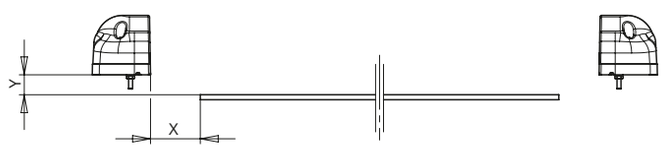


É possibile ordinare questo prodotto con lampadine. Tutti i nostri prodotti dotati di lampadine sono contrassegnati con la lettera „Z" nel numero di catalogo.
es posible pedir este producto con bombillas. Todos nuestros productos equipados con bombillas tienen la letra „Z" en el número de catálogo. Al realizar el pedido, seleccione el producto con o sin bombillas.

# fanale targa nero / rosso universale
## lluminación de matrícula
IP66/68

# W72

E 20

Opzionale / Opcional:

| numero di catalogo<br>Nº de catálogo | immagine<br>imagen | cavo<br>cable | sorgente luminosa<br>fuente de luz | lato di montaggio<br>lado del montaje | tensione di lavoro<br>tensión de trabajo | illuminazione di targa<br>matriz de iluminación | luce di posizione<br>luz de posición | pz.<br>pcs |
|---|---|---|---|---|---|---|---|---|
| **408** | | 17cm LgY-S 0,75mm² | LED | UNIVERSAL | 12V-24V | ● | | 35 |
| **409** | | 17cm LgY-S 0,75mm² | LED | UNIVERSAL | 12V-24V | ● | ● | 35 |

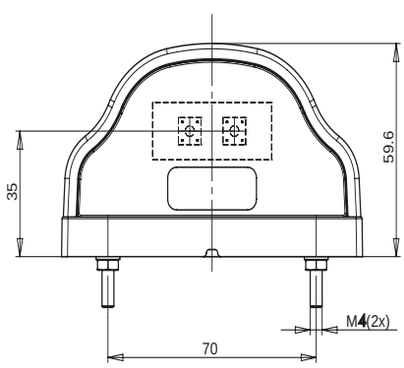


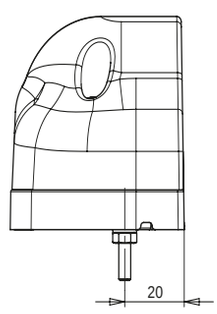


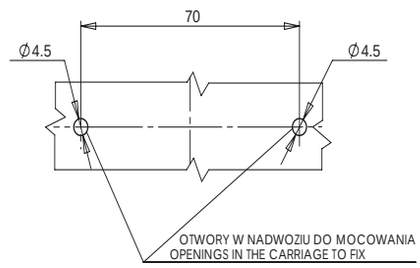


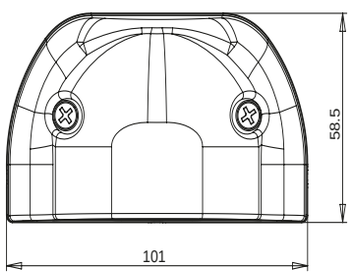


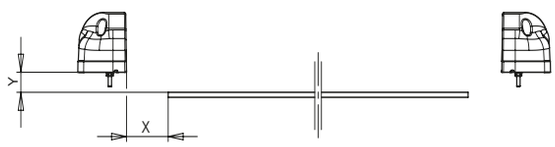


Questo prodotto è disponibile anche con connettore Jaeger. Tutti i prodotti con conettore Jaeger sono contrassegnati con la lettera „J" nel numero di catalogo. Quando si effettua un ordine, bisogna di ricordare di scegliere un prodotto con il conduttore di corrente corretto.
Este producto también está disponible con el conector Jaeger. Todos los productos con el conector Jaeger están marcados con la letra „J" en el número de catálogo. Al realizar un pedido, recuerde elegir un producto con la toma de corriente adecuada para usted.

# W88

## fanale targa nero universale
## Iluminación de matrícula

IP66/68

Opzionale / Opcional:

| numero di catalogo<br>Nº de catálogo | immagine<br>imagen | cavo<br>cable | sorgente luminosa<br>fuente de luz | lato di montaggio<br>lado del montaje | tensione di lavoro<br>tensión de trabajo | illuminazione di targa<br>matriz de iluminación | pz.<br>pcs |
|---|---|---|---|---|---|---|---|
| **730** | | 17cm LgY-S 0,75mm² | LED | UNIVERSAL | 12V-24V | ● | 35 |

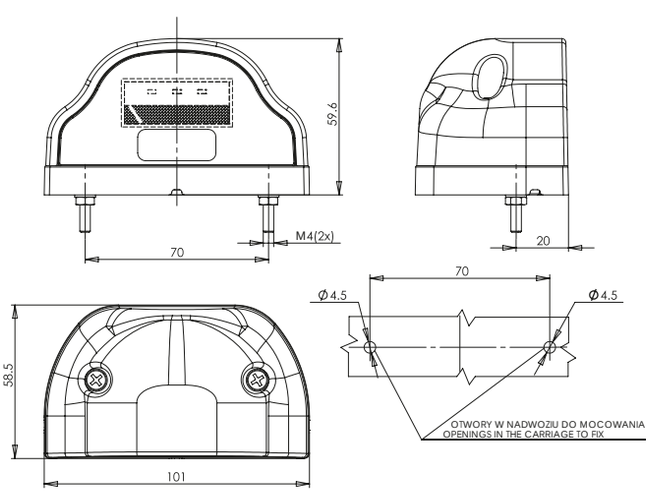


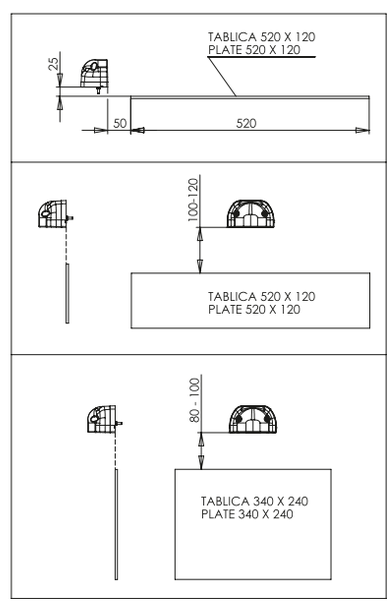


Questo prodotto è disponibile anche con connettore Jaeger. Tutti i prodotti con conettore Jaeger sono contrassegnati con la lettera „J" nel numero di catalogo. Quando si effettua un ordine, bisogna di ricordare di scegliere un prodotto con il conduttore di corrente corretto.
Este producto también está disponible con el conector Jaeger. Todos los productos con el conector Jaeger están marcados con la letra „J" en el número de catálogo. Al realizar un pedido, recuerde elegir un producto con la toma de corriente adecuada para usted.

# fanale targa universale da incasso
## lluminación de matrícula
IP66/68

# W133

E 20

| numero di catalogo<br>Nº de catálogo | immagine<br>imagen | cavo<br>cable | sorgente luminosa<br>fuente de luz | lato di montaggio<br>lado del montaje | tensione di lavoro<br>tensión de trabajo | illuminazione di targa<br>matriz de iluminación | pz.<br>pcs |
|---|---|---|---|---|---|---|---|
| **982** | | 24cm LgY-S 0,75mm² | LED | UNIVERSAL | 12V-24V | ● | 100 |

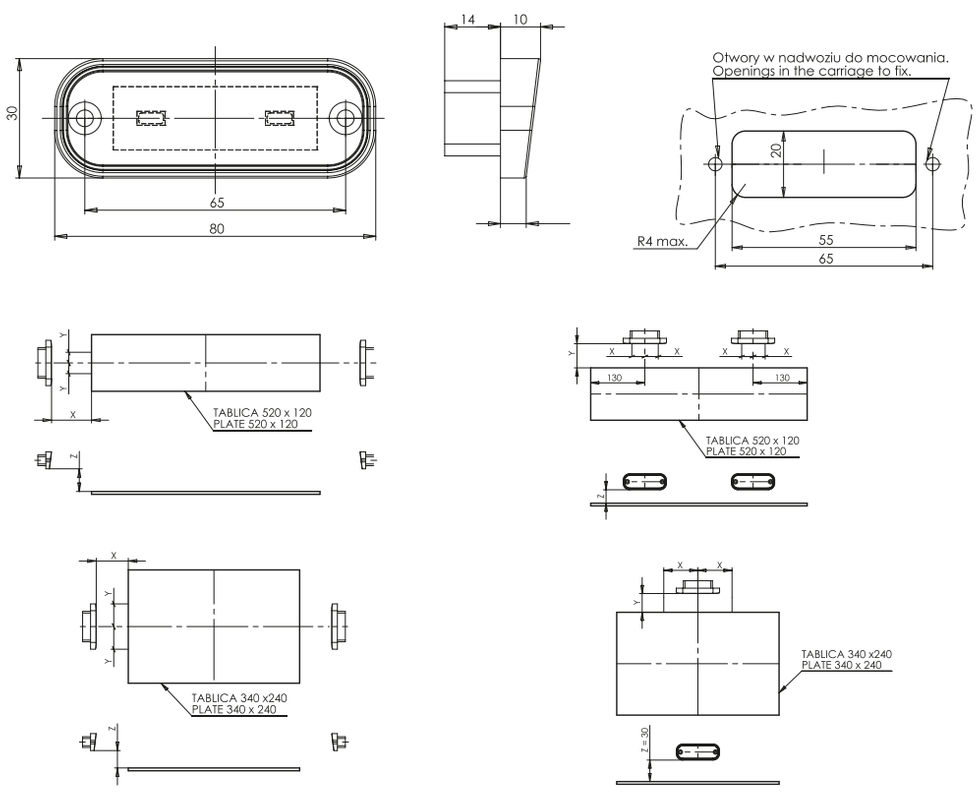

# Proiettori fascio, antinebbia e di marcia diurna

## Faros delanteros de carretera, antinieblas y diurnas

lampade fendinebbia e di marcia diurna /
luz de antiniebla y diurna **W182N**

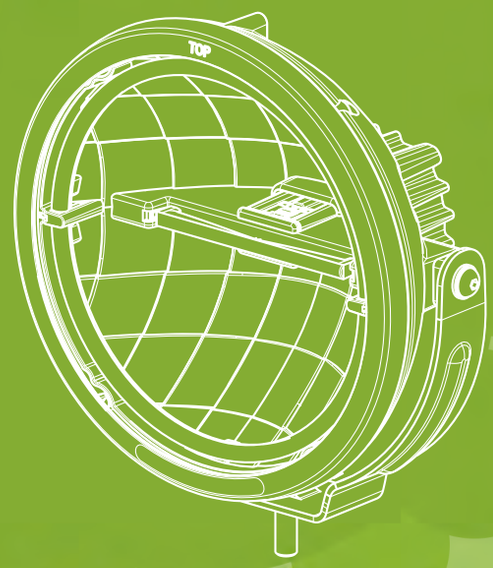


**21** serie di lampade/serie de lámparas
**40** lampade/luces

| | | | |
|---|---|---|---|
| **W50** pagina/página **1** | **W51** **2** | **W89** **3** | **W85** **4** |
| **W86** **5** | **W96** **6** | **W116** **7** | **W116 30 & ECO** **8** |
| **W149** **9** | **W176** **10** | **W180N** **11** | **W181** **12** |
| **W182N, W183** **9** | **W188DD** **10** | **W212, W213** **11** | |

# W50

## proiettore luce diurna
## luz diurna

IP66/68

E 20

| numero di catalogo<br>Nº de catálogo | immagine<br>imagen | cavo<br>cable | sorgente luminosa<br>fuente de luz | lato di montaggio<br>lado del montaje | tensione di lavoro<br>tensión de trabajo | luce di marcia diurna<br>luces diurnas | pz.<br>pcs |
|---|---|---|---|---|---|---|---|
| **243** | | 250cm YLY-S 3x0,5mm² | LED | UNIVERSAL | 12V-24V | ● | 12 |

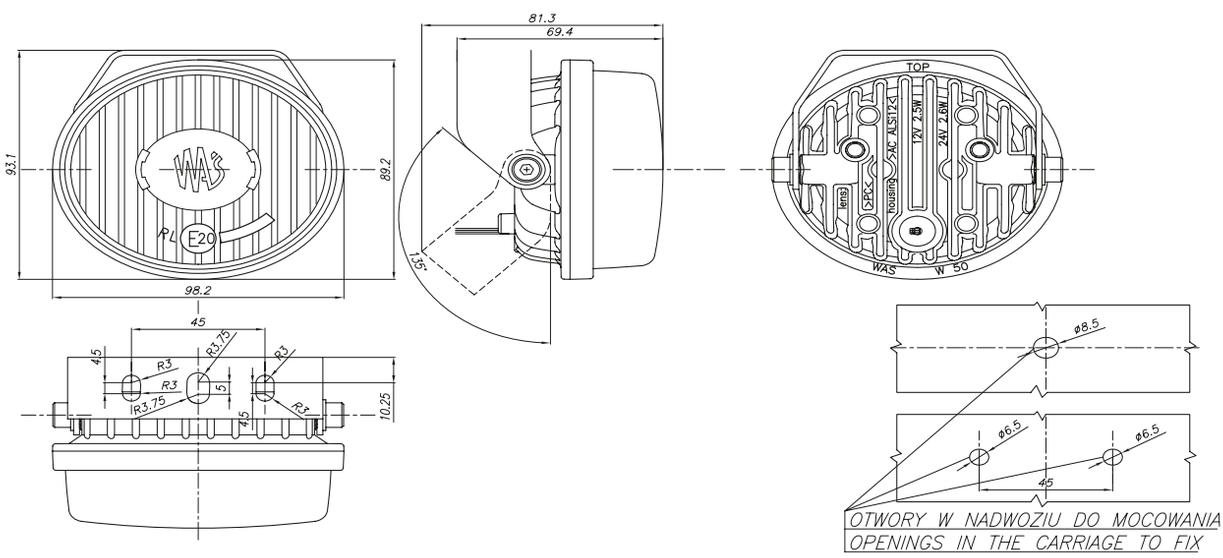


più su: www.was.eu

# fanale luce diurna
## luz de posición y luz diurna
IP66/68

# W51

E 20

| numero di catalogo<br>Nº de catálogo | immagine<br>imagen | cavo<br>cable | sorgente luminosa<br>fuente de luz | lato di montaggio<br>lado del montaje | tensione di lavoro<br>tensión de trabajo | luce di marcia diurna<br>luces diurnas | luce di posizione frontale<br>luz de posición delantera | pz.<br>pcs |
|---|---|---|---|---|---|---|---|---|
| **271** | | 250cm YLY-S 3x0,5mm² | LED | UNIVERSAL | 12V-24V | ● | ● | 24 |

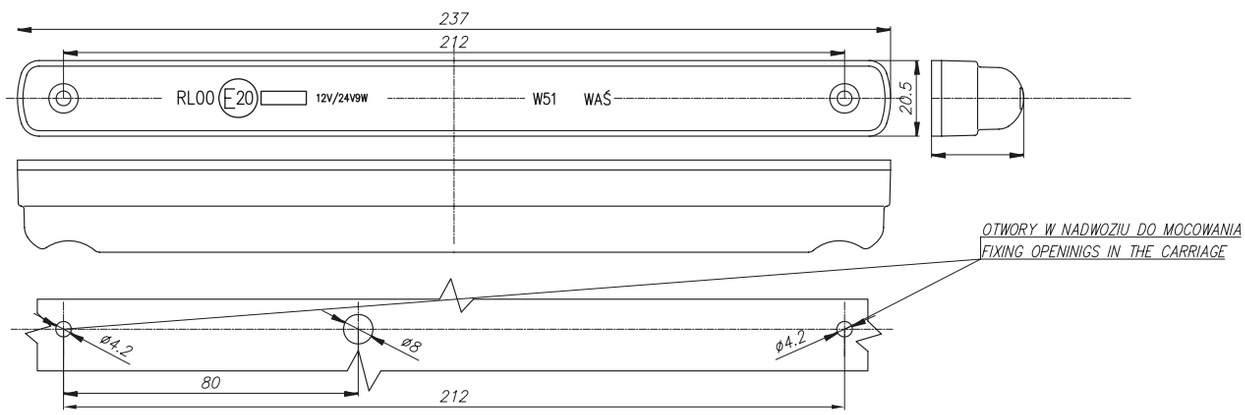


Proiettori fascio, antinebbia e di marcia diurna
Faros delanteros de carretera, antinieblas y diurnas

más sobre: **www.was.eu**

# W89

## fanale luce diurna
## luz diurna

IP66/68

E 20

| numero di catalogo<br>Nº de catálogo | immagine<br>imagen | cavo<br>cable | sorgente luminosa<br>fuente de luz | lato di montaggio<br>lado del montaje | tensione di lavoro<br>tensión de trabajo | luce di marcia diurna<br>luces diurnas | pz.<br>pcs |
|---|---|---|---|---|---|---|---|
| **704** | | 250cm YLY-S 3x0,5mm² | LED | UNIVERSAL | 12V-24V | ● | 24 |

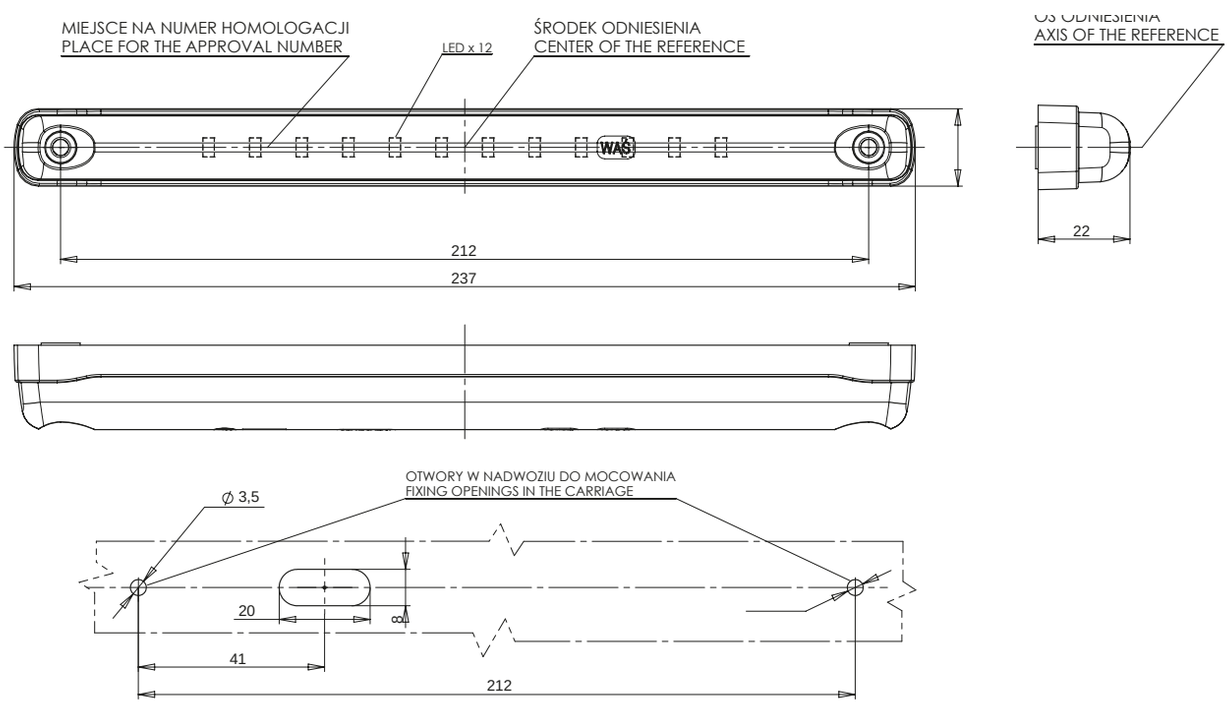

# fanale luce diurna
## luz diurna
IP66/68

# W85

E 20

| numero di catalogo<br>Nº de catálogo | immagine<br>imagen | cavo<br>cable | sorgente luminosa<br>fuente de luz | lato di montaggio<br>lado del montaje | tensione di lavoro<br>tensión de trabajo | luce di marcia diurna<br>luces diurnas | pz.<br>pcs |
|---|---|---|---|---|---|---|---|
| **705** | | 245cm YLY-S 3xO,5mm² | LED | UNIVERSAL | 12V-24V | ● | 24 |

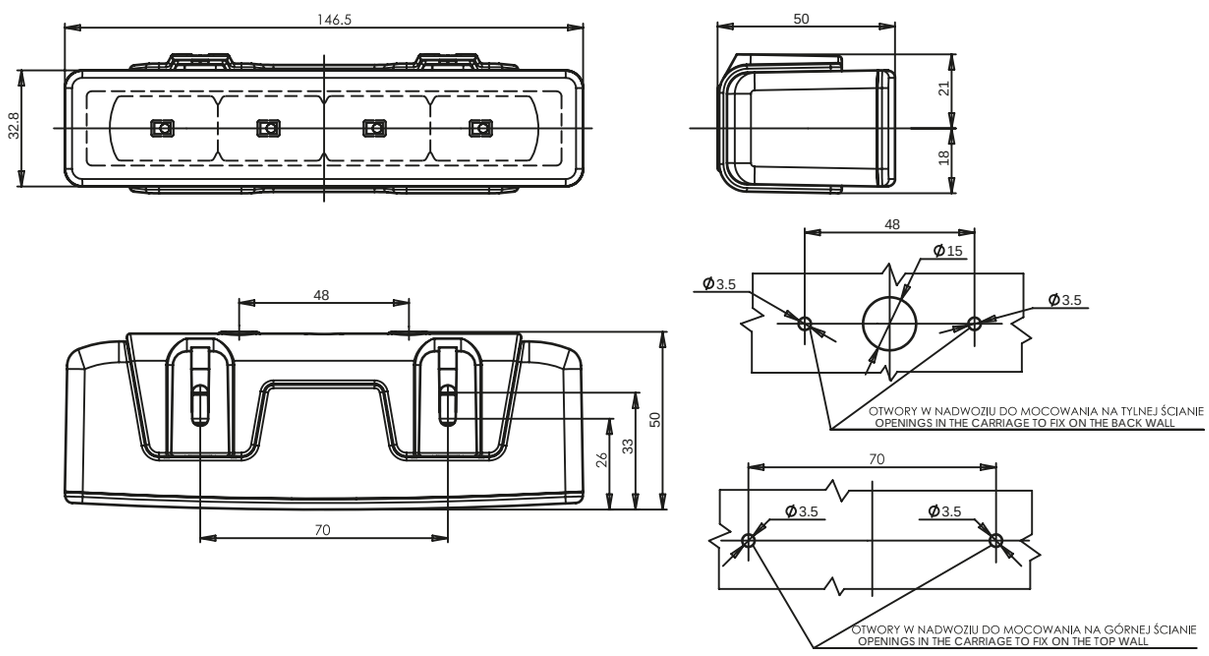


Proiettori fascio, antinebbia e di marcia diurna
Faros delanteros de carretera, antinieblas y diurnas

más sobre: **www.was.eu**

# W86

## fanale luce diurna
## luz diurna

IP66/68

E 20

| numero di catalogo<br>Nº de catálogo | immagine<br>imagen | cavo<br>cable | sorgente luminosa<br>fuente de luz | lato di montaggio<br>lado del montaje | tensione di lavoro<br>tensión de trabajo | luce di marcia diurna<br>luces diurnas | pz.<br>pcs |
|---|---|---|---|---|---|---|---|
| **706** | | 245cm YLY-S 3xO,5mm² | LED | UNIVERSAL | 12V-24V | ● | 24 |

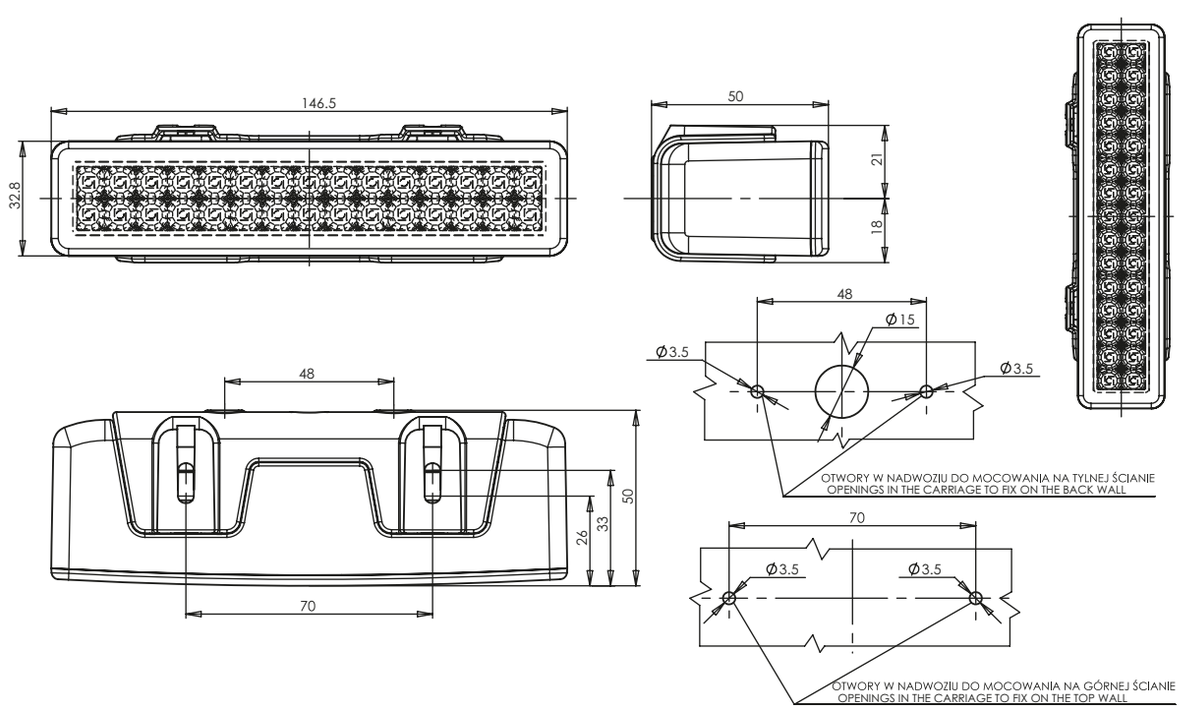

# fanale luce diurna
## luz diurna
IP66/68

# W96

E 20

| numero di catalogo<br>Nº de catálogo | immagine<br>imagen | cavo<br>cable | sorgente luminosa<br>fuente de luz | lato di montaggio<br>lado del montaje | tensione di lavoro<br>tensión de trabajo | luce di marcia diurna<br>luces diurnas | pz.<br>pcs |
|---|---|---|---|---|---|---|---|
| **799** | | 245cm YLY-S 3xO,5mm² | LED | UNIVERSAL | 12V-24V | ● | 24 |

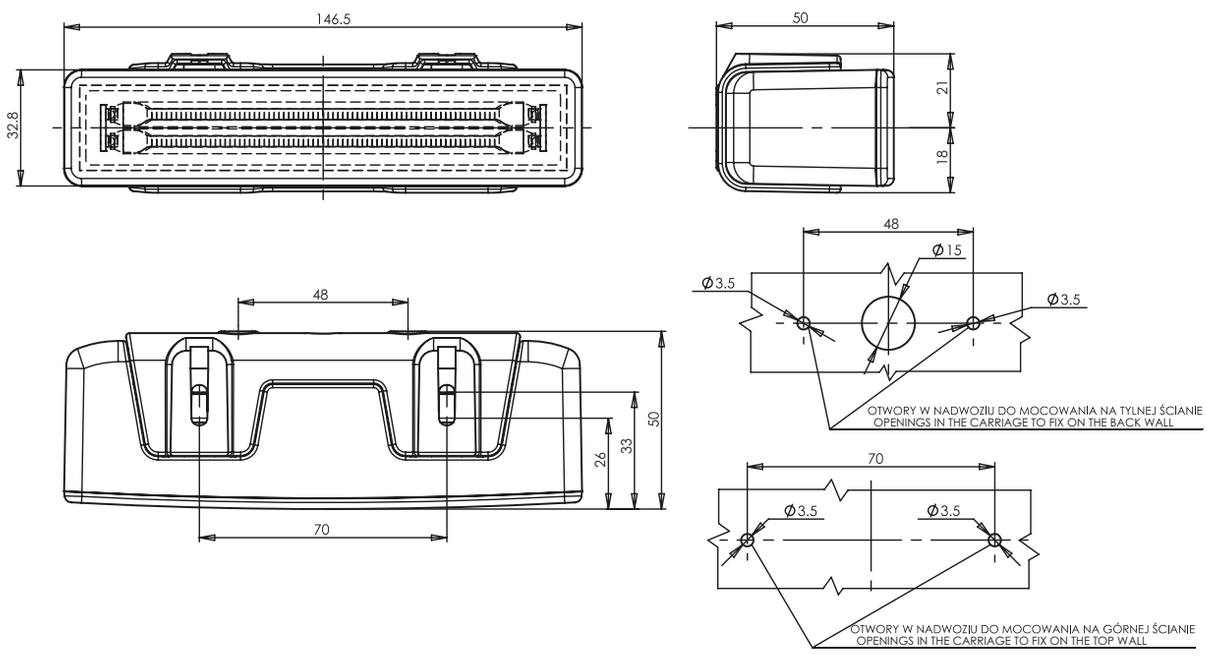


Proiettori fascio, antinebbia e di marcia diurna
Faros delanteros de carretera, antinieblas y diurnas

más sobre: **www.was.eu**

# W116

## proiettore luce diurna
## luz de carretera y posición delantera

IP66/68

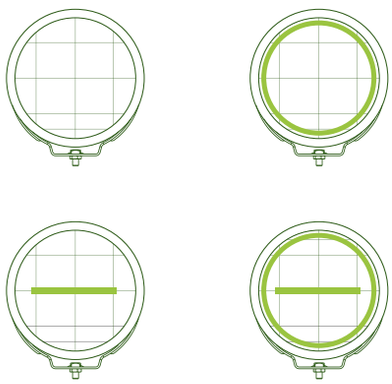

TERAZ POLSKA

E 20

| | numero di catalogo / Nº de catálogo | immagine / imagen | cavo / cable | sorgente luminosa / fuente de luz | lato di montaggio / lado del montaje | tensione di lavoro / tensión de trabajo | di posizione frontali (ring) / posición delantera (ring) | di posizione frontali (line) / posición delantera (line) | fascio / semáforo | numero di marcatura / número de calibre | pz. / pcs |
|---|---|---|---|---|---|---|---|---|---|---|---|
| * | **869** | | 300cm YLY-S 2x0,75mm² | LED | UNIVERSAL | 12V-24V | | | ● | 50 | 3 |
| | **870** | | 300cm YLY-S 3x0,75mm² | LED | UNIVERSAL | 12V-24V | ● | | ● | 50 | 3 |
| | **871** | | 300cm YLY-S 3x0,75mm² | LED | UNIVERSAL | 12V-24V | | ● | ● | 50 | 3 |
| | **872** | | 300cm YLY-S 3x0,75mm² | LED | UNIVERSAL | 12V-24V | ● | ● | ● | 50 | 3 |

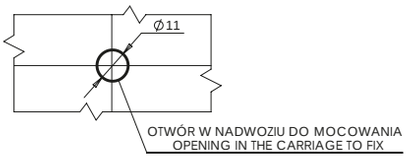


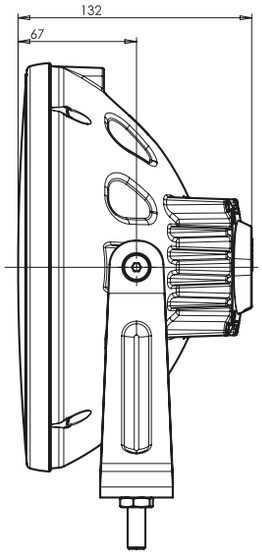


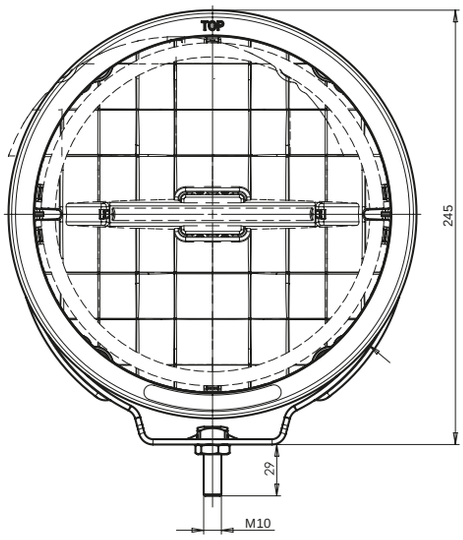

# W116 30, W116 ECO

## proiettore luce diurna
## luz de carretera y posición delantera

IP66/68

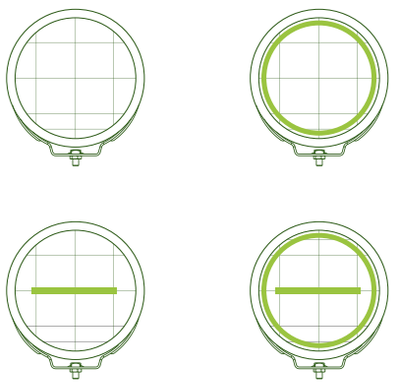

TERAZ POLSKA

| numero di catalogo<br>Nº de catálogo | immagine<br>imagen | cavo<br>cable | sorgente luminosa<br>fuente de luz | lato di montaggio<br>lado del montaje | tensione di lavoro<br>tensión de trabajo | di posizione frontali (ring)<br>posición delantera (ring) | di posizione frontali (line)<br>posición delantera (line) | fascio<br>semáforo | numero di marcatura<br>número de calibre | pz.<br>pcs |
|---|---|---|---|---|---|---|---|---|---|---|
| **869 30** | | 300cm YLY-S 2x0,75mm² | LED | UNIVERSAL | 12V-24V | | | ● | 30 | 3 |
| **869 ECO** | | 300cm YLY-S 2x0,75mm² | LED | UNIVERSAL | 12V-24V | | | ● | 50 | 3 |
| **870 30** | | 300cm YLY-S 3x0,75mm² | LED | UNIVERSAL | 12V-24V | ● | | ● | 30 | 3 |
| **870 ECO** | | 300cm YLY-S 3x0,75mm² | LED | UNIVERSAL | 12V-24V | ● | | ● | 50 | 3 |
| **871 30** | | 300cm YLY-S 3x0,75mm² | LED | UNIVERSAL | 12V-24V | | ● | ● | 30 | 3 |
| **871 ECO** | | 300cm YLY-S 3x0,75mm² | LED | UNIVERSAL | 12V-24V | | ● | ● | 50 | 3 |
| **872 30** | | 300cm YLY-S 3x0,75mm² | LED | UNIVERSAL | 12V-24V | ● | ● | ● | 30 | 3 |
| **872 ECO** | | 300cm YLY-S 3x0,75mm² | LED | UNIVERSAL | 12V-24V | ● | ● | ● | 50 | 3 |

# W149 faro lavoro
## luz de conducción LED
IP66/68

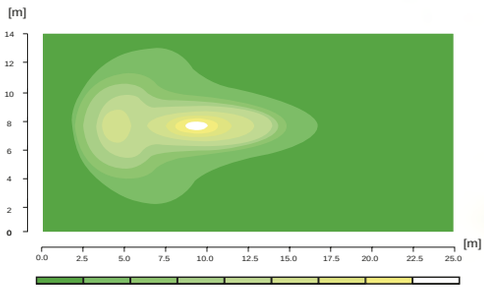

| numero di catalogo<br>Nº de catálogo | immagine<br>imagen | cavo<br>cable | sorgente luminosa<br>fuente de luz | lato di montaggio<br>lado del montaje | tensione di lavoro<br>tensión de trabajo | fascio<br>semáforo | cavo normale<br>cable simple | cavo con connettore Superseal<br>cable con conector Supersal | pz.<br>pcs |
|---|---|---|---|---|---|---|---|---|---|
| 1101 | | 250cm YLY-S 2x1,5mm² | LED | UNIVERSAL | 12V-24V | ● | ● | | 10 |
| * 1101/1 | | 250cm YLY-S 2x1,5mm² | LED | UNIVERSAL | 12V-24V | ● | | ● | 10 |

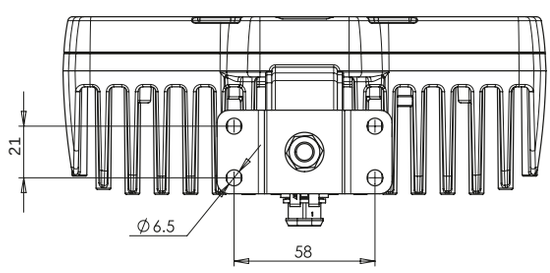


OTWORY W NADWOZIU DO MOCOWANIA
OPENINGS IN THE CARRIAGE TO FIX

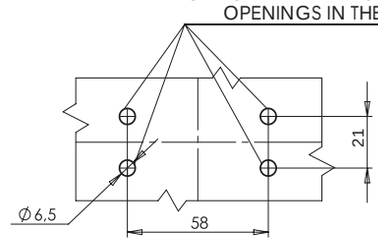


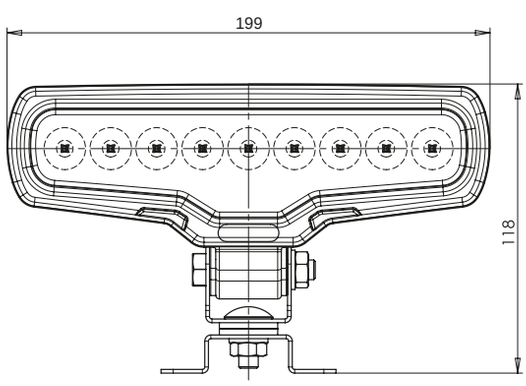


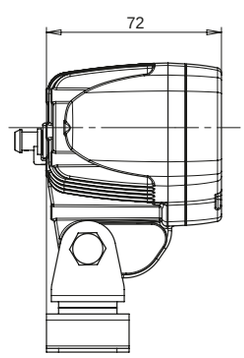


WERSJA MOCOWANIA I
MOUNTING VERSION I

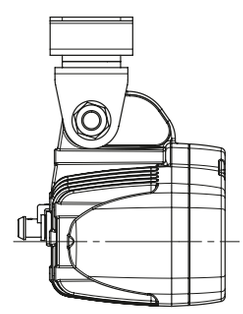

WERSJA MOCOWANIA II
MOUNTING VERSION II

# faro lavoro
# luz diurna
IP66/68

# W176

E 20

| numero di catalogo<br>Nº de catálogo | immagine<br>imagen | cavo<br>cable | sorgente luminosa<br>fuente de luz | lato di montaggio<br>lado del montaje | tensione di lavoro<br>tensión de trabajo | luce di marcia diurna<br>luces diurnas | pz.<br>pcs |
|---|---|---|---|---|---|---|---|
| **1226** | | 250cm YLY-S 3x0,5mm² | LED | UNIVERSAL | 12V \| 24V | ● | 15 |

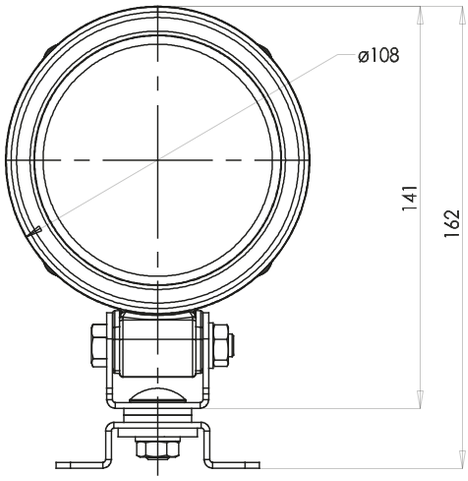


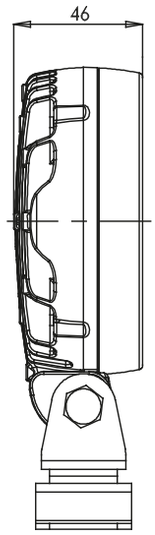


WERSJA MOCOWANIA I
MOUNTING VERSION I

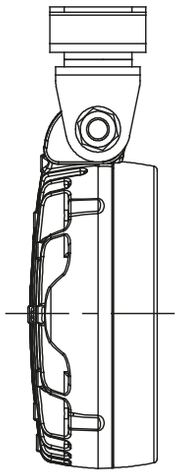

WERSJA MOCOWANIA II
MOUNTING VERSION II

OTWORY W NADWOZIU DO MOCOWANIA
OPENINGS IN THE CARRIAGE TO FIX

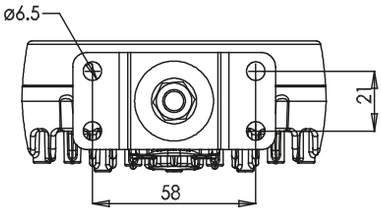


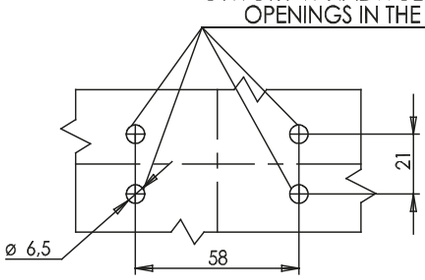


Proiettori fascio, antinebbia e di marcia diurna
Faros delanteros de carretera, antinieblas y diurnas

más sobre: **www.was.eu**

# W180N

## proiettore luz diurna

IP66/68

E 20

| numero di catalogo<br>Nº de catálogo | tipo<br>tipo | immagine<br>imagen | cavo<br>cable | sorgente luminosa<br>fuente de luz | lato di montaggio<br>lado del montaje | tensione di lavoro<br>tensión de trabajo | luce di marcia diurna<br>luces diurnas | neon<br>neon | pz.<br>pcs |
|---|---|---|---|---|---|---|---|---|---|
| **1252** | W180 | | 200cm YLY-S 3x0,5mm² | LED | UNIVERSAL | 12V \| 24V | ● | | 18 |
| **1253** | W180N | | 200cm YLY-S 3x0,5mm² | LED | UNIVERSAL | 12V \| 24V | ● | ● | 18 |

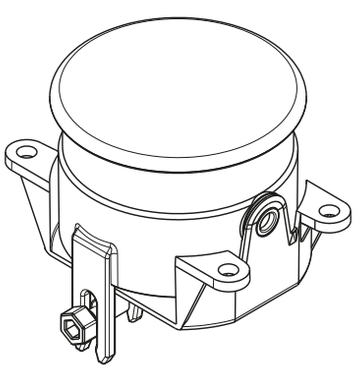

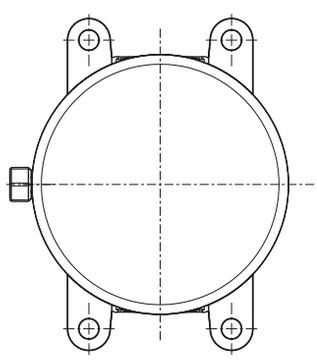

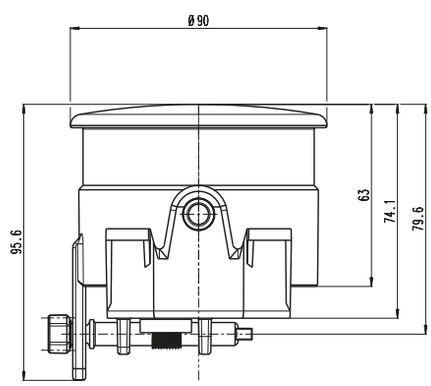

# proiettore fendinebbia
## luz antiniebla delantera

IP66/68

# W181

E 20

| numero di catalogo<br>Nº de catálogo | immagine<br>imagen | cavo<br>cable | sorgente luminosa<br>fuente de luz | lato di montaggio<br>lado del montaje | tensione di lavoro<br>tensión de trabajo | luce fendinebbia<br>luz de niebla | pz.<br>pcs |
|---|---|---|---|---|---|---|---|
| **1254** | | 200cm YLY-S 2x0,5mm² | LED | UNIVERSAL | 12V \| 24V | ● | 18 |

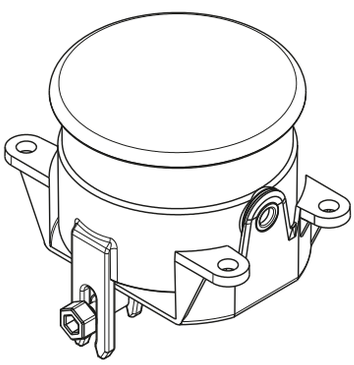

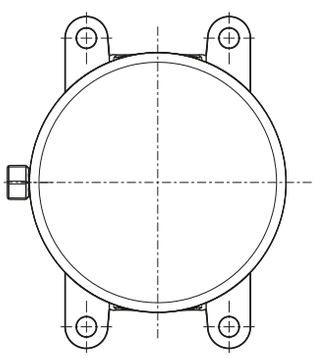

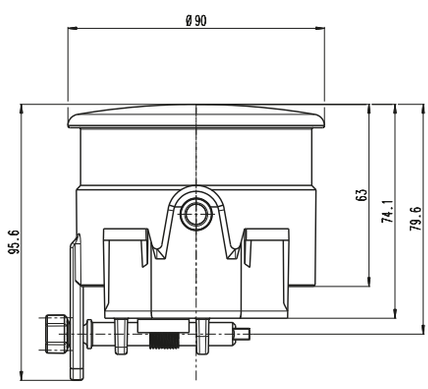


más sobre: **www.was.eu**

# W182N W183

## proiettore fendinebbia piu' luce diurna
## luz de antiniebla y diurna

IP66/68

E 20

| numero di catalogo<br>Nº de catálogo | tipo<br>tipo | immagine<br>imagen | cavo<br>cable | sorgente luminosa<br>fuente de luz | lato di montaggio<br>lado del montaje | tensione di lavoro<br>tensión de trabajo | luce fendinebbia<br>luz de niebla | luce di marcia diurna<br>luces diurnas | neon<br>neon | pz.<br>pcs |
|---|---|---|---|---|---|---|---|---|---|---|
| **1255** | W182 | | 200cm YLY-S 4x0,5mm² | LED | UNIVERSAL | 12V \| 24V | ● | ● | | 18 |
| **1256** | W182N | | 200cm YLY-S 4x0,5mm² | LED | UNIVERSAL | 12V \| 24V | ● | ● | ● | 18 |
| **1257** | W183 | | 200cm YLY-S 4x0,5mm² | LED | UNIVERSAL | 12V \| 24V | ● | ● | | 18 |
| **1355** | W182 | | 200cm YLY-S 3x0,5mm² | LED | UNIVERSAL | 12V \| 24V | | ● | | 18 |
| **1356** | W182N | | 200cm YLY-S 3x0,5mm² | LED | UNIVERSAL | 12V \| 24V | | ● | ● | 18 |
| **1357** | W183 | | 200cm YLY-S 3x0,5mm² | LED | UNIVERSAL | 12V \| 24V | | ● | | 18 |

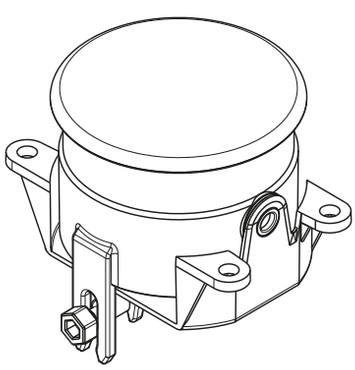

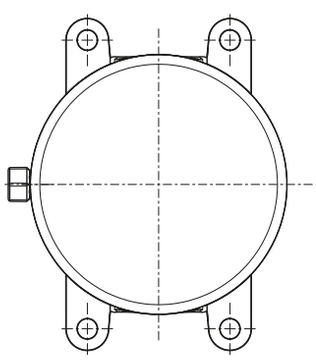

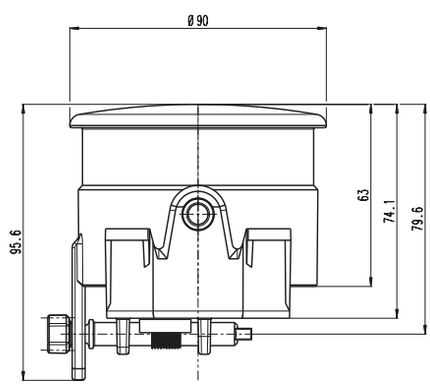

# W188DD

## proiettore luce diurna
## luz de carretera y luz diurna

IP6K9K

E 20

| numero di catalogo<br>Nº de catálogo | tipo<br>tipo | immagine<br>imagen | cavo<br>cable | sorgente luminosa<br>fuente de luz | lato di montaggio<br>lado del montaje | tensione di lavoro<br>tensión de trabajo | luce di posizione<br>luz de posición | fascio sémaforo | fascio anabbagliante<br>haz de cruce | intermittente<br>intermitente | indicatore di direzione dinamico<br>intermitente dinámico | luce di marcia diurna<br>luces diurnas | pz.<br>pcs |
|---|---|---|---|---|---|---|---|---|---|---|---|---|---|
| **1334 L** | W188 | | 2OOcm YLY-S 6xO,75mm² | LED | LEWA | 12V-24V | ● | ● | ● | ● | | ● | 1 |
| **1334 P** | W188 | | 2OOcm YLY-S 6xO,75mm² | LED | PRAWA | 12V-24V | ● | ● | ● | ● | | ● | 1 |
| **1335 L** | W188 | | 2OOcm YLY-S 6xO,75mm² | LED | LEWA | 12V-24V | ● | ● | ● | ● | | ● | 1 |
| **1335 P** | W188 | | 2OOcm YLY-S 6xO,75mm² | LED | PRAWA | 12V-24V | ● | ● | ● | ● | | ● | 1 |
| **1336 DD L** | W188DD | | 2OOcm YLY-S 6xO,75mm² | LED | LEWA | 12V-24V | ● | ● | ● | | ● | ● | 1 |
| **1336 DD P** | W188DD | | 2OOcm YLY-S 6xO,75mm² | LED | PRAWA | 12V-24V | ● | ● | ● | | ● | ● | 1 |
| **1337 DD L** | W188DD | | 2OOcm YLY-S 6xO,75mm² | LED | LEWA | 12V-24V | ● | ● | ● | | ● | ● | 1 |
| **1337 DD P** | W188DD | | 2OOcm YLY-S 6xO,75mm² | LED | PRAWA | 12V-24V | ● | ● | ● | | ● | ● | 1 |

# W212, W213

proiettore luce diurna
luz diurna
IP66/68

E 20

| numero di catalogo<br>Nº de catálogo | tipo<br>tipo | immagine<br>imagen | cavo<br>cable | sorgente luminosa<br>fuente de luz | lato di montaggio<br>lado del montaje | tensione di lavoro<br>tensión de trabajo | luce di marcia diurna<br>luces diurnas | światło pozycyjne<br>position lamp | intermittente<br>intermitente | pz.<br>pcs |
|---|---|---|---|---|---|---|---|---|---|---|
| **1459** | W212 | | 200cm YLY-S 3x0,5mm² | LED | UNIVERSAL | 12V \| 24V | | ● | ● | 18 |
| **1460** | W213 | | 200cm YLY-S 4x0,5mm² | LED | UNIVERSAL | 12V \| 24V | ● | | ● | 18 |

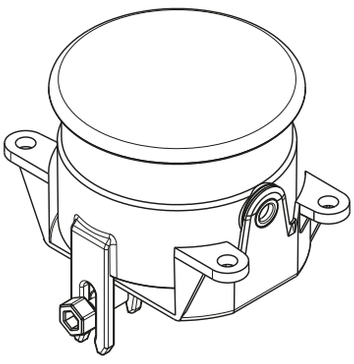

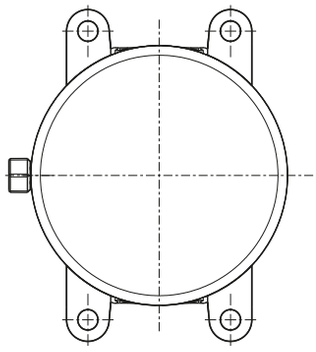

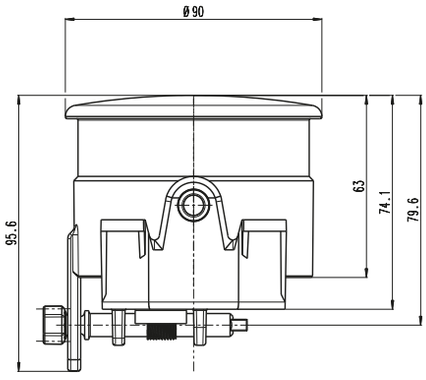

# Note
# Notas

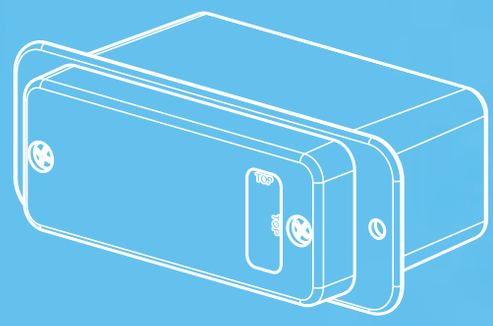

**30** serie di lampade/serie de lámparas
**54** lampade/luces

# Lampade frontali e posteriori a funzione unica

## Luces monofuncionales delanteras y traseras

lampada di retromarcia / luz de marcha atrás **W141**
lampada fendinebbia / luz antiniebla **W142**

| | | | | |
|---|---|---|---|---|
| WE-93 pagina/página 1 | W10 2 | W11 3 | W12 4 | W13 5 |
| W14 6 | W28 7 | W31 8 | W32 9 | W33 10 |
| W34 11 | W35 12 | W87 13 | W83 14 | W83D 15 |
| W84 16 | W84D 17 | W99 18 | W100 19 | W108 20 |
| W139 21 | W141 22 | W142 23 | W156 24 | W159 25 |
| W160 26 | W173DD 27 | W177 28 | W178 29 | W200 30 |
| W207 31 | W215 32 | | | |

# WE-93

## lampada a funzione singola
## luz monofuncional

IP54

E 20

Opzionale / Opcional:

| numero di catalogo<br>Nº de catálogo | immagine<br>imagen | cavo<br>cable | sorgente luminosa<br>fuente de luz | lato di montaggio<br>lado del montaje | tensione di lavoro<br>tensión de trabajo | luce di retromarcia<br>luz de marcha atrás | luce di stop<br>luz de freno | intermitente<br>intermitente | paralume di lampada<br>lente de faro/piloto | pz.<br>pcs |
|---|---|---|---|---|---|---|---|---|---|---|
| **15** | | | BULB | UNIVERSAL | 12V or 24V | ● | | | | 40 |
| **16** | | | BULB | UNIVERSAL | 12V or 24V | | ● | | | 40 |
| **17** | | | BULB | UNIVERSAL | 12V or 24V | | | ● | | 40 |
| **21** |  | | | UNIVERSAL | | | | | ● | 40 |
| **22** | | | | UNIVERSAL | | | | | ● | 40 |
| **23** | | | | UNIVERSAL | | | | | ● | 40 |

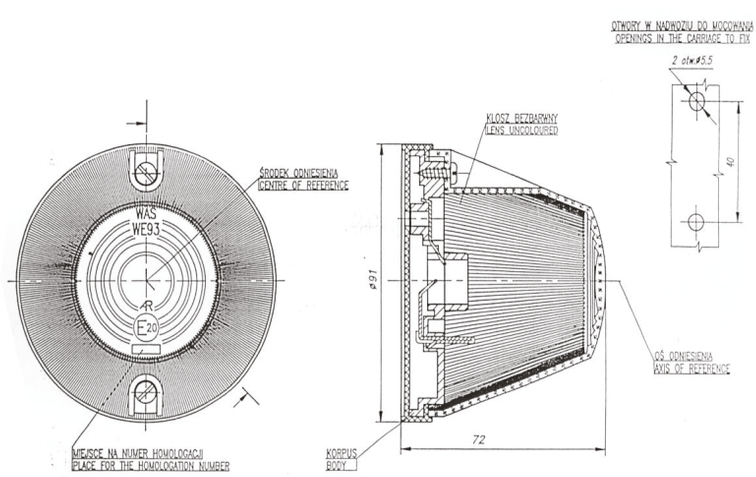


É possibile ordinare questo prodotto con lampadine. Tutti i nostri prodotti dotati di lampadine sono contrassegnati con la lettera „Z" nel numero di catalogo.
es posible pedir este producto con bombillas. Todos nuestros productos equipados con bombillas tienen la letra „Z" en el número de catálogo. Al realizar el pedido, seleccione el producto con o sin bombillas.

# lampada a funzione singola
## luz monofuncional
IP56

# W10

E 20

Opzionale / Opcional:

| numero di catalogo<br>Nº de catálogo | immagine<br>imagen | cavo<br>cable | sorgente luminosa<br>fuente de luz | lato di montaggio<br>lado del montaje | tensione di lavoro<br>tensión de trabajo | luce fendinebbia<br>luz de niebla | vita di fissaggio<br>tornillo de fijación | cerniera d'angolo<br>bisagra de ángulo | paralume di lampada<br>lente de faro/piloto | pz.<br>pcs |
|---|---|---|---|---|---|---|---|---|---|---|
| **57** | | 18cm LgY-S 1mm² | BULB | UNIVERSAL | 12V or 24V | ● | ● | | | 30 |
| **57U** | | 18cm LgY-S 1mm² | BULB | UNIVERSAL | 12V or 24V | ● | | ● | | 30 |
| **62** | | | | UNIVERSAL | | | | | ● | 60 |

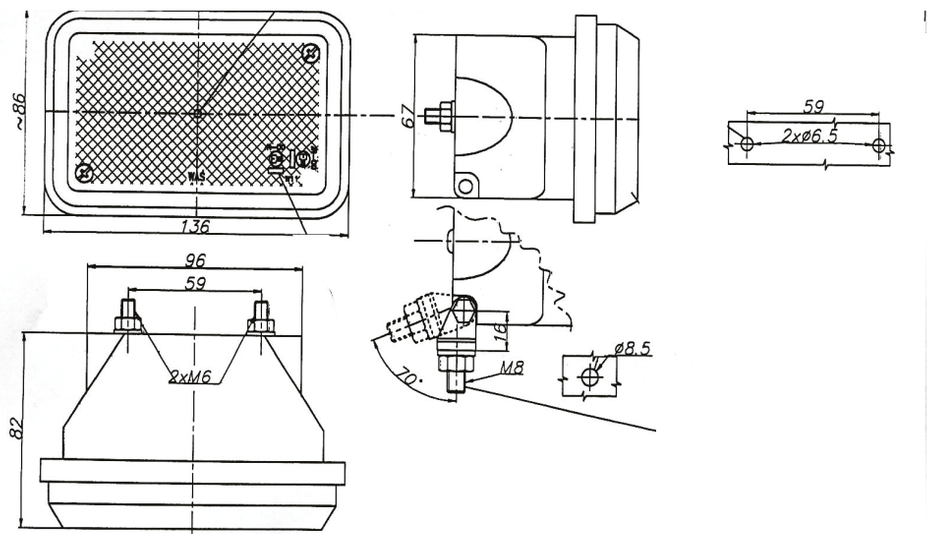


É possibile ordinare questo prodotto con lampadine. Tutti i nostri prodotti dotati di lampadine sono contrassegnati con la lettera „Z" nel numero di catalogo.
es posible pedir este producto con bombillas. Todos nuestros productos equipados con bombillas tienen la letra „Z" en el número de catálogo. Al realizar el pedido, seleccione el producto con o sin bombillas.



más sobre: www.was.eu

# W11

## lampada a funzione singola
## luz monofuncional

IP56

E 20

Opzionale / Opcional:

| numero di catalogo<br>Nº de catálogo | immagine<br>imagen | cavo<br>cable | sorgente luminosa<br>fuente de luz | lato di montaggio<br>lado del montaje | tensione di lavoro<br>tensión de trabajo | luce di retromarcia<br>luz de marcha atrás | vita di fissaggio<br>tornillo de fijación | cerniera d'angolo<br>bisagra de ángulo | paralume di lampada<br>lente de faro/piloto | pz.<br>pcs |
|---|---|---|---|---|---|---|---|---|---|---|
| **58** | | 18cm LgY-S 1mm² | BULB | UNIVERSAL | 12V or 24V | ● | ● | | | 30 |
| **58U** | | 18cm LgY-S 1mm² | BULB | UNIVERSAL | 12V or 24V | ● | | ● | | 30 |
| **63** | | | | UNIVERSAL | | | | | ● | 60 |

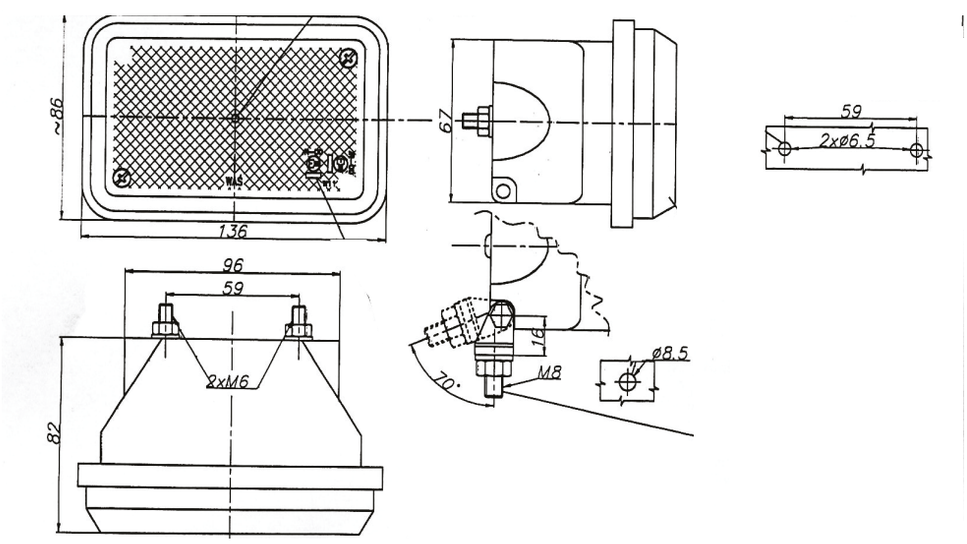


É possibile ordinare questo prodotto con lampadine. Tutti i nostri prodotti dotati di lampadine sono contrassegnati con la lettera „Z" nel numero di catalogo.
es posible pedir este producto con bombillas. Todos nuestros productos equipados con bombillas tienen la letra „Z" en el número de catálogo. Al realizar el pedido, seleccione el producto con o sin bombillas.

# lampada a funzione singola
## luz monofuncional
IP56

# W12

E 20

Opzionale / Opcional:

| numero di catalogo<br>Nº de catálogo | immagine<br>imagen | cavo<br>cable | sorgente luminosa<br>fuente de luz | lato di montaggio<br>lado del montaje | tensione di lavoro<br>tensión de trabajo | intermittente<br>intermitente | vita di fissaggio<br>tornillo de fijación | paralume di lampada<br>lente de faro/piloto | pz.<br>pcs |
|---|---|---|---|---|---|---|---|---|---|
| **59** | | 18cm LgY-S 1mm² | BULB | UNIVERSAL | 12V or 24V | ● | ● | | 30 |
| **64** | | | | UNIVERSAL | | | | ● | 60 |

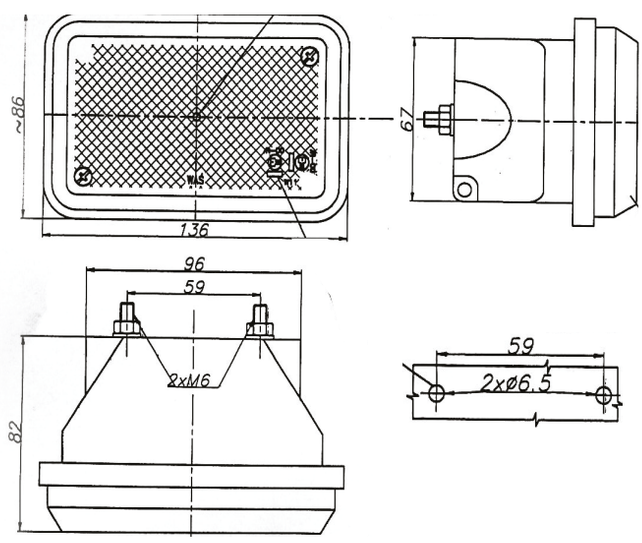


É possibile ordinare questo prodotto con lampadine. Tutti i nostri prodotti dotati di lampadine sono contrassegnati con la lettera „Z" nel numero di catalogo.
es posible pedir este producto con bombillas. Todos nuestros productos equipados con bombillas tienen la letra „Z" en el número de catálogo. Al realizar el pedido, seleccione el producto con o sin bombillas.

# W13

## lampada a funzione singola
## luz monofuncional

IP56

E 20

Opzionale / Opcional:

| numero di catalogo<br>Nº de catálogo | immagine<br>imagen | cavo<br>cable | sorgente luminosa<br>fuente de luz | lato di montaggio<br>lado del montaje | tensione di lavoro<br>tensión de trabajo | luce di stop<br>luz de freno | vita di fissaggio<br>tornillo de fijación | paralume di lampada<br>lente de faro/piloto | pz.<br>pcs |
|---|---|---|---|---|---|---|---|---|---|
| **60** | | 18cm LgY-S 1mm² | BULB | UNIVERSAL | 12V or 24V | ● | ● | | 30 |
| **65** | | | | UNIVERSAL | | | | ● | 60 |

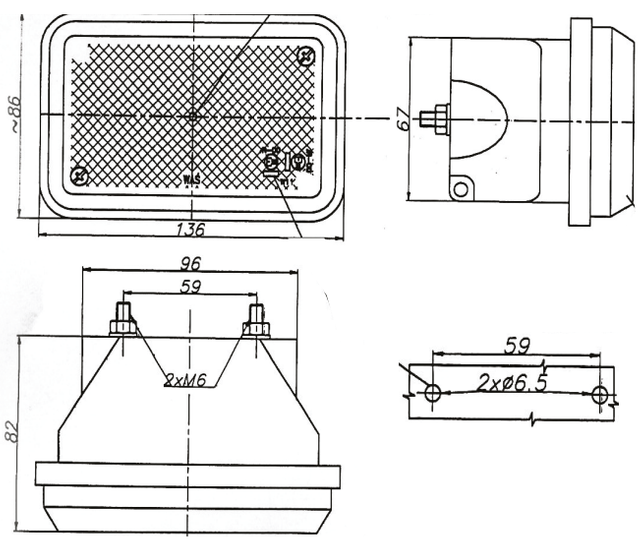


É possibile ordinare questo prodotto con lampadine. Tutti i nostri prodotti dotati di lampadine sono contrassegnati con la lettera „Z" nel numero di catalogo.
es posible pedir este producto con bombillas. Todos nuestros productos equipados con bombillas tienen la letra „Z" en el número de catálogo. Al realizar el pedido, seleccione el producto con o sin bombillas.

# lampada a funzione singola
## luz monofuncional
IP56

# W14

E 20

Opzionale / Opcional:

| numero di catalogo<br>Nº de catálogo | immagine<br>imagen | cavo<br>cable | sorgente luminosa<br>fuente de luz | lato di montaggio<br>lado del montaje | tensione di lavoro<br>tensión de trabajo | światło pozycyjne<br>position light | vita di fissaggio<br>tornillo de fijación | paralume di lampada<br>lente de faro/piloto | pz.<br>pcs |
|---|---|---|---|---|---|---|---|---|---|
| **61** | | 18cm LgY-S 1mm² | BULB | UNIVERSAL | 12V or 24V | ● | ● | | 30 |
| **66** | | | | UNIVERSAL | | | | ● | 60 |

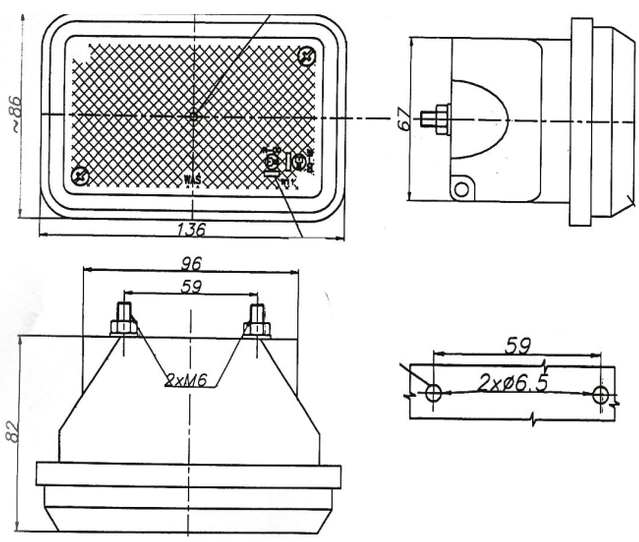


É possibile ordinare questo prodotto con lampadine. Tutti i nostri prodotti dotati di lampadine sono contrassegnati con la lettera „Z" nel numero di catalogo.
es posible pedir este producto con bombillas. Todos nuestros productos equipados con bombillas tienen la letra „Z" en el número de catálogo. Al realizar el pedido, seleccione el producto con o sin bombillas.

# W28

## fanale ingombro anteriore e posteriore
## luz monofuncional

IP66/68

E 20

| | numero di catalogo<br>Nº de catálogo | immagine<br>imagen | cavo<br>cable | sorgente luminosa<br>fuente de luz | lato di montaggio<br>lado del montaje | tensione di lavoro<br>tensión de trabajo | luce di stop<br>luz de freno | pz.<br>pcs |
|---|---|---|---|---|---|---|---|---|
| | **146.1.53** | | 38cm LgY-S 0,75mm² | LED | UNIVERSAL | 12V | ● | 36 |
| | **146.2.53** | | 38cm LgY-S 0,75mm² | LED | UNIVERSAL | 12V | ● | 36 |
| * | **146.3.53** | | 38cm LgY-S 0,75mm² | LED | UNIVERSAL | 12V | ● | 36 |
| | **147.1.53** | | 38cm LgY-S 0,75mm² | LED | UNIVERSAL | 24V | ● | 36 |
| | **147.2.53** | | 38cm LgY-S 0,75mm² | LED | UNIVERSAL | 24V | ● | 36 |
| * | **147.3.53** | | 38cm LgY-S 0,75mm² | LED | UNIVERSAL | 24V | ● | 36 |

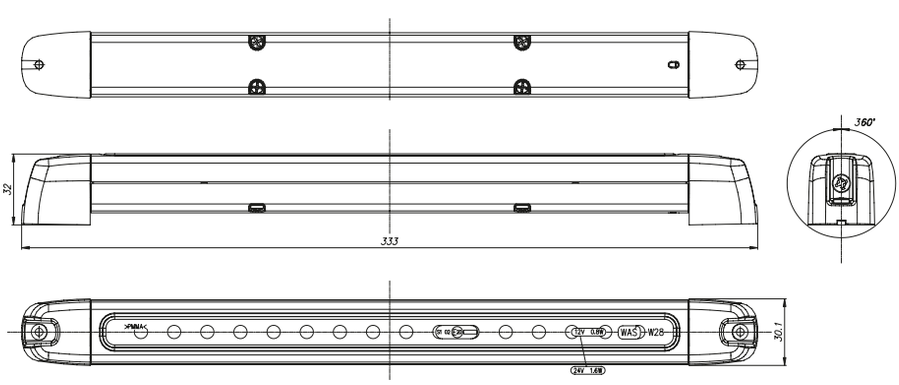

# fanale fendinebbia posteriore rosso
## luz monofuncional
IP66/68

# W31

E 20

| numero di catalogo<br>Nº de catálogo | immagine<br>imagen | cavo<br>cable | sorgente luminosa<br>fuente de luz | lato di montaggio<br>lado del montaje | tensione di lavoro<br>tensión de trabajo | luce fendinebbia<br>luz de niebla | pz.<br>pcs |
|---|---|---|---|---|---|---|---|
| **168** | | 38cm LgY-S 0,75mm² | LED | UNIVERSAL | 12V | ● | 24 |
| **169** | | 38cm LgY-S 0,75mm² | LED | UNIVERSAL | 24V | ● | 24 |

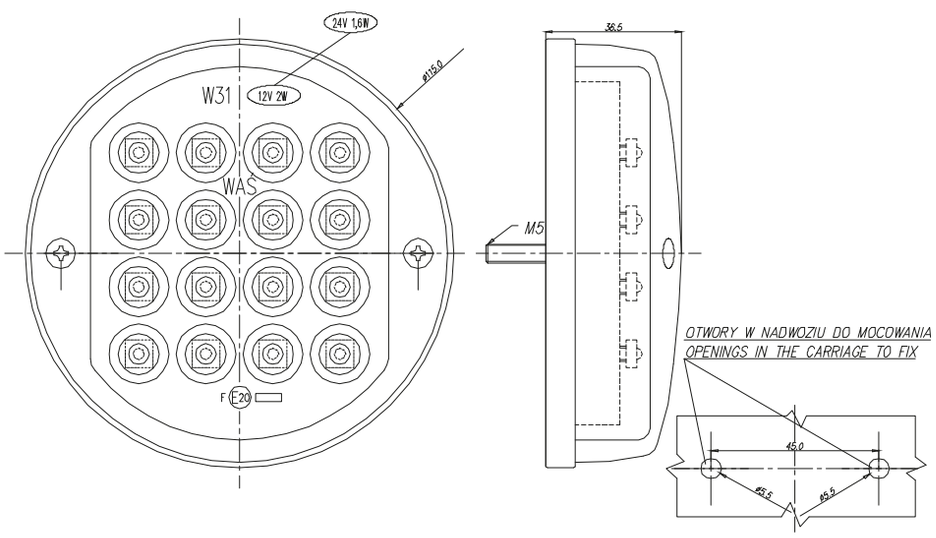


Lampade frontali e posteriori a funzione unica
Luces monofuncionales delanteras y traseras

más sobre: **www.was.eu**

# W32

## fanale indicazione posteriore arancio
## luz monofuncional

IP66/68

E 20

| numero di catalogo<br>Nº de catálogo | immagine<br>imagen | cavo<br>cable | sorgente luminosa<br>fuente de luz | lato di montaggio<br>lado del montaje | tensione di lavoro<br>tensión de trabajo | intermittente<br>intermitente | pz.<br>pcs |
|---|---|---|---|---|---|---|---|
| **170** | | 38cm LgY-S 0,75mm² | LED | UNIVERSAL | 12V | ● | 24 |
| **171** | | 38cm LgY-S 0,75mm² | LED | UNIVERSAL | 24V | ● | 24 |

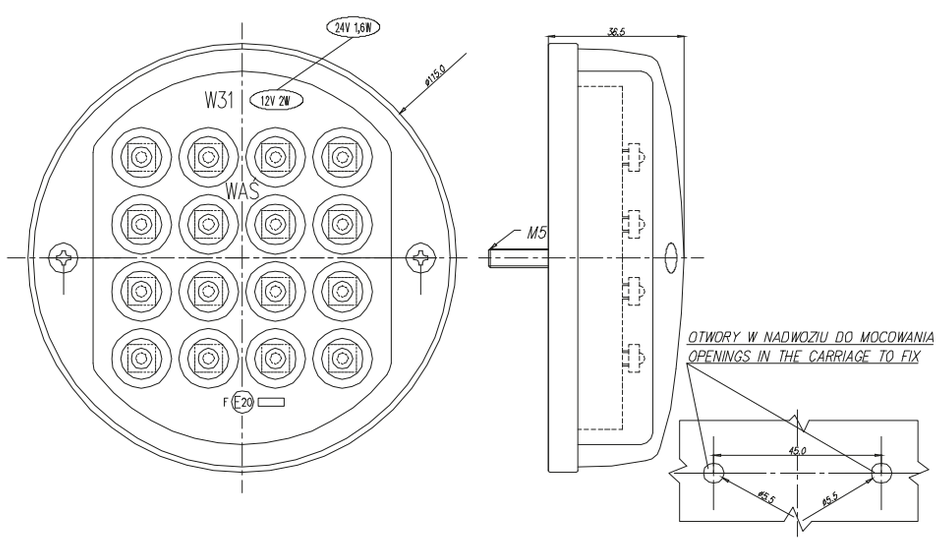

# fanale retromarcia posteriore bianco
## luz monofuncional
IP66/68

# W33

E 20

| numero di catalogo<br>Nº de catálogo | immagine<br>imagen | cavo<br>cable | sorgente luminosa<br>fuente de luz | lato di montaggio<br>lado del montaje | tensione di lavoro<br>tensión de trabajo | luce di retromarcia<br>luz de marcha atrás | pz.<br>pcs |
|---|---|---|---|---|---|---|---|
| **172** | | 38cm LgY-S 0,75mm² | LED | UNIVERSAL | 12V | ● | 24 |
| **173** | | 38cm LgY-S 0,75mm² | LED | UNIVERSAL | 24V | ● | 24 |

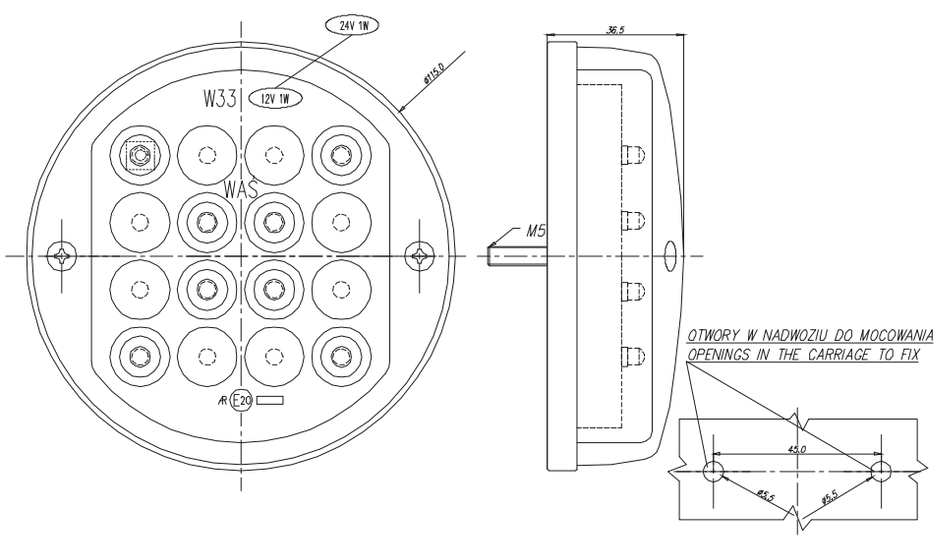


Lampade frontali e posteriori a funzione unica
Luces monofuncionales delanteras y traseras

más sobre: **www.was.eu**

# W34

## lampada a funzione singola
## luz monofuncional

IP66/68

E 20

| | numero di catalogo<br>Nº de catálogo | immagine<br>imagen | cavo<br>cable | sorgente luminosa<br>fuente de luz | lato di montaggio<br>lado del montaje | tensione di lavoro<br>tensión de trabajo | luce di posizione<br>luz de posición | pz.<br>pcs |
|---|---|---|---|---|---|---|---|---|
| * | **174** | | 38cm LgY-S 0,75mm² | LED | UNIVERSAL | 12V | ● | 24 |
| * | **175** | | 38cm LgY-S 0,75mm² | LED | UNIVERSAL | 24V | ● | 24 |

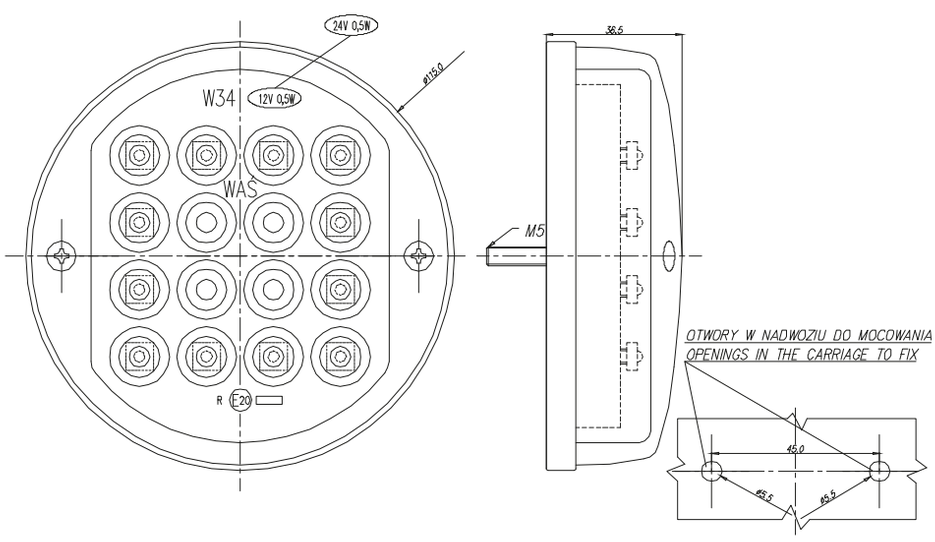

# fanale stop posteriore rosso
## luz monofuncional
IP66/68

# W35

E 20

| | numero di catalogo<br>Nº de catálogo | immagine<br>imagen | cavo<br>cable | sorgente luminosa<br>fuente de luz | lato di montaggio<br>lado del montaje | tensione di lavoro<br>tensión de trabajo | luce di stop<br>luz de freno | pz.<br>pcs |
|---|---|---|---|---|---|---|---|---|
| * | **176** | | 38cm LgY-S 0,75mm² | LED | UNIVERSAL | 12V | ● | 24 |
| | **177** | | 38cm LgY-S 0,75mm² | LED | UNIVERSAL | 24V | ● | 24 |

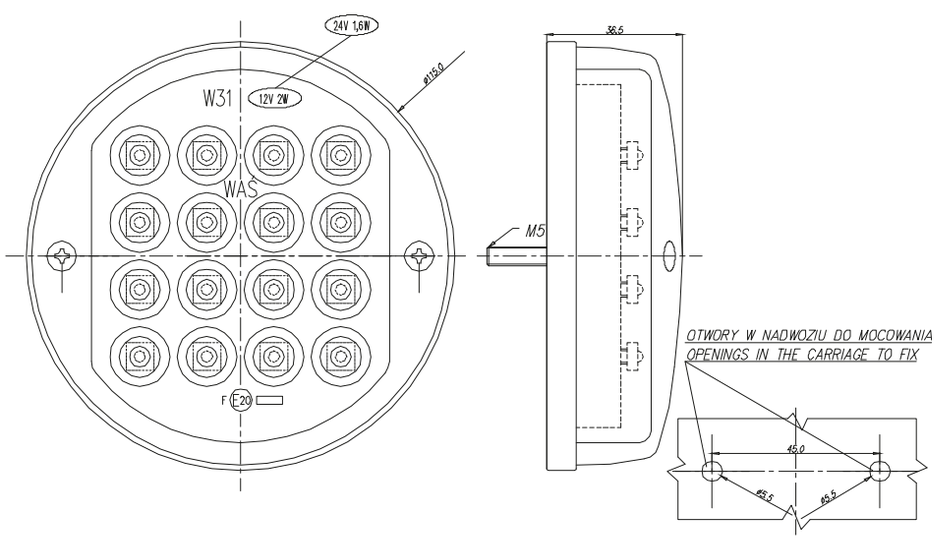


Lampade frontali e posteriori a funzione unica
Luces monofuncionales delanteras y traseras

más sobre: **www.was.eu**

# W87 fanale ingombro anteriore e posteriore
## luz monofuncional
IP66/68

E 20

| numero di catalogo<br>Nº de catálogo | immagine<br>imagen | cavo<br>cable | sorgente luminosa<br>fuente de luz | lato di montaggio<br>lado del montaje | tensione di lavoro<br>tensión de trabajo | luce di stop<br>luz de freno | paralume incolore<br>lente transparente car lights | paralume rosso<br>lente roja | pz.<br>pcs |
|---|---|---|---|---|---|---|---|---|---|
| **681** | | 39cm LgY-S 0,75mm² | LED | UNIVERSAL | 12V-24V | ● | ● | | 100 |
| **682** | | 39cm LgY-S 0,75mm² | LED | UNIVERSAL | 12V-24V | ● | | ● | 100 |

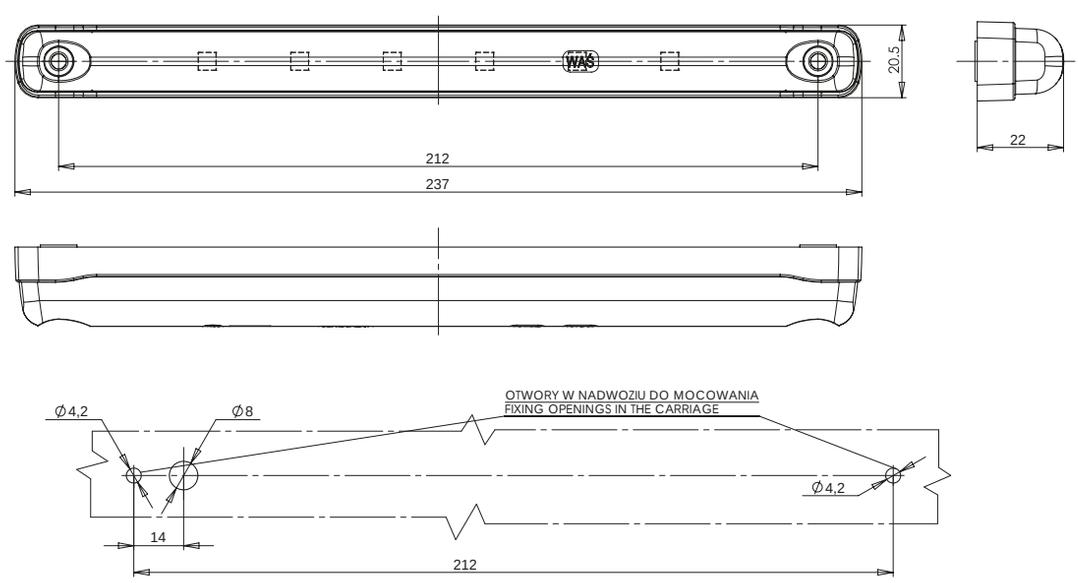

# fanale universale rosso fendinebbia lampada
## luz monofuncional
IP56

# W83

E 20

Opzionale / Opcional:

| numero di catalogo<br>Nº de catálogo | immagine<br>imagen | cavo<br>cable | sorgente luminosa<br>fuente de luz | lato di montaggio<br>lado del montaje | tensione di lavoro<br>tensión de trabajo | luce fendinebbia<br>luz de niebla | vita di fissaggio<br>tornillo de fijación | cerniera d'angolo<br>bisagra de ángulo | pz.<br>pcs |
|---|---|---|---|---|---|---|---|---|---|
| **699** | | | BULB | UNIVERSAL | 12V or 24V | ● | ● | | 35 |
| **699Z** | | | BULB | UNIVERSAL | 12V or 24V | ● | | ● | 35 |

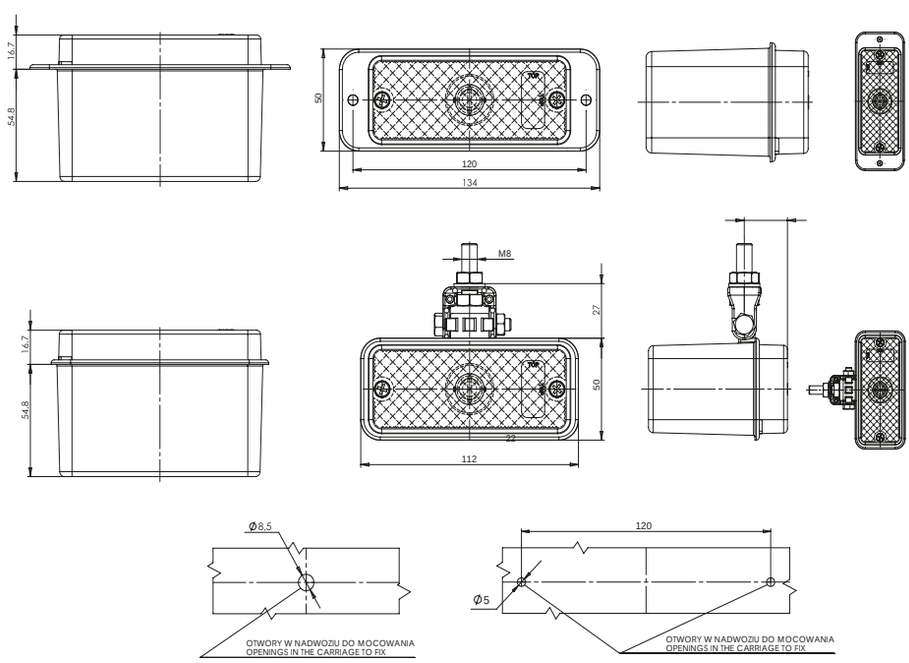


**„Z"** dispositivo a cerniera.
dispositivo con bisagras.

É possibile ordinare questo prodotto con lampadine. Tutti i nostri prodotti dotati di lampadine sono contrassegnati con la lettera „Z" nel numero di catalogo.
es posible pedir este producto con bombillas. Todos nuestros productos equipados con bombillas tienen la letra „Z" en el número de catálogo. Al realizar el pedido, seleccione el producto con o sin bombillas.

# W83D

## fanale universale rosso fendinebbia
## luz monofuncional

IP66/68

E 20

| numero di catalogo<br>Nº de catálogo | immagine<br>imagen | cavo<br>cable | sorgente luminosa<br>fuente de luz | lato di montaggio<br>lado del montaje | tensione di lavoro<br>tensión de trabajo | luce fendinebbia<br>luz de niebla | pz.<br>pcs |
|---|---|---|---|---|---|---|---|
| **700** | | 38cm LgY-S 0,75mm² | LED | UNIVERSAL | 12V-24V | ● | 100 |
| **700KR** | | 38cm LgY-S 0,75mm² | LED | UNIVERSAL | 12V-24V | ● | 100 |

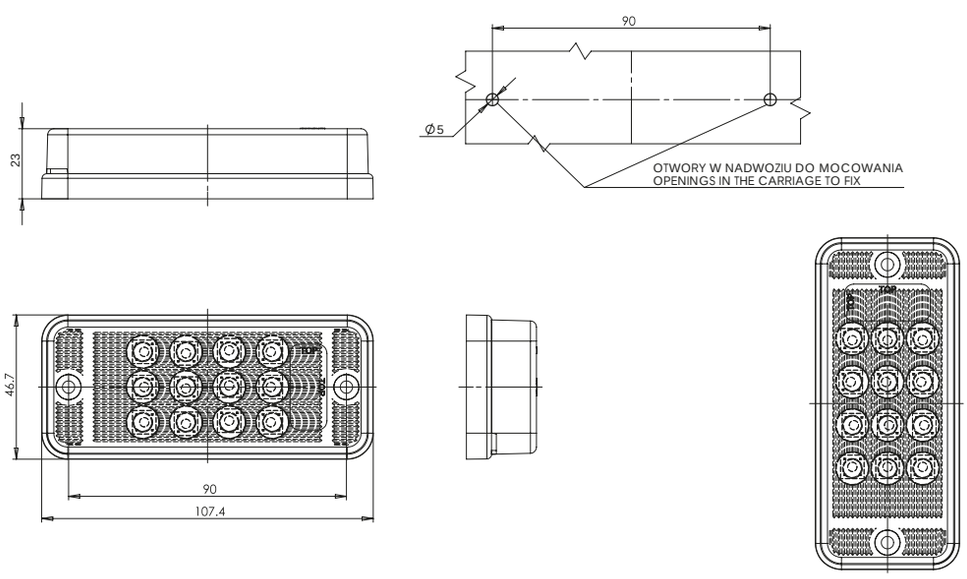

# fanale universale bianco retromarcia lampada
## luz monofuncional
IP56

# W84

E 20

Opzionale / Opcional:

| numero di catalogo<br>Nº de catálogo | immagine<br>imagen | cavo<br>cable | sorgente luminosa<br>fuente de luz | lato di montaggio<br>lado del montaje | tensione di lavoro<br>tensión de trabajo | luce di retromarcia<br>luz de marcha atrás | vita di fissaggio<br>tornillo de fijación | cerniera d'angolo<br>bisagra de ángulo | pz.<br>pcs |
|---|---|---|---|---|---|---|---|---|---|
| **701** | | | BULB | UNIVERSAL | 12V or 24V | ● | ● | | 35 |
| **701Z** | | | BULB | UNIVERSAL | 12V or 24V | ● | | ● | 35 |

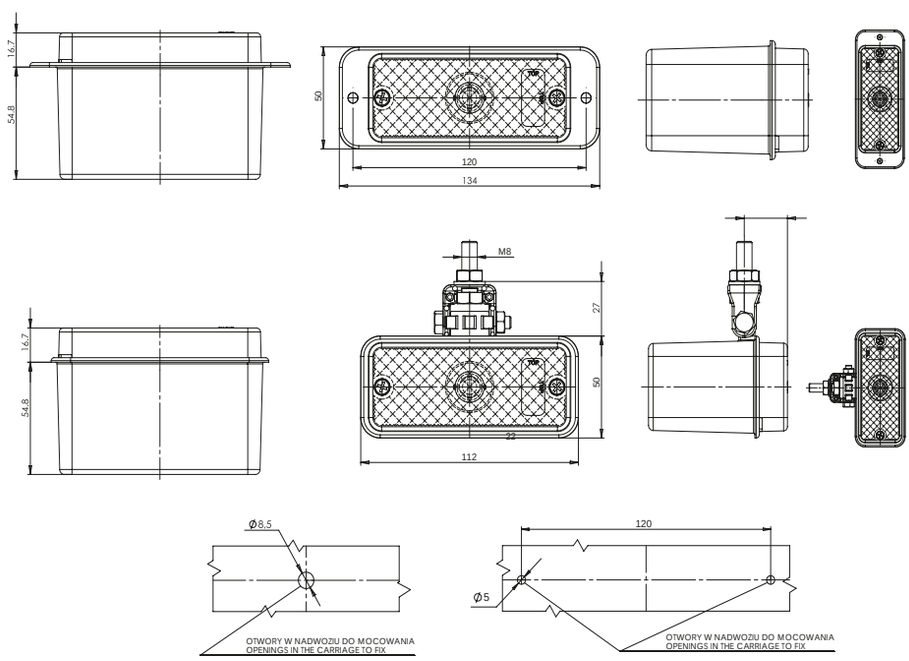


„Z" dispositivo a cerniera.
dispositivo con bisagras.

É possibile ordinare questo prodotto con lampadine. Tutti i nostri prodotti dotati di lampadine sono contrassegnati con la lettera „Z" nel numero di catalogo.
es posible pedir este producto con bombillas. Todos nuestros productos equipados con bombillas tienen la letra „Z" en el número de catálogo. Al realizar el pedido, seleccione el producto con o sin bombillas.

# W84D

## fanale universale bianco retromarcia
## luz monofuncional

IP66/68

E 20

| numero di catalogo<br>Nº de catálogo | immagine<br>imagen | cavo<br>cable | sorgente luminosa<br>fuente de luz | lato di montaggio<br>lado del montaje | tensione di lavoro<br>tensión de trabajo | luce di retromarcia<br>luz de marcha atrás | pz.<br>pcs |
|---|---|---|---|---|---|---|---|
| **702** | | 38cm LgY-S 0,75mm² | LED | UNIVERSAL | 12V or 24V | ● | 100 |

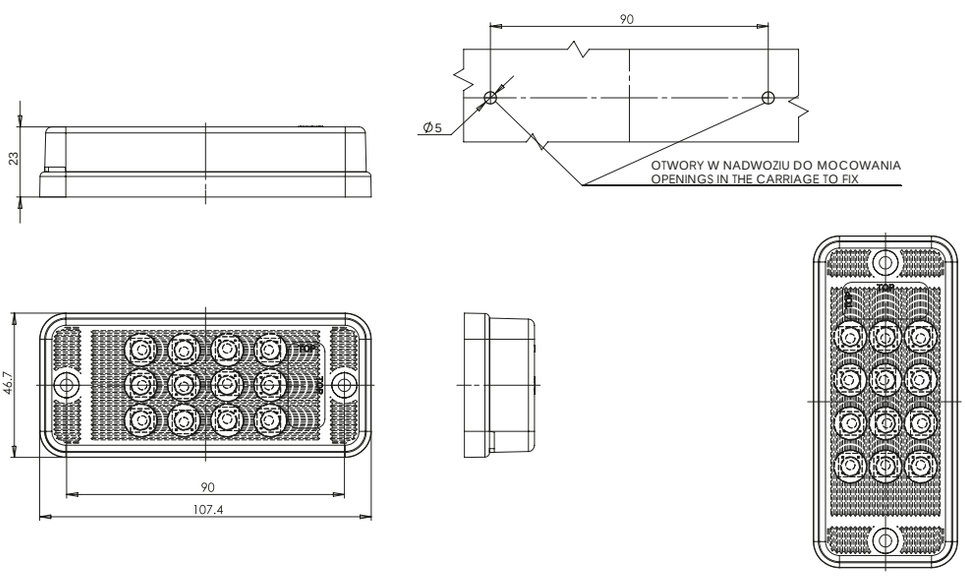

# fanale universale rosso fendinebbia
## luz monofuncional
IP56

# W99

E 20

| numero di catalogo<br>Nº de catálogo | immagine<br>imagen | cavo<br>cable | sorgente luminosa<br>fuente de luz | lato di montaggio<br>lado del montaje | tensione di lavoro<br>tensión de trabajo | luce fendinebbia<br>luz de niebla | pz.<br>pcs |
|---|---|---|---|---|---|---|---|
| **748** | | 245cm YLY-S 2xO,75mm² | LED | UNIVERSAL | 12V-24V | ● | 24 |

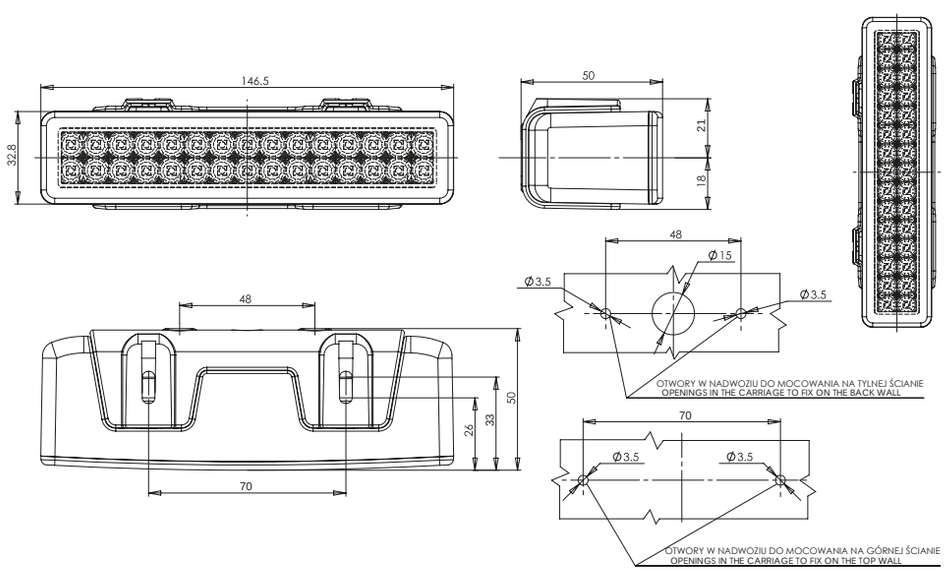




más sobre: www.was.eu

# W100

## fanale universale bianco retromarcia
## luz monofuncional

IP56

E 20

| numero di catalogo<br>Nº de catálogo | immagine<br>imagen | cavo<br>cable | sorgente luminosa<br>fuente de luz | lato di montaggio<br>lado del montaje | tensione di lavoro<br>tensión de trabajo | luce di retromarcia<br>luz de marcha atrás | pz.<br>pcs |
|---|---|---|---|---|---|---|---|
| **749** | | 245cm YLY-S 2xO,75mm² | LED | UNIVERSAL | 12V-24V | ● | 24 |

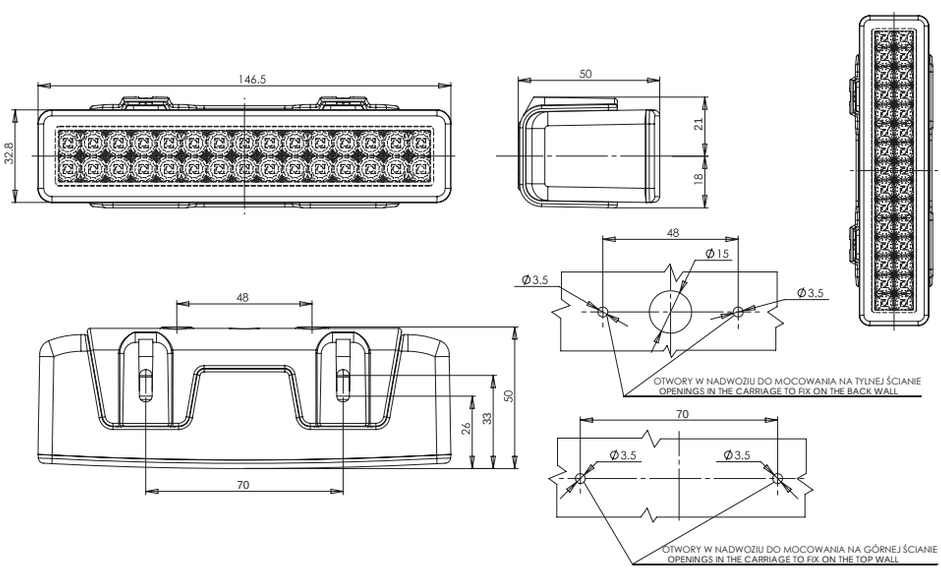

# faro lavoro
## luz monofuncional
IP56

# W108

E 20

| numero di catalogo<br>Nº de catálogo | immagine<br>imagen | cavo<br>cable | sorgente luminosa<br>fuente de luz | lato di montaggio<br>lado del montaje | tensione di lavoro<br>tensión de trabajo | luce di retromarcia<br>luz de marcha atrás | pz.<br>pcs |
|---|---|---|---|---|---|---|---|
| **806** | | 250cm YLY-S 2x0,75mm² | LED | UNIVERSAL | 12V-24V | ● | 16 |

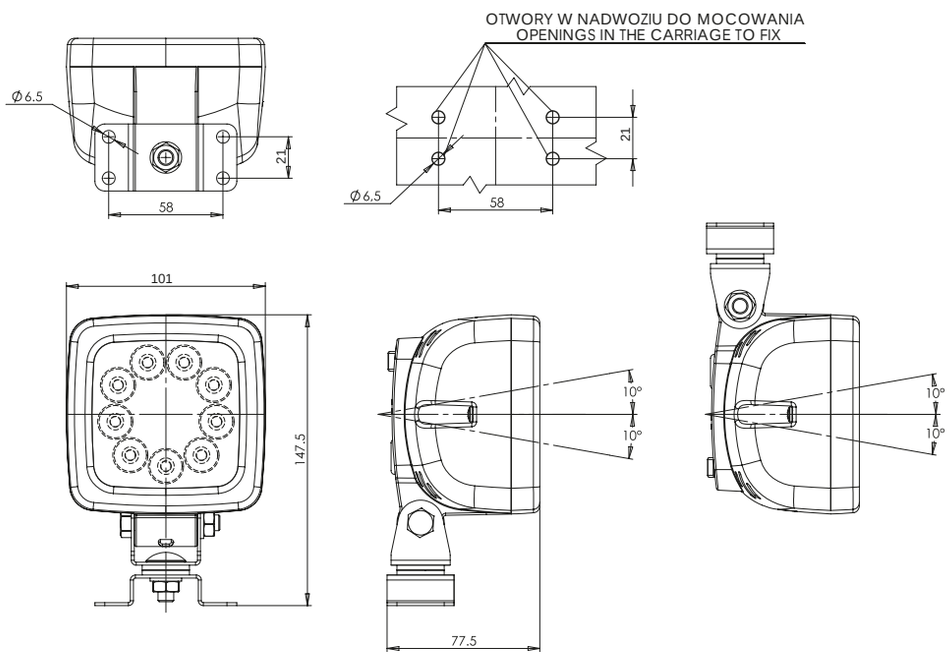

# W139

## fanale stop
## luz monofuncional

IP66/68

E 20

| numero di catalogo<br>Nº de catálogo | immagine<br>imagen | cavo<br>cable | sorgente luminosa<br>fuente de luz | lato di montaggio<br>lado del montaje | tensione di lavoro<br>tensión de trabajo | luce di stop<br>luz de freno | pz.<br>pcs |
|---|---|---|---|---|---|---|---|
| **1077** | | 38cm LgY-S 0,75mm² | LED | UNIVERSAL | 12V-24V | ● | 100 |

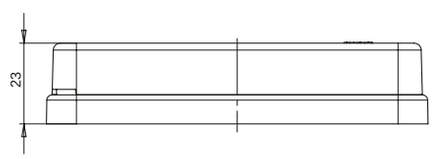


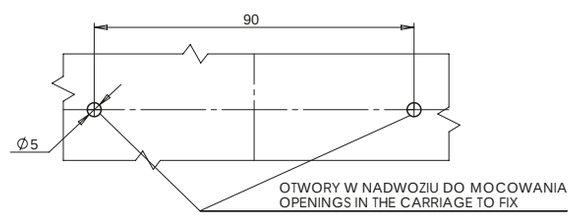


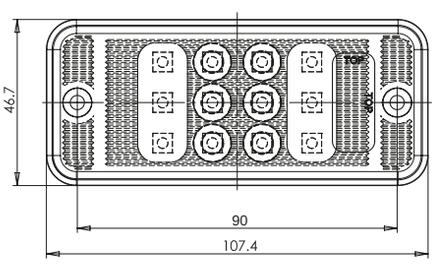


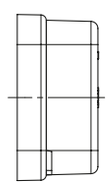

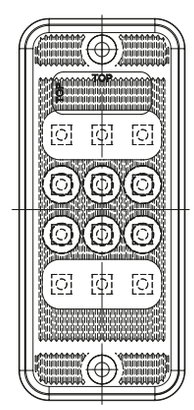

# fanale retronebbia rotondo con cornice
## luz monofuncional
IP66/68

# W141

E 20

| numero di catalogo<br>Nº de catálogo | immagine<br>imagen | cavo<br>cable | sorgente luminosa<br>fuente de luz | lato di montaggio<br>lado del montaje | tensione di lavoro<br>tensión de trabajo | luce fendinebbia<br>luz de niebla | montaggio su 3 viti<br>montaje con 3 tornillos | copertura posteriore con viti<br>carcasa trasera con tornillos | pz.<br>pcs |
|---|---|---|---|---|---|---|---|---|---|
| **1082** | | 200cm YLY-S 2x0,5mm² | LED | UNIVERSAL | 12V-24V | ● | ● | | 10 |
| **1082/1** | | 200cm YLY-S 2x0,5mm² | LED | UNIVERSAL | 12V-24V | ● | | ● | 10 |

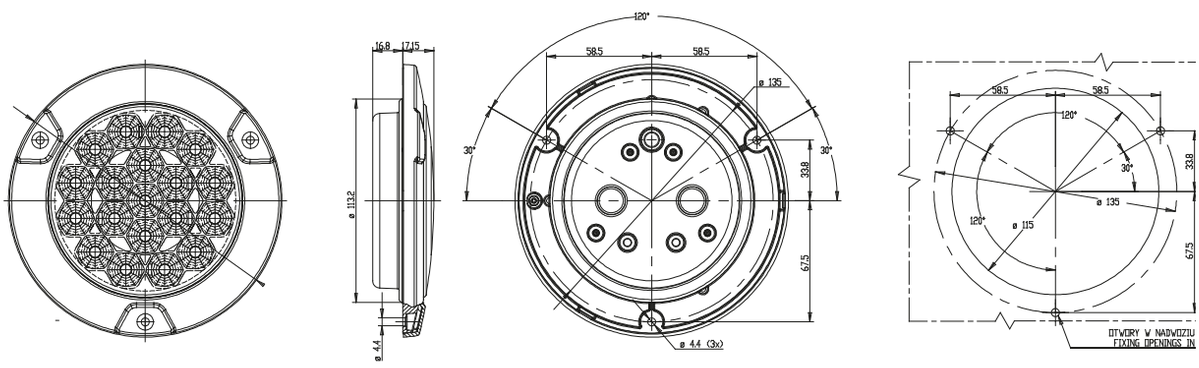


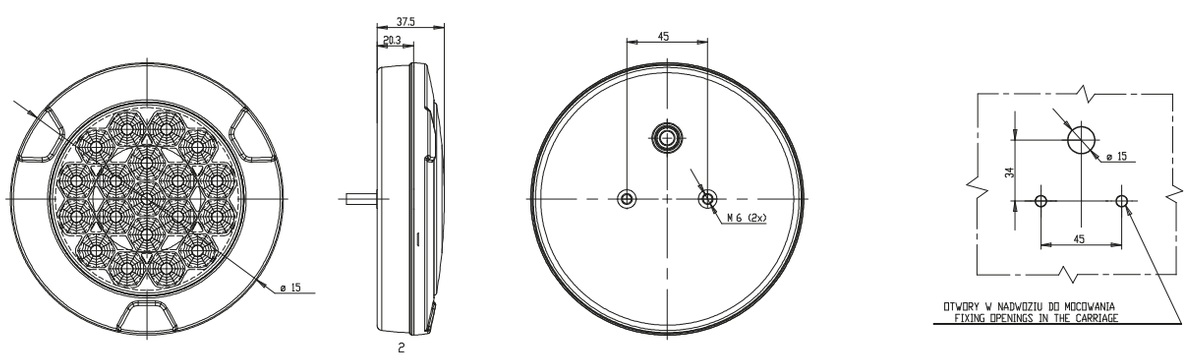


Lampade frontali e posteriori a funzione unica
Luces monofuncionales delanteras y traseras

más sobre: **www.was.eu**

# W142

## fanale retromarcia rotondo con cornice
## luz monofuncional

IP66/68

E 20

| numero di catalogo<br>Nº de catálogo | immagine<br>imagen | cavo<br>cable | sorgente luminosa<br>fuente de luz | lato di montaggio<br>lado del montaje | tensione di lavoro<br>tensión de trabajo | luce di retromarcia<br>luz de marcha atrás | montaggio su 3 viti<br>montaje con 3 tornillos | copertura posteriore con viti<br>carcasa trasera con tornillos | pz.<br>pcs |
|---|---|---|---|---|---|---|---|---|---|
| **1083** | | 200cm YLY-S 2x0,5mm² | LED | UNIVERSAL | 12V-24V | ● | ● | | 10 |
| **1083/1** | | 200cm YLY-S 2x0,5mm² | LED | UNIVERSAL | 12V-24V | ● | | ● | 10 |

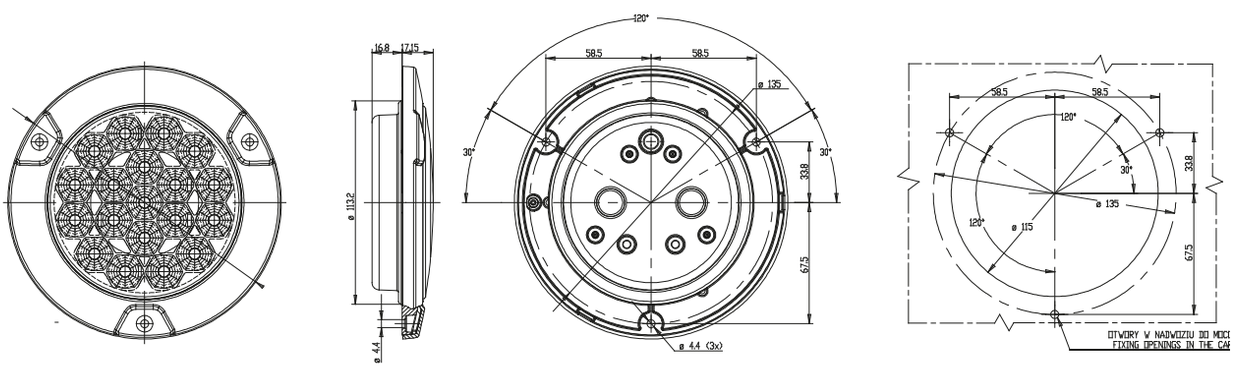


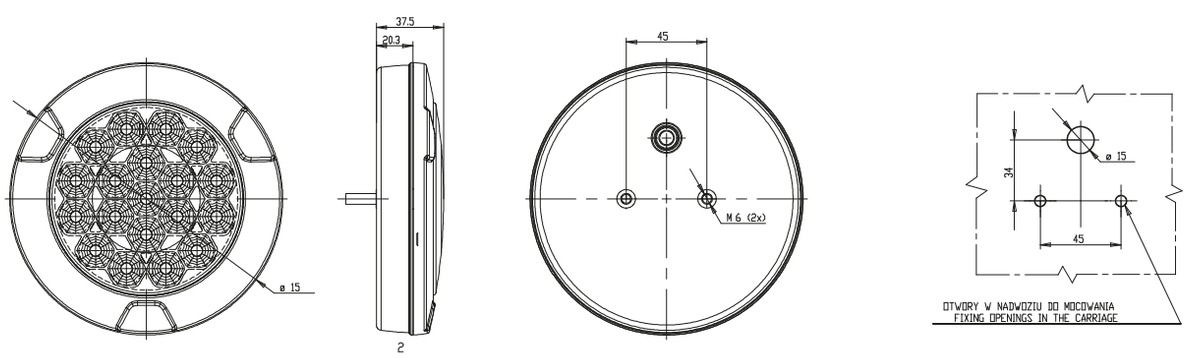

# fanale di direzione rotondo con cornice
## luz monofuncional
IP66/68

# W156

| | numero di catalogo<br>Nº de catálogo | tipo<br>tipo | immagine<br>imagen | cavo<br>cable | sorgente luminosa<br>fuente de luz | lato di montaggio<br>lado del montaje | tensione di lavoro<br>tensión de trabajo | luce indicatore della direzione di marcia^luz en dirección a la conducción | montaggio su 3 viti<br>montaje con 3 tornillos | copertura posteriore con viti<br>carcasa trasera con tornillos | pz.<br>pcs |
|---|---|---|---|---|---|---|---|---|---|---|---|
| * | **1132** | W156 | | 200cm YLY-S 2x0,5mm² | LED | UNIVERSAL | 12V-24V | ● | ● | | 10 |
| | **1132/I** | W156 | | 200cm YLY-S 2x0,5mm² | LED | UNIVERSAL | 12V-24V | ● | | ● | 10 |
| * | **1132N** | W156N | | 200cm YLY-S 2x0,5mm² | LED | UNIVERSAL | 12V-24V | ● | ● | | 10 |
| * | **1132N/I** | W156N | | 200cm YLY-S 2x0,5mm² | LED | UNIVERSAL | 12V-24V | ● | | ● | 10 |

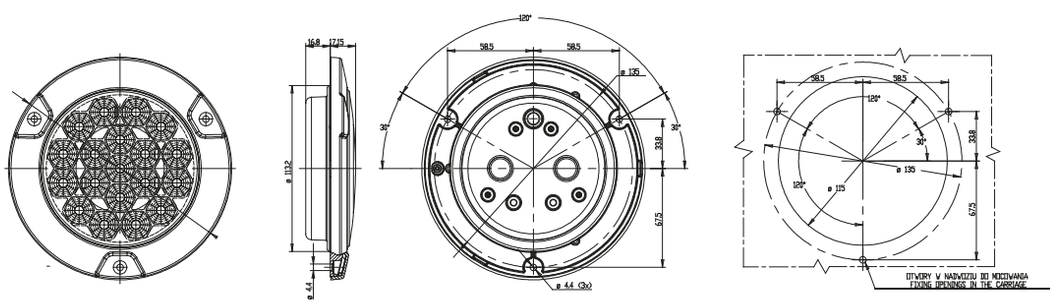


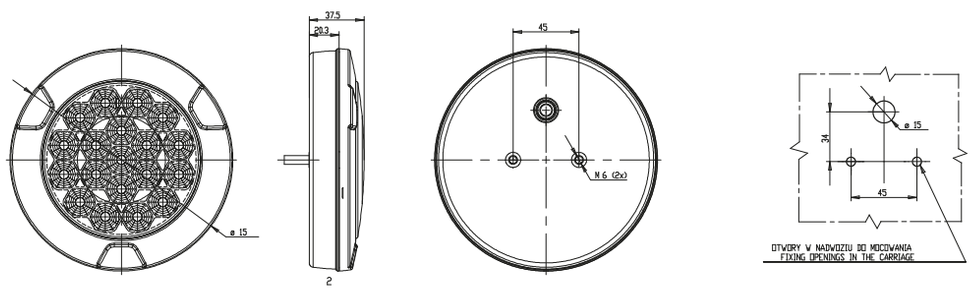


Lampade frontali e posteriori a funzione unica
Luces monofuncionales delanteras y traseras

más sobre: **www.was.eu**

# W159

## fanale terzo stop
## luz monofuncional

IP66/68

| numero di catalogo<br>Nº de catálogo | immagine<br>imagen | cavo<br>cable | sorgente luminosa<br>fuente de luz | lato di montaggio<br>lado del montaje | tensione di lavoro<br>tensión de trabajo | luce di stop<br>luz de freno | montaggio dietro vetro<br>montaje detrás del cristal | montaggio anche verticale<br>también montaje vertical | pz.<br>pcs |
|---|---|---|---|---|---|---|---|---|---|
| **1142** | | 38cm LGY-S 0,75mm² | LED | UNIVERSAL | 12V \| 24V | ● | ● | ● | 36 |

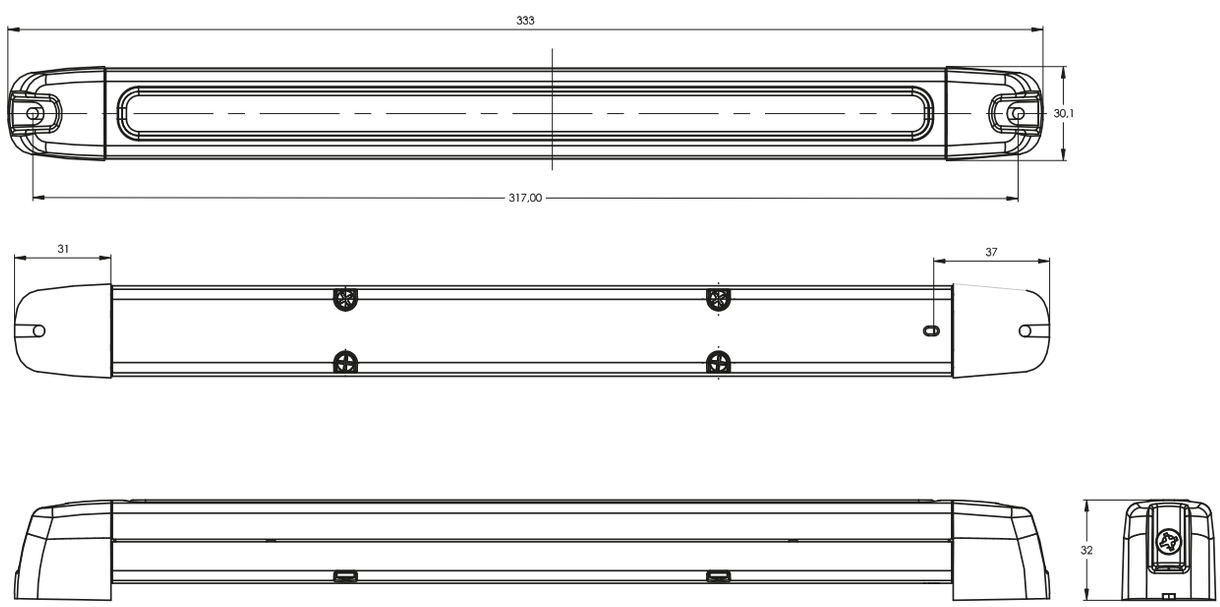

# fanale terzo stop
## luz monofuncional
IP66/68

# W160

| numero di catalogo<br>Nº de catálogo | immagine<br>imagen | cavo<br>cable | sorgente luminosa<br>fuente de luz | lato di montaggio<br>lado del montaje | tensione di lavoro<br>tensión de trabajo | luce di stop<br>luz de freno | montaggio anche verticale<br>también montaje vertical | pz.<br>pcs |
|---|---|---|---|---|---|---|---|---|
| **1143** | | 38cm LGY-S 0,75mm² | LED | UNIVERSAL | 12V-24V | ● | ● | 100 |

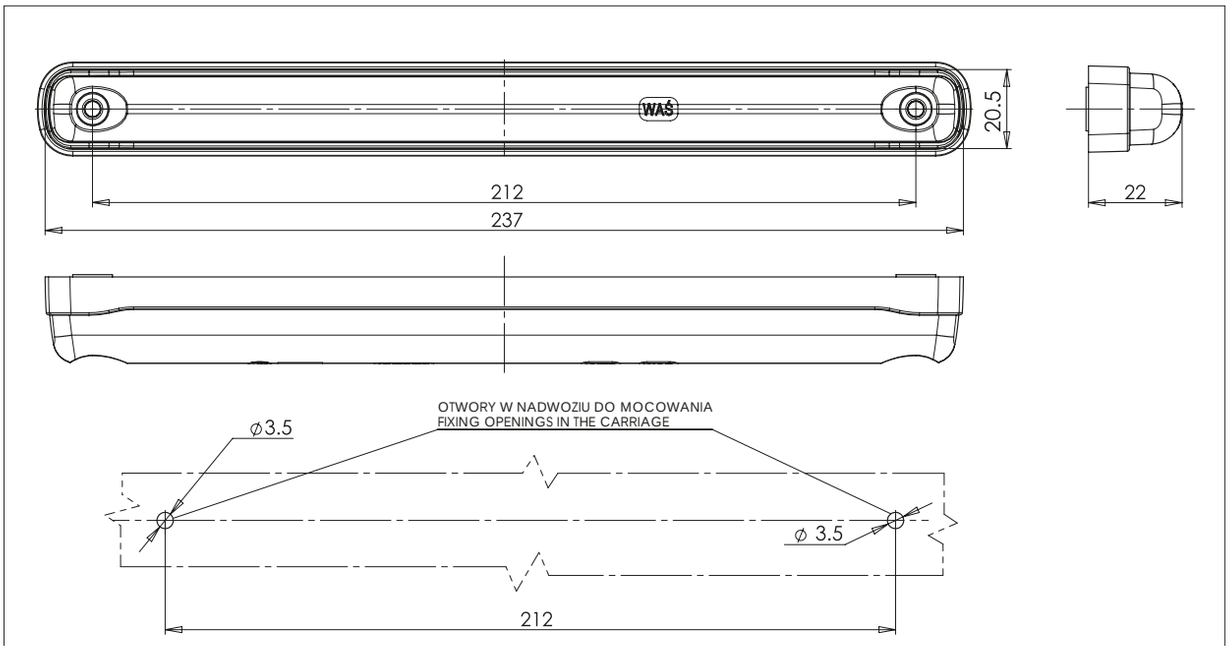


Lampade frontali e posteriori a funzione unica
Luces monofuncionales delanteras y traseras

más sobre: **www.was.eu**

# W173DD

## lampada a funzione singola
## luz monofuncional

IP66/68

| numero di catalogo<br>Nº de catálogo | immagine<br>imagen | cavo<br>cable | sorgente luminosa<br>fuente de luz | lato di montaggio<br>lado del montaje | tensione di lavoro<br>tensión de trabajo | indicatore di direzione dinamico<br>intermitente dinámico | pz.<br>pcs |
|---|---|---|---|---|---|---|---|
| **1217DD** | | 50cm YLY-S 2x0,5mm² | LED | UNIVERSAL | 12V-24V | ● | 65 |

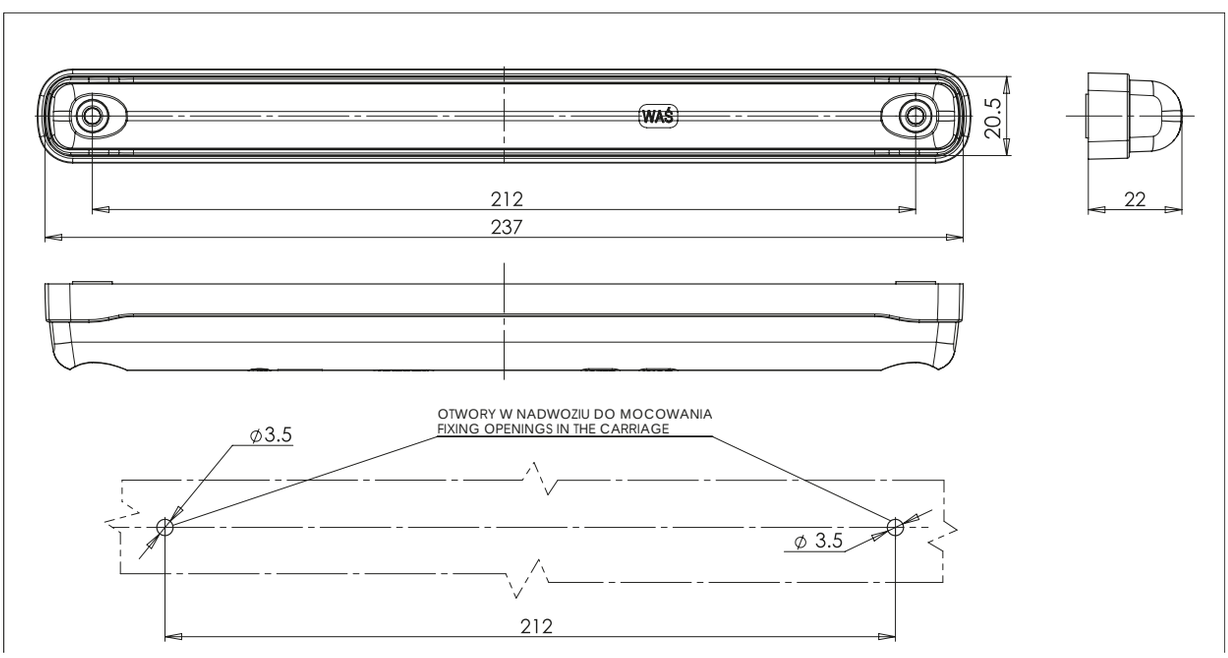

# faro lavoro
## luz monofuncional
IP66/68

# W177

| numero di catalogo<br>Nº de catálogo | immagine<br>imagen | cavo<br>cable | sorgente luminosa<br>fuente de luz | lato di montaggio<br>lado del montaje | tensione di lavoro<br>tensión de trabajo | luce di retromarcia<br>luz de marcha atrás | pz.<br>pcs |
|---|---|---|---|---|---|---|---|
| **1227** | | 250cm YLY-S 2x0,75mm² | LED | UNIVERSAL | 12V \| 24V | ● | 15 |

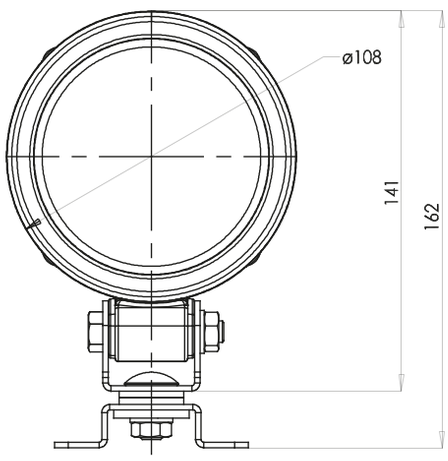


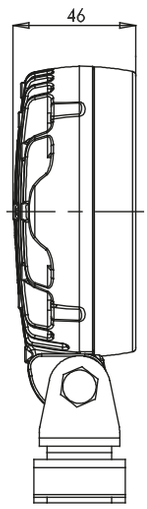


WERSJA MOCOWANIA I
MOUNTING VERSION I

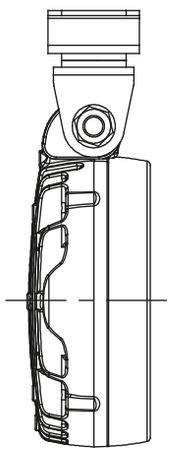

WERSJA MOCOWANIA II
MOUNTING VERSION II

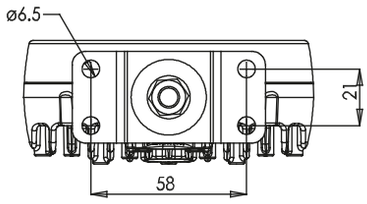


OTWORY W NADWOZIU DO MOCOWANIA
OPENINGS IN THE CARRIAGE TO FIX

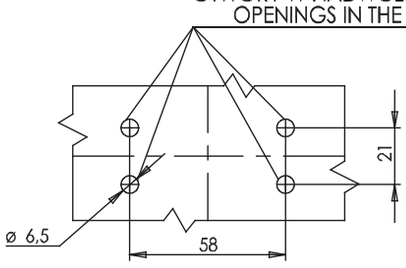


Lampade frontali e posteriori a funzione unica
Luces monofuncionales delanteras y traseras

más sobre: **www.was.eu**

# W178 faro lavoro
## luz monofuncional
IP66/68

E 20

| numero di catalogo<br>Nº de catálogo | immagine<br>imagen | cavo<br>cable | sorgente luminosa<br>fuente de luz | lato di montaggio<br>lado del montaje | tensione di lavoro<br>tensión de trabajo | luce di retromarcia<br>luz de marcha atrás | pz.<br>pcs |
|---|---|---|---|---|---|---|---|
| **1228** | | 250cm YLY-S 2x0,75mm² | LED | UNIVERSAL | 12V \| 24V | ● | 15 |

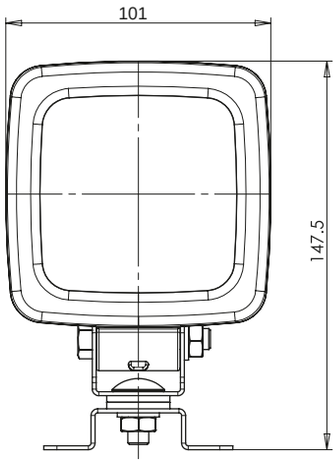


WERSJA MOCOWANIA I
MOUNTING VERSION I

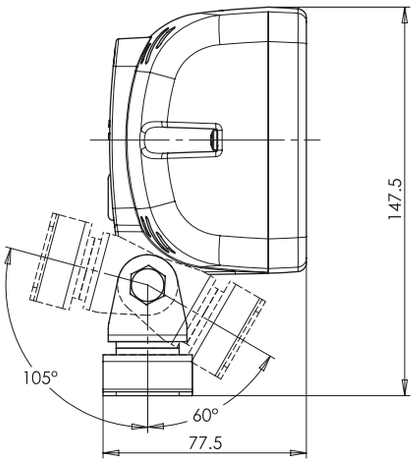


WERSJA MOCOWANIA II
MOUNTING VERSION II

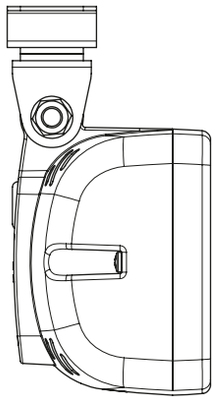

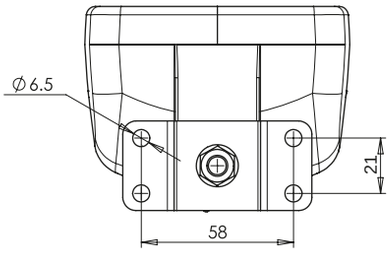


OTWORY W NADWOZIU DO MOCOWANIA
OPENINGS IN THE CARRIAGE TO FIX

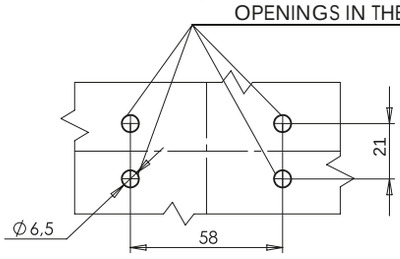

# fanale
# luz monofuncional
IP66/68

# W200

E 20

| numero di catalogo<br>Nº de catálogo | immagine<br>imagen | cavo<br>cable | sorgente luminosa<br>fuente de luz | lato di montaggio<br>lado del montaje | tensione di lavoro<br>tensión de trabajo | luce di stop<br>luz de freno | pz.<br>pcs |
|---|---|---|---|---|---|---|---|
| **1405** | | 38cm LGY-5 0,75mm² | LED | UNIVERSAL | 12V/24V | ● | 100 |
| **1405KR** | | 38cm LGY-5 0,75mm² | LED | UNIVERSAL | 12V/24V | ● | 100 |

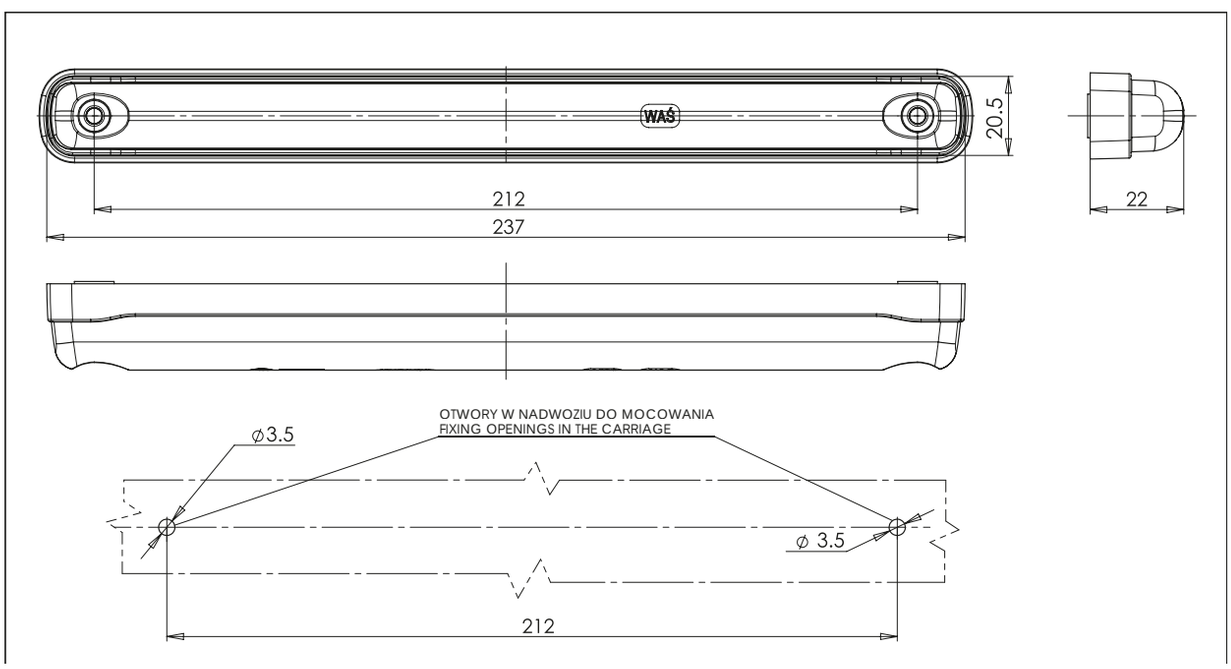


Lampade frontali e posteriori a funzione unica
Luces monofuncionales delanteras y traseras

más sobre: **www.was.eu**

# W207

## fanale
## luz monofuncional

IP66/68

E 20

| numero di catalogo<br>Nº de catálogo | immagine<br>imagen | cavo<br>cable | sorgente luminosa<br>fuente de luz | lato di montaggio<br>lado del montaje | tensione di lavoro<br>tensión de trabajo | luce di stop<br>luz de freno | pz.<br>pcs |
|---|---|---|---|---|---|---|---|
| **1395** | | 39cm LgY-S 0,75mm² | LED | UNIVERSAL | 12V-24V | ● | 100 |
| **1395KR** | | 39cm LgY-S 0,75mm² | LED | UNIVERSAL | 12V-24V | ● | 100 |

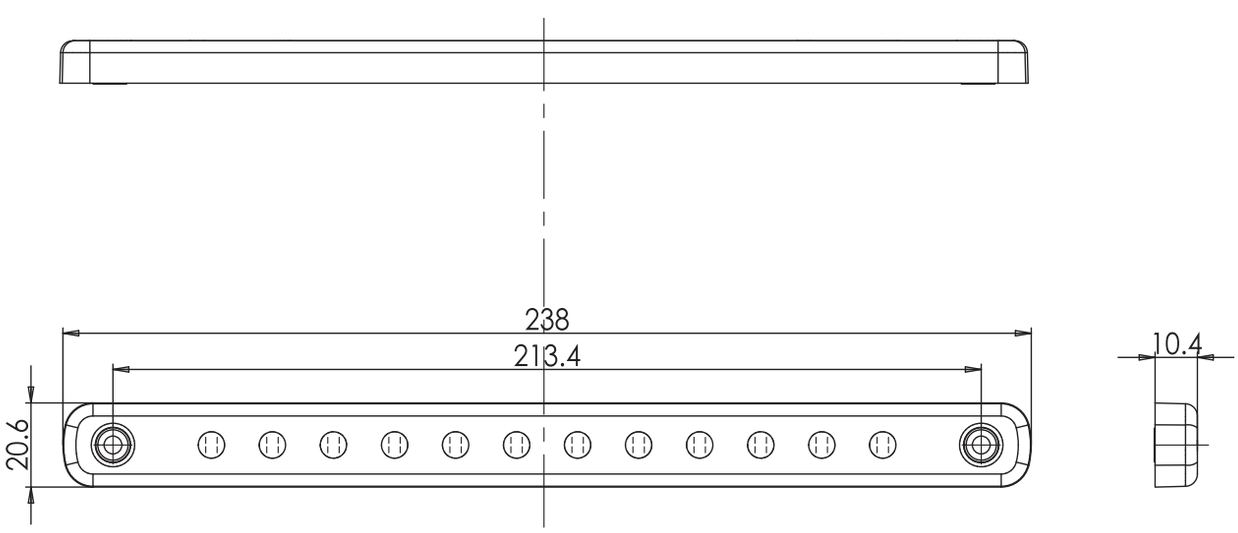

# faro lavoro
# luz monofuncional
IP66/68

# W215

E 20

| numero di catalogo<br>Nº de catálogo | immagine<br>imagen | cavo<br>cable | sorgente luminosa<br>fuente de luz | lato di montaggio<br>lado del montaje | tensione di lavoro<br>tensión de trabajo | luce di retromarcia<br>luz de marcha atrás | pz.<br>pcs |
|---|---|---|---|---|---|---|---|
| **1462** | | 200cm YLY-S 2x0,5mm² | LED | UNIVERSAL | 12V-24V | ● | 6 |

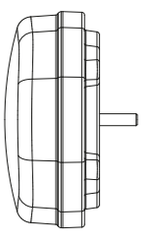

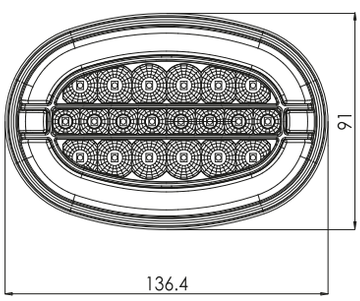


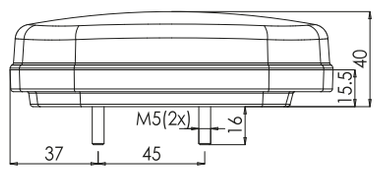


**Sposoby mocowania / mounting methods**

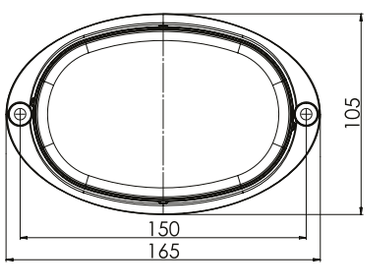


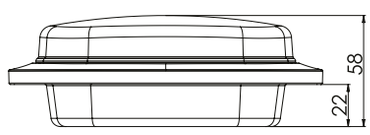

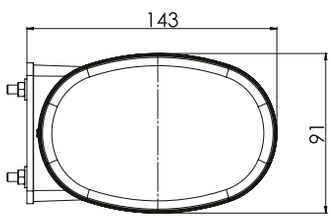


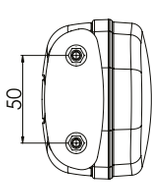


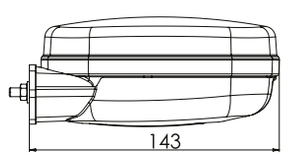


más sobre: **www.was.eu**

# Lampade posteriori combinate

## Pilotos traseros combinados

lampade con effetto
di proiezione della luce /
lámparas con efecto
de proyección de luz **W208 & W209**

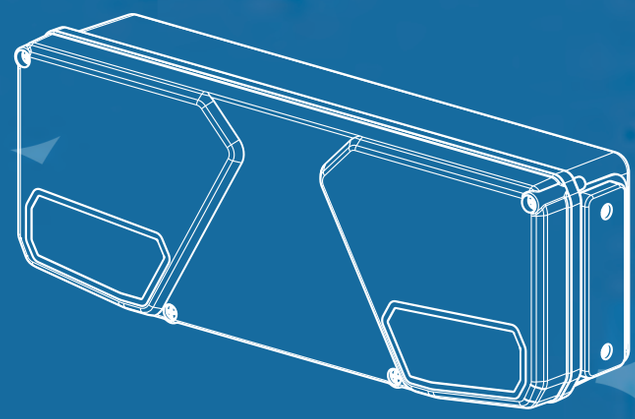

# **125** serie di lampade/serie de lámparas
# **1264** lampade/luces

| | | | | |
|---|---|---|---|---|
| **WE549P, WE549L** pagina/página **1** | **WE549P, WE549L** **2** | **WO-72U** **3** | **WO9L, WO9P** **4** | **W16L, W16P** **5** |
| **W18U** **6** | **W19L, W19P** **7** | **WO9dL, WO9dP** **8** | **W21L, W21P** **9** | **W26L, W26P** **11** |
| **W30** **13** | **W29L, W29P** **14** | **W29.1, W29.1P, W29.1L** **15** | **W39L, W39P** **16** | **W40L, W40P** **17** |
| **W42** **18** | **W41** **19** | **W19D** **20** | **W39żL, W39żP** **21** | **W39DżL, W39DżP** **22** |

# Lampade posteriori combinate
## Pilotos traseros combinados

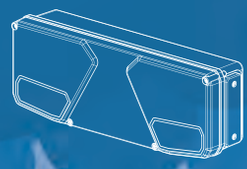

W4OżL, W4OżP

23

W4OdżL, W4OdżP

24

W59D

25

W19D

26

W59D

27

W66L, W66P

28

W67L, W67P

29

W68L, W68P

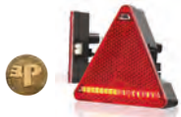

30

W69L

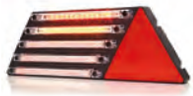

31

W69P

32

W69L+W48

33

W69P+W48

34

W69L+W44

35

W69P+W44

36

W39L+W48

37

W39P+W48

38

W39L+W49

39

W39P+W49

40

W4OL+W48

41

W4OP+W48

42

W4OL+W49

43

W4OP+W49

44

W39żL+W48
W39żP+W48

45

W39żL+W49
W39żP+W49

46

W4OżL+W48
W4OżP+W48

47

W4OżL+W49
W4OżP+W49

48

W39dżL+W48
W39dżP+W48

49

W39dżL+W49
W39dżP+W49

50

W4OdżL+W48
W4OdżP+W48

51

W4OdżL+W49
W4OdżP+W49

52

W7OL, W7OP

53

W7OL, W7OP
paralume di lampada
lente de faro/piloto

54

W7ODL, W7ODP

55

W7ODŻL, W7ODŻP

56

W73

57

# Lampade posteriori combinate
## Pilotos traseros combinados

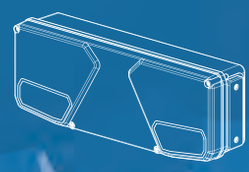

W18UD

58

W18UDż

59

WE549dL, WE549dP

60

WE549dżL, WE548dżP

61

WE551dL, WE551dP

62

WE551dżL, WE551dżP

63

WO72ud, WO72udż

64

W73ARF

65

W26dżL, W26dżP

66

W91

68

W92

69

W93

70

W94

71

W95

72

W98

73

W101

74

W91

75

W92

76

W93

77

W94

78

W95

79

W70dżL, W70dżP

80

W111

81

W114

82

W69L

83

W69P

84

W69L+W48

85

W69P+W48

86

W69L+W44

87

W69P+W44

88

W125

89

W125

89

W125, W124
paralume di lampada /
lente de faro/piloto

89

W125d

92

W124d

92

# Lampade posteriori combinate
## Pilotos traseros combinados

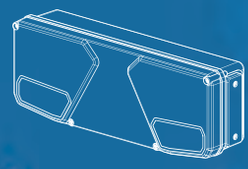


**W125d, W124d**
paralume di lampada / lente de faro/piloto

92

**W125d, W124d**
modulo LED / módulo LED

94

**W125dż**

95

**W124dż**

95

**W125dż, W124dż**
paralume di lampada / lente de faro/piloto

95

**W125de**

98

**W124de**

98

**W125de, W124de**
paralume di lampada / lente de faro/piloto

98

**W125de, W124de**
moduł diodowy LED / módulo LED

100

**W125dn**

101

**W124dn**

101

**W125dn, W124dn**
paralume di lampada / lente de faro/piloto

101

**W125dn, W124dn**
modulo LED / módulo LED

103

**W131**

106

**W132**

107

**W137**

108

**W138**

108

**W137, W138**
paralume di lampada / lente de faro/piloto

108

**W137d**

110

**W138d**

110

**W137d, W138d**
klosz lampy / lens

110

**W137dż**

113

**W138dż**

113

**W137dż, W138dż**
paralume di lampada / lente de faro/piloto

113

**W137**
modulo LED / módulo LED
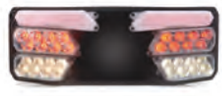
115

**W138**
modulo LED / módulo LED

116

**W145**

119

**W146**

120

**W147**

121

**W150**

122

**W150DD**

123

**W153**

127

**W153DD**

127

**W154**

128

**W155**

129

# Lampade posteriori combinate
## Pilotos traseros combinados

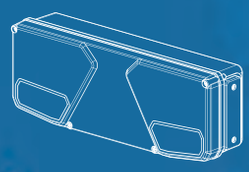

**W170**

130

**W170DD**

130

**W170, W170DD**
paralume di lampada /
lente de faro/piloto

130

**W171**

132

**W171DD**

132

**W171, W171DD**
paralume di lampada /
lente de faro/piloto

132

**W179**

137

**W184**

138

**W184DD**

139

**W185**

141

**W185DD**

142

**W187**

145

**W187DD**

145

**W191**

147

**W191DD**

147

**W192**

147

**W193**

147

**W193DD**

147

**W194**

149

**W194DD**

149

**W205DD**

151

**W208DD**

152

**W209**

153

**W210DD**

154

**W214**

155

# WE549P, WE549L

## fanale posteriore a lampada
## lámpara multifunción trasera

IP54

E 20

Opzionale / Opcional:

| numero di catalogo<br>Nº de catálogo | immagine<br>imagen | cavo<br>cable | sorgente luminosa<br>fuente de luz | lato di montaggio<br>lado del montaje | tensione di lavoro<br>tensión de trabajo | luce di stop<br>luz de freno | luce di posizione<br>luz de posición | intermittente<br>intermitente | illuminazione di targa<br>matriz de iluminación | paralume di lampada<br>lente de faro/piloto | pz.<br>pcs |
|---|---|---|---|---|---|---|---|---|---|---|---|
| **03** | | | BULB | LEFT | 12V or 24V | ● | ● | ● | ● | | 15 |
| **04** | | | BULB | RIGHT | 12V or 24V | ● | ● | ● | | | 15 |
| **01** | | | | LEFT | | | | | | ● | 80 |
| **02** | | | | RIGHT | | | | | | ● | 80 |

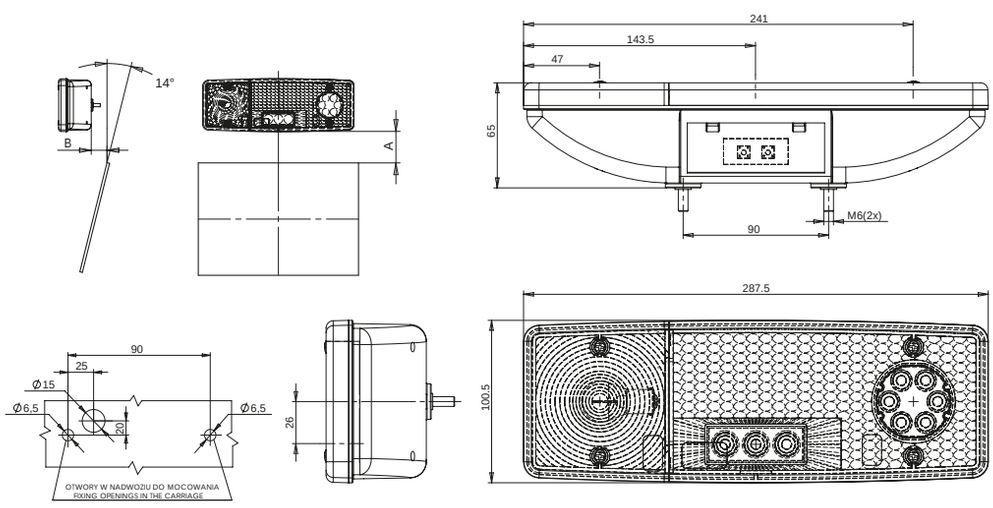


É possibile ordinare questo prodotto con lampadine. Tutti i nostri prodotti dotati di lampadine sono contrassegnati con la lettera „Z" nel numero di catalogo. Quando si effettua un ordine, bisogna di ricordare di scegliere un prodotto con o senza lampadine.
Es posible pedir este producto con bombillas. Todos nuestros productos equipados con bombillas tienen la letra „Z" en el número de catálogo. Al realizar el pedido, seleccione el producto con o sin bombillas.

più su: www.was.eu

# WE549P, WE549L

## fanale posteriore a lampada
## lámpara multifunción trasera

IP54

Opzionale / Opcional:

| numero di catalogo<br>Nº de catálogo | immagine<br>imagen | cavo<br>cable | sorgente luminosa<br>fuente de luz | lato di montaggio<br>lado del montaje | tensione di lavoro<br>tensión de trabajo | luce di stop<br>luz de freno | luce di posizione<br>luz de posición | intermittente<br>intermitente | illuminazione di targa<br>matriz de iluminación | catarifrangente<br>reflectante | paralume di lampada<br>lente de faro/piloto | pz.<br>pcs |
|---|---|---|---|---|---|---|---|---|---|---|---|---|
| **07** | | | BULB | LEFT | 12V or 24V | ● | ● | ● | ● | | | 15 |
| **08** | | | BULB | RIGHT | 12V or 24V | ● | ● | ● | | | | 15 |
| **05** | | | | LEFT | | | | | | | ● | 80 |
| **06** | | | | RIGHT | | | | | | | ● | 80 |

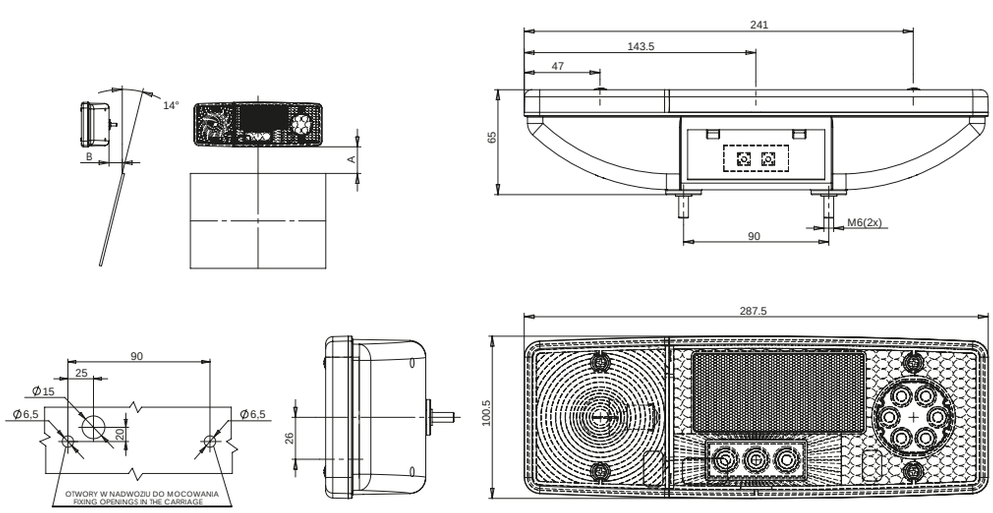


É possibile ordinare questo prodotto con lampadine. Tutti i nostri prodotti dotati di lampadine sono contrassegnati con la lettera „Ż" nel numero di catalogo. Quando si effettua un ordine, bisogna di ricordare di scegliere un prodotto con o senza lampadine.
Es posible pedir este producto con bombillas. Todos nuestros productos equipados con bombillas tienen la letra „Z" en el número de catálogo. Al realizar el pedido, seleccione el producto con o sin bombillas.

# WO72u

## fanale posteriore a lampada
## lámpara multifunción trasera

IP54

E 20

Opzionale / Opcional:

| numero di catalogo<br>Nº de catálogo | immagine<br>imagen | cavo<br>cable | sorgente luminosa<br>fuente de luz | lato di montaggio<br>lado del montaje | tensione di lavoro<br>tensión de trabajo | luce di stop<br>luz de freno | luce di posizione<br>luz de posición | intermittente<br>intermitente | paralume di lampada<br>lente de faro/piloto | pz.<br>pcs |
|---|---|---|---|---|---|---|---|---|---|---|
| **40** | | | BULB | UNIVERSAL | 12V or 24V | ● | ● | ● | | 30 |
| **41** | | | | UNIVERSAL | | | | | ● | 120 |

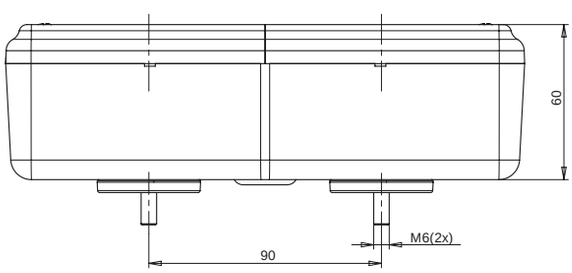


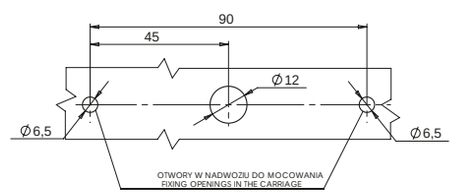


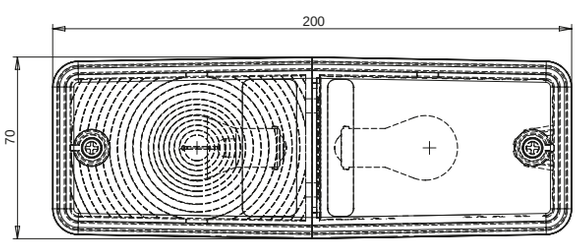


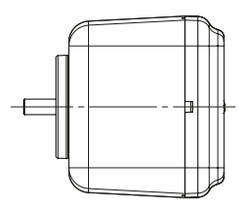

É possibile ordinare questo prodotto con lampadine. Tutti i nostri prodotti dotati di lampadine sono contrassegnati con la lettera „Ż" nel numero di catalogo. Quando si effettua un ordine, bisogna di ricordare di scegliere un prodotto con o senza lampadine.
Es posible pedir este producto con bombillas. Todos nuestros productos equipados con bombillas tienen la letra „Z" en el número de catálogo. Al realizar el pedido, seleccione el producto con o sin bombillas.

# WO9L, WO9P

## fanale posteriore con retromarcia a lampada
## lámpara multifunción trasera

IP56

E 20

Opzionale / Opcional:

| numero di catalogo<br>Nº de catálogo | immagine<br>imagen | cavo<br>cable | sorgente luminosa<br>fuente de luz | lato di montaggio<br>lado del montaje | tensione di lavoro<br>tensión de trabajo | luce di stop<br>luz de freno | luce di posizione<br>luz de posición | lampada di retromarcia<br>luz de marcha atrás | catarifrangente<br>reflectante | intermittente<br>intermitente | luce fendinebbia<br>luz de niebla | illuminazione di targa<br>matriz de iluminación | paralume di lampada<br>lente de faro/piloto | pz.<br>pcs |
|---|---|---|---|---|---|---|---|---|---|---|---|---|---|---|
| **53** | | | BULB | LEFT | 12V or 24V | ● | ● | ● | ● | ● | ● | ● | | 6 |
| **54** | | | BULB | RIGHT | 12V or 24V | ● | ● | ● | ● | ● | ● | | | 6 |
| **55** | | | | LEFT | | | | | | | | | ● | 25 |
| **56** | | | | RIGHT | | | | | | | | | ● | 25 |

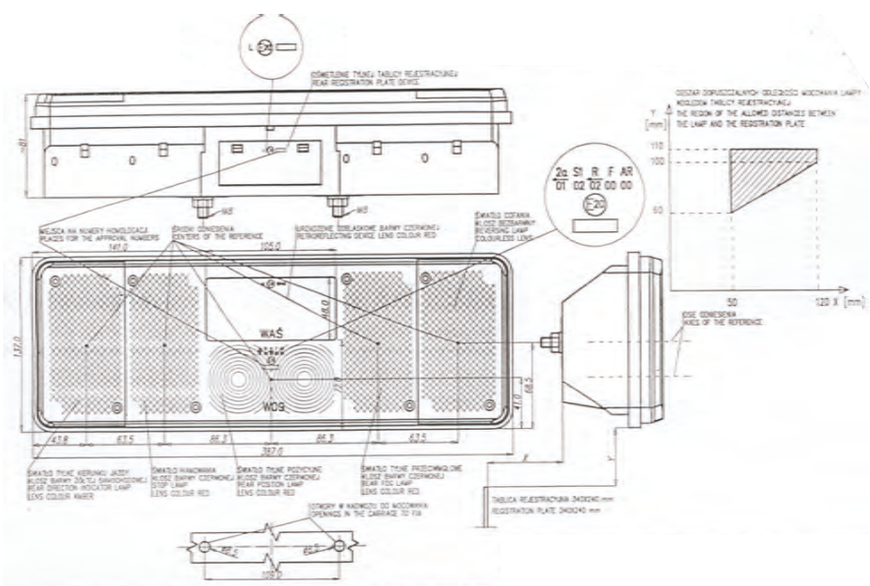

É possibile ordinare questo prodotto con lampadine. Tutti i nostri prodotti dotati di lampadine sono contrassegnati con la lettera „Ż" nel numero di catalogo. Quando si effettua un ordine, bisogna di ricordare di scegliere un prodotto con o senza lampadine.
Es posible pedir este producto con bombillas. Todos nuestros productos equipados con bombillas tienen la letra „Z" en el número de catálogo. Al realizar el pedido, seleccione el producto con o sin bombillas.

más sobre: **www.was.eu**

# W16L, W16P

## fanale posteriore rotondo a lampada
## lámpara multifunción trasera

IP54

E 20

Opzionale / Opcional:

| numero di catalogo<br>Nº de catálogo | immagine<br>imagen | cavo<br>cable | sorgente luminosa<br>fuente de luz | lato di montaggio<br>lado del montaje | tensione di lavoro<br>tensión de trabajo | luce di stop<br>luz de freno | luce di posizione<br>luz de posición | intermittente<br>intermitente | illuminazione di targa<br>matriz de iluminación | paralume di lampada<br>lente de faro/piloto | pz.<br>pcs |
|---|---|---|---|---|---|---|---|---|---|---|---|
| **72** | | | BULB | LEFT | 12V or 24V | ● | ● | ● | ● | | 24 |
| **73** | | | BULB | RIGHT | 12V or 24V | ● | ● | ● | | | 24 |
| **11** | | | | UNIVERSAL | | | | | | ● | 50 |

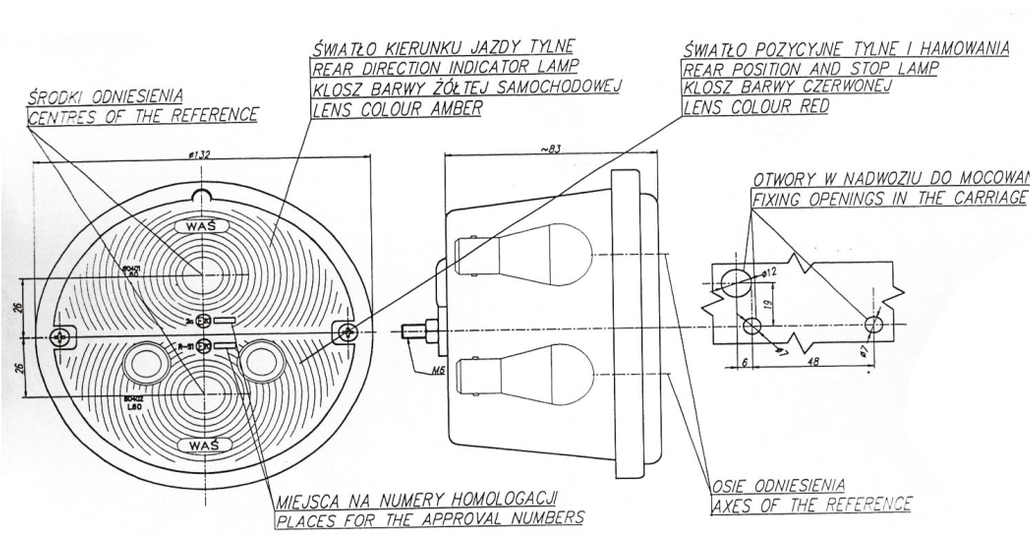


É possibile ordinare questo prodotto con lampadine. Tutti i nostri prodotti dotati di lampadine sono contrassegnati con la lettera „Z" nel numero di catalogo. Quando si effettua un ordine, bisogna di ricordare di scegliere un prodotto con o senza lampadine.
Es posible pedir este producto con bombillas. Todos nuestros productos equipados con bombillas tienen la letra „Z" en el número de catálogo. Al realizar el pedido, seleccione el producto con o sin bombillas.

# fanale posteriore a lampada
## lámpara multifunción trasera
IP54

# W18U

E 20

Opzionale / Opcional:

| numero di catalogo<br>Nº de catálogo | immagine<br>imagen | cavo<br>cable | sorgente luminosa<br>fuente de luz | lato di montaggio<br>lado del montaje | tensione di lavoro<br>tensión de trabajo | luce di stop<br>luz de freno | luce di posizione<br>luz de posición | intermitente<br>intermitente | illuminazione di targa<br>matriz de iluminación | paralume di lampada<br>lente de faro/piloto | pz.<br>pcs |
|---|---|---|---|---|---|---|---|---|---|---|---|
| **92** | | | BULB | UNIVERSAL | 12V or 24V | ● | ● | ● | ● | | 50 |
| **93** | | | | UNIVERSAL | | | | | | ● | 100 |

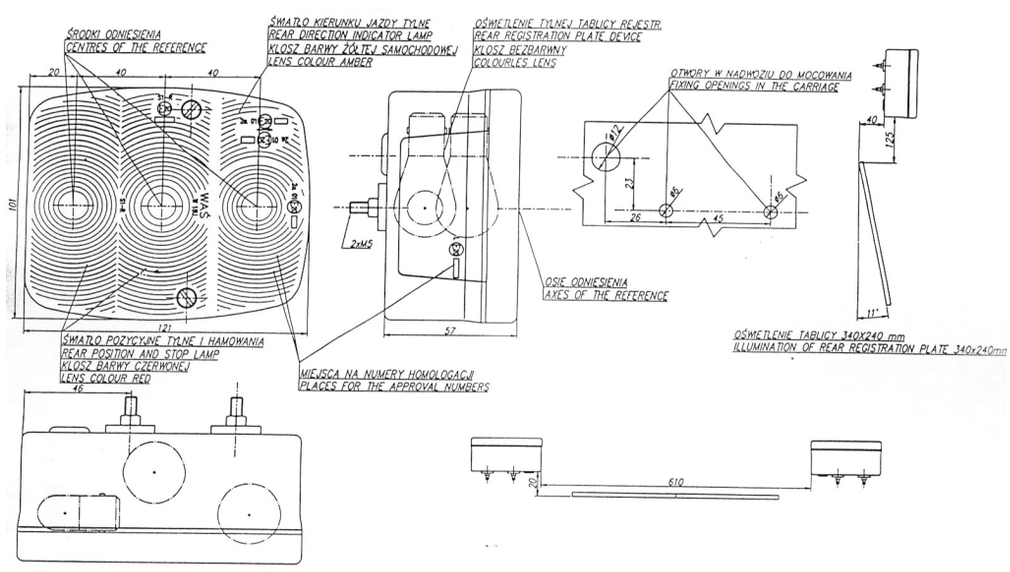


É possibile ordinare questo prodotto con lampadine. Tutti i nostri prodotti dotati di lampadine sono contrassegnati con la lettera „Z" nel numero di catalogo. Quando si effettua un ordine, bisogna di ricordare di scegliere un prodotto con o senza lampadine.
Es posible pedir este producto con bombillas. Todos nuestros productos equipados con bombillas tienen la letra „Z" en el número de catálogo. Al realizar el pedido, seleccione el producto con o sin bombillas.

# W19L, W19P

## fanale posteriore rotondo a lampada
## lámpara multifunción trasera

IP54

E 20

Opzionale / Opcional:

| numero di catalogo<br>Nº de catálogo | immagine<br>imagen | cavo<br>cable | sorgente luminosa<br>fuente de luz | lato di montaggio<br>lado del montaje | tensione di lavoro<br>tensión de trabajo | luce di stop<br>luz de freno | luce di posizione<br>luz de posición | intermittente<br>intermitente | illuminazione di targa<br>matriz de iluminación | paralume di lampada<br>lente de faro/piloto | pz.<br>pcs |
|---|---|---|---|---|---|---|---|---|---|---|---|
| **94** | | | BULB | LEFT | 12V or 24V | ● | ● | ● | ● | | 15 |
| **95** | | | BULB | RIGHT | 12V or 24V | ● | ● | ● | | | 15 |
| **96** | | | | UNIVERSAL | | | | | | ● | 50 |

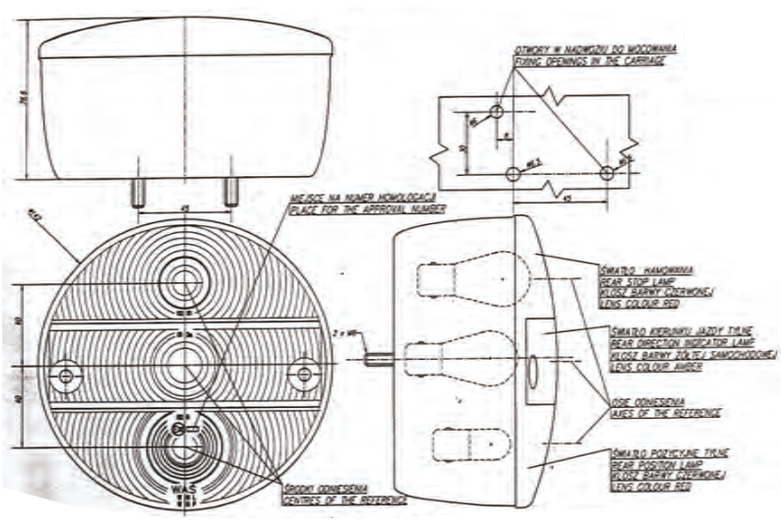


É possibile ordinare questo prodotto con lampadine. Tutti i nostri prodotti dotati di lampadine sono contrassegnati con la lettera „Z" nel numero di catalogo. Quando si effettua un ordine, bisogna di ricordare di scegliere un prodotto con o senza lampadine.
Es posible pedir este producto con bombillas. Todos nuestros productos equipados con bombillas tienen la letra „Z" en el número de catálogo. Al realizar el pedido, seleccione el producto con o sin bombillas.

# W09dL, W09dP

## fanale posteriore rimorchio
## lámpara multifunción trasera

IP56

Opzionale / Opcional:

E 20

| | numero di catalogo<br>Nº de catálogo | immagine<br>imagen | cavo<br>cable | sorgente luminosa<br>fuente de luz | lato di montaggio<br>lado del montaje | tensione di lavoro<br>tensión de trabajo | luce di stop<br>luz de freno | luce di posizione<br>luz de posición | luce di retromarcia<br>luz de marcha atrás | intermittente<br>intermitente | illuminazione di targa<br>matriz de iluminación | luce fendinebbia<br>luz de niebla | paralume di lampada<br>lente de faro/piloto | pz.<br>pcs |
|---|---|---|---|---|---|---|---|---|---|---|---|---|---|---|
| | **106** | | | LED<br>BULB | LEFT | 24V | ● | ● | ● | ● | ● | ● | | 6 |
| | **107** | | | LED<br>BULB | RIGHT | 24V | ● | ● | ● | ● | ● | ● | | 6 |
| | **108** | | | LED | LEFT | 24V | | | | | | | ● | 25 |
| | **109** | | | LED | RIGHT | 24V | | | | | | | ● | 25 |
| * | **110** | | | LED<br>BULB | LEFT | 12V | ● | ● | ● | ● | ● | ● | | 6 |
| * | **111** | | | LED<br>BULB | RIGHT | 12V | ● | ● | ● | ● | ● | ● | | 6 |
| * | **112** | | | LED | LEFT | 12V | | | | | | | ● | 25 |
| * | **113** | | | LED | RIGHT | 12V | | | | | | | ● | 25 |

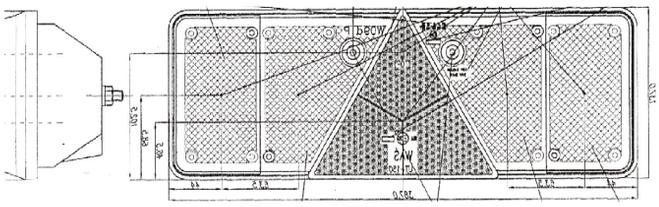

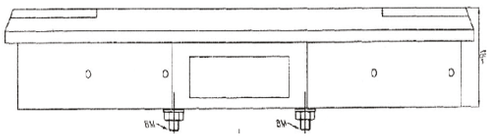

Questo prodotto è disponibile anche con connettore Schlemmer o TYCO. Se si desidera ordinare un prodotto con connettore Schlemmer o TYCO, è necessario ricordare di aggiungere le lettere „SZ" o „TYCO" al numero di catalogo al momento dell'ordine o di aggiungere un commento sull'uscita corrente corretta.
Este producto también está disponible con un conector Schlemmer o TYCO. Si desea pedir un producto con un conector Schlemmer o TYCO, recuerde agregar la letra „SZ" o „TYCO" al lado del número de catálogo o agregue un comentario sobre la toma de corriente adecuada en sus comentarios.

É possibile ordinare questo prodotto con lampadine. Tutti i nostri prodotti dotati di lampadine sono contrassegnati con la lettera „Z" nel numero di catalogo. Quando si effettua un ordine, bisogna di ricordare di scegliere un prodotto con o senza lampadine.
Es posible pedir este producto con bombillas. Todos nuestros productos equipados con bombillas tienen la letra „Z" en el número de catálogo. Al realizar el pedido, seleccione el producto con o sin bombillas.

# W21L, W21P

## fanale posteriore rimorchio a lampada
## lámpara multifunción trasera

IP56

Opzionale / Opcional:

E 20

| numero di catalogo<br>Nº de catálogo | immagine<br>imagen | cavo<br>cable | sorgente luminosa<br>fuente de luz | lato di montaggio<br>lado del montaje | tensione di lavoro<br>tensión de trabajo | luce di stop<br>luz de freno | luce di posizione<br>luz de posición | catarifrangente<br>reflectante | luce di retromarcia<br>luz de marcha atrás | intermittente<br>intermitente | illuminazione di targa<br>matriz de iluminación | luce fendinebbia<br>luz de niebla | paralume di lampada<br>lente de faro/piloto | pz.<br>pcs |
|---|---|---|---|---|---|---|---|---|---|---|---|---|---|---|
| **114** | | | BULB | LEFT | 12V or 24V | ● | ● | ● | | ● | ● | ● | | 15 |
| **114A** | | | BULB | LEFT | 12V or 24V | ● | ● | ● | ● | ● | ● | | | 15 |
| **114B** | | | BULB | LEFT | 12V or 24V | ● | ● | ● | | ● | ● | | | 15 |
| **115** | | | BULB | RIGHT | 12V or 24V | ● | ● | ● | ● | ● | ● | | | 15 |
| **115A** | | | BULB | RIGHT | 12V or 24V | ● | ● | ● | | ● | ● | ● | | 15 |
| **115B** | | | BULB | RIGHT | 12V or 24V | ● | ● | ● | | ● | ● | | | 15 |

Questo prodotto è disponibile anche con connettore TYCO. In caso di necessità, si prega di indicare nelle note al momento dell'ordine.
El producto también está disponible con un conector TYCO. En caso de tal necesidad, por favor ponga una nota a la hora de hacer el pedido.

Questo prodotto è disponibile anche con connettore WAŚ. In caso di necessità, si prega di indicare nelle note al momento dell'ordine.
Este producto también está disponible con conector WAŚ. Si es necesario, indíquelo en los comentarios al realizar el pedido.

É possibile ordinare questo prodotto con lampadine. Tutti i nostri prodotti dotati di lampadine sono contrassegnati con la lettera „Z" nel numero di catalogo. Quando si effettua un ordine, bisogna di ricordare di scegliere un prodotto con o senza lampadine.
Es posible pedir este producto con bombillas. Todos nuestros productos equipados con bombillas tienen la letra „Z" en el número de catálogo. Al realizar el pedido, seleccione el producto con o sin bombillas.

# W21L, W21P

## fanale posteriore rimorchio a lampada

## lámpara multifunción trasera

IP56

| numero di catalogo<br>Nº de catálogo | immagine<br>imagen | cavo<br>cable | sorgente luminosa<br>fuente de luz | lato di montaggio<br>lado del montaje | tensione di lavoro<br>tensión de trabajo | luce di stop<br>luz de freno | luce di posizione<br>luz de posición | catarifrangente<br>reflectante | luce di retromarcia<br>luz de marcha atrás | intermitente<br>intermitente | illuminazione di targa<br>matriz de iluminación | luce fendinebbia<br>luz de niebla | paralume di lampada<br>lente de faro/piloto | pz.<br>pcs |
|---|---|---|---|---|---|---|---|---|---|---|---|---|---|---|
| **116** | | | | LEFT | | | | | | | | | ● | 25 |
| **116A** | | | | LEFT | | | | | | | | | ● | 25 |
| **116B** | | | | LEFT | | | | | | | | | ● | 25 |
| **117** | | | | RIGHT | | | | | | | | | ● | 25 |
| **117A** | | | | RIGHT | | | | | | | | | ● | 25 |
| **117B** | | | | RIGHT | | | | | | | | | ● | 25 |

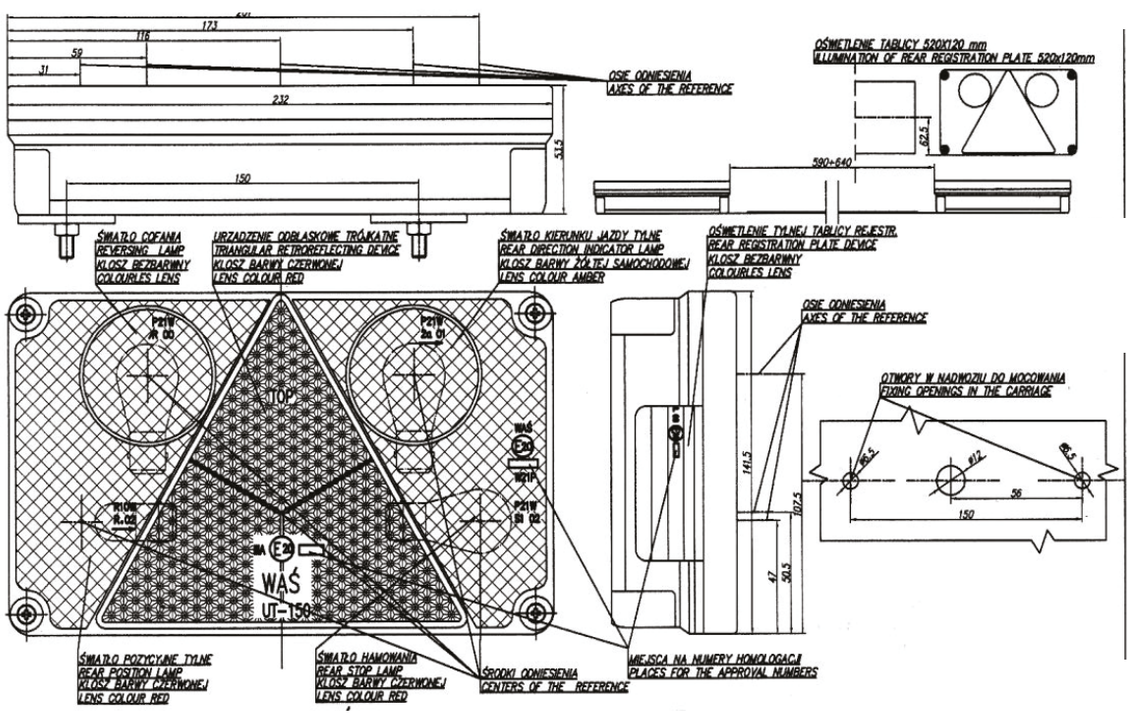

# W26L, W26P

## fanale posteriore rimorchio a lampada
## lámpara multifunción trasera

IP56

E 20

Opzionale / Opcional:

| | numero di catalogo<br>Nº de catálogo | immagine<br>imagen | sorgente luminosa<br>fuente de luz | lato di montaggio<br>lado del montaje | tensione di lavoro<br>tensión de trabajo | luce di stop<br>luz de freno | luce di posizione<br>luz de posición | luce di contorno<br>luz de sintonización | catarifrangente<br>reflectante | luce di retromarcia<br>luz de marcha atrás | intermittente<br>intermitente | illuminazione di targa<br>matriz de iluminación | luce fendinebbia<br>luz de niebla | światło di posizione laterali<br>posiciones laterales light | connettore Schlemmer<br>conector Schlemmer | pz.<br>pcs |
|---|---|---|---|---|---|---|---|---|---|---|---|---|---|---|---|---|
| | **153** | | BULB | LEFT | 12V or 24V | ● | ● | ● | ● | ● | ● | ● | ● | ● | | 5 |
| | **154** | | BULB | RIGHT | 12V or 24V | ● | ● | ● | ● | ● | ● | | ● | ● | | 5 |
| * | **155** | | BULB | LEFT | 12V or 24V | ● | ● | ● | ● | ● | ● | ● | ● | | | 5 |
| * | **156** | | BULB | RIGHT | 12V or 24V | ● | ● | ● | ● | ● | ● | | ● | | | 5 |
| * | **157** | | BULB | LEFT | 12V or 24V | ● | ● | ● | ● | ● | ● | ● | ● | ● | ● | 5 |
| * | **158** | | BULB | RIGHT | 12V or 24V | ● | ● | ● | ● | ● | ● | | ● | ● | ● | 5 |
| * | **159** | | BULB | LEFT | 12V or 24V | ● | ● | ● | ● | ● | ● | ● | ● | | ● | 5 |
| * | **160** | | BULB | RIGHT | 12V or 24V | ● | ● | ● | ● | ● | ● | | ● | | ● | 5 |

É possibile ordinare questo prodotto con lampadine. Tutti i nostri prodotti dotati di lampadine sono contrassegnati con la lettera „Ż" nel numero di catalogo. Quando si effettua un ordine, bisogna di ricordare di scegliere un prodotto con o senza lampadine.
Es posible pedir este producto con bombillas. Todos nuestros productos equipados con bombillas tienen la letra „Z" en el número de catálogo. Al realizar el pedido, seleccione el producto con o sin bombillas.

# W26L, W26P

## fanale posteriore rimorchio a lampada
## lente de faro/piloto

| numero di catalogo<br>Nº de catálogo | immagine<br>imagen | lato di montaggio<br>lado del montaje | descrizione<br>descripción | pz.<br>pcs |
|---|---|---|---|---|
| **161** | | UNIVERSAL | paralume pasuje do lamp 153 - 160 / pantalla for lamps 153 - 160 | 25 |

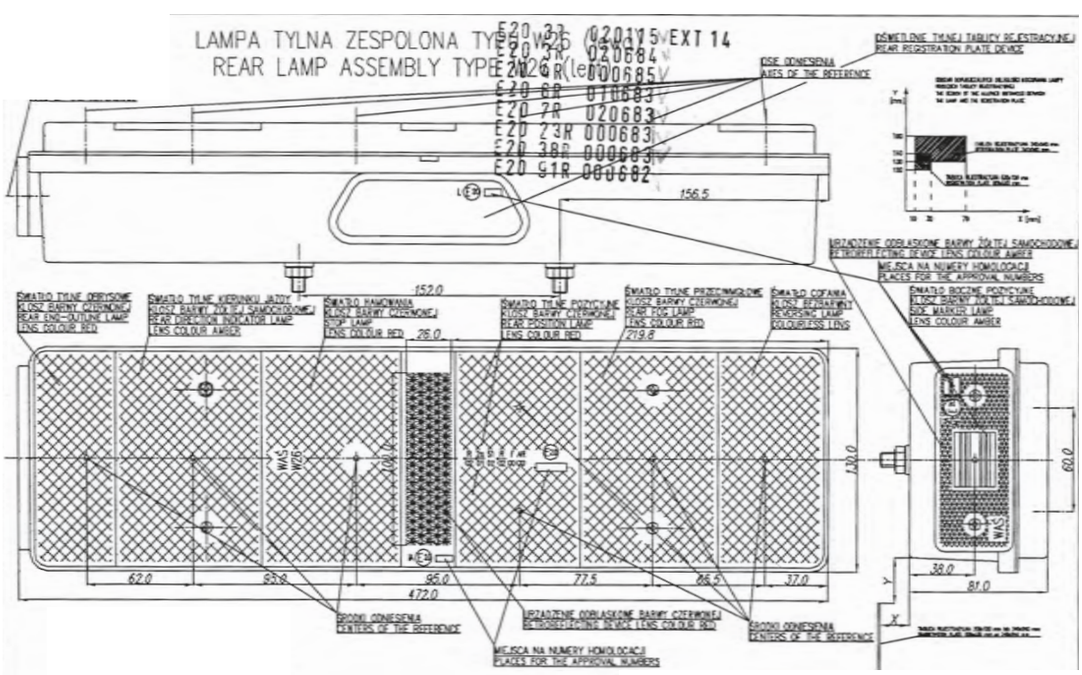


más sobre: **www.was.eu**

# W30

## fanale posteriore stop
## lámpara multifunción trasera

IP66/68

E 20

Opzionale / Opcional:

| numero di catalogo<br>Nº de catálogo | immagine<br>imagen | cavo<br>cable | sorgente luminosa<br>fuente de luz | lato di montaggio<br>lado del montaje | tensione di lavoro<br>tensión de trabajo | luce di stop<br>luz de freno | luce di posizione<br>luz de posición | pz.<br>pcs |
|---|---|---|---|---|---|---|---|---|
| **166** | | 38cm LgY-S 0,75mm² | LED | UNIVERSAL | 12V | ● | ● | 24 |
| **167** | | 38cm LgY-S 0,75mm² | LED | UNIVERSAL | 24V | ● | ● | 24 |

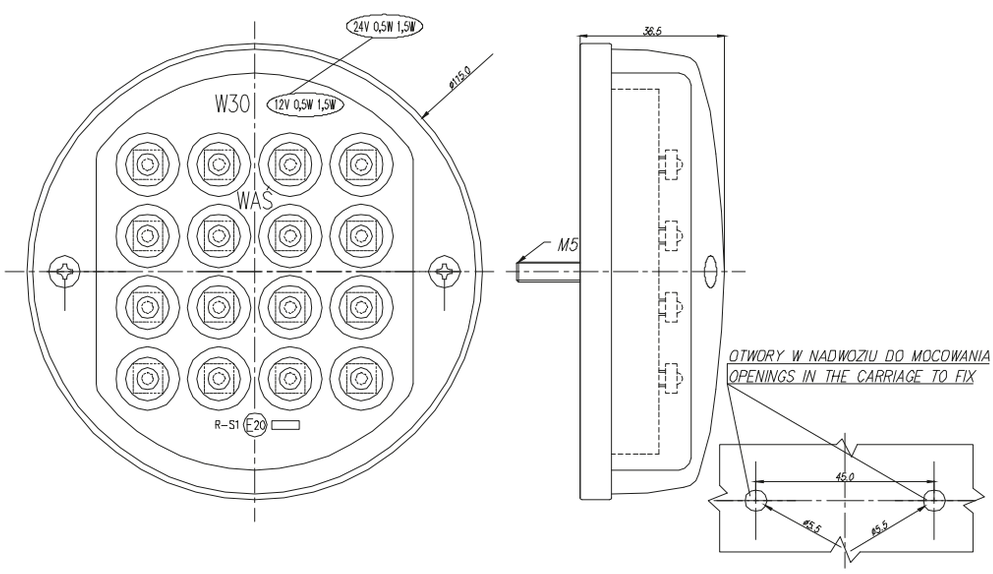


É possibile ordinare questo prodotto con lampadine. Tutti i nostri prodotti dotati di lampadine sono contrassegnati con la lettera „Ż" nel numero di catalogo. Quando si effettua un ordine, bisogna di ricordare di scegliere un prodotto con o senza lampadine.
Es posible pedir este producto con bombillas. Todos nuestros productos equipados con bombillas tienen la letra „Z" en el número de catálogo. Al realizar el pedido, seleccione el producto con o sin bombillas.

# W29L, W29P

## fanale posteriore a lampada
## lámpara multifunción trasera

IP56

E 20

Opzionale / Opcional:

| numero di catalogo<br>Nº de catálogo | immagine<br>imagen | sorgente luminosa<br>fuente de luz | lato di montaggio<br>lado del montaje | tensione di lavoro<br>tensión de trabajo | luce di stop<br>luz de freno | luce di posizione<br>luz de posición | catarifrangente<br>reflectante | luce di retromarcia<br>luz de marcha atrás | intermittente<br>intermitente | luce fendinebbia<br>luz de niebla | di illuminazione della targa laterali<br>iluminación de matrícula lateral | di illuminazione della targa inferiori<br>iluminación de matrícula inferio | paralume di lampada<br>lente de faro/piloto | pz.<br>pcs |
|---|---|---|---|---|---|---|---|---|---|---|---|---|---|---|
| **185** | | BULB | LEFT | 12V or 24V | ● | ● | ● | | ● | ● | | ● | | 10 |
| **186** | | BULB | LEFT | 12V or 24V | ● | ● | ● | | ● | ● | ● | | | 10 |
| **187** | | BULB | LEFT | 12V or 24V | ● | ● | ● | | ● | ● | | | | 10 |
| **188** | | | LEFT | | | | | | | | | | ● | 25 |
| **189** | | BULB | RIGHT | 12V or 24V | ● | ● | ● | ● | ● | | ● | | | 10 |
| **190** | | BULB | RIGHT | 12V or 24V | ● | ● | ● | ● | ● | | | | | 10 |
| **191** | | | RIGHT | | | | | | | | | | ● | 25 |

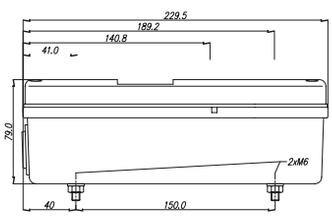


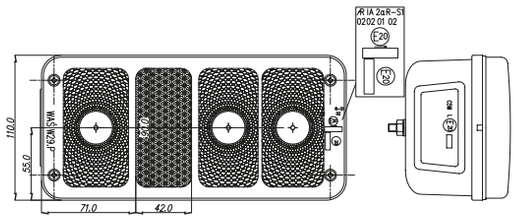


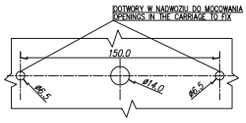


Questo prodotto è disponibile anche con connettore TYCO. In caso di necessità, si prega di indicare nelle note al momento dell'ordine.
El producto también está disponible con un conector TYCO. En caso de tal necesidad, por favor ponga una nota a la hora de hacer el pedido.

Questo prodotto è disponibile anche con connettore WAŚ. In caso di necessità, si prega di indicare nelle note al momento dell'ordine.
Este producto también está disponible con conector WAŚ. Si es necesario, indíquelo en los comentarios al realizar el pedido.

É possibile ordinare questo prodotto con lampadine. Tutti i nostri prodotti dotati di lampadine sono contrassegnati con la lettera „Ż" nel numero di catalogo. Quando si effettua un ordine, bisogna di ricordare di scegliere un prodotto con o senza lampadine.
Es posible pedir este producto con bombillas. Todos nuestros productos equipados con bombillas tienen la letra „Ż" en el número de catálogo. Al realizar el pedido, seleccione el producto con o sin bombillas.

# W29.1, W29.1P, W29.1L

## fanale posteriore a lampada
## lámpara multifunción trasera

IP54

E 20

Opzionale / Opcional:

| | numero di catalogo<br>Nº de catálogo | immagine<br>imagen | sorgente luminosa<br>fuente de luz | lato di montaggio<br>lado del montaje | tensione di lavoro<br>tensión de trabajo | luce di stop<br>luz de freno | luce di posizione<br>luz de posición | catarifrangente<br>reflectante | intermittente<br>intermitente | di illuminazione della targa laterali<br>iluminación de matrícula lateral | di illuminazione della targa inferiori<br>iluminación de matrícula inferio | paralume di lampada<br>lente de faro/piloto | pz.<br>pcs |
|---|---|---|---|---|---|---|---|---|---|---|---|---|---|
| * | **192** | | BULB | LEFT | 12V or 24V | ● | ● | ● | ● | | ● | | 10 |
| | **193** | | BULB | UNIVERSAL | 12V or 24V | ● | ● | ● | ● | ● | | | 10 |
| | **194** | | BULB | UNIVERSAL | 12V or 24V | ● | ● | ● | ● | | | | 10 |
| | **195** | | BULB | LEFT | 12V or 24V | ● | ● | ● | ● | | ● | | 10 |
| | **196** | | BULB | UNIVERSAL | 12V or 24V | ● | ● | ● | ● | ● | | | 10 |
| | **197** | | BULB | UNIVERSAL | 12V or 24V | ● | ● | | ● | | | | 10 |
| | **202** | | | UNIVERSAL | | | | | | | | ● | 25 |
| | **203** | | | UNIVERSAL | | | | | | | | ● | 25 |

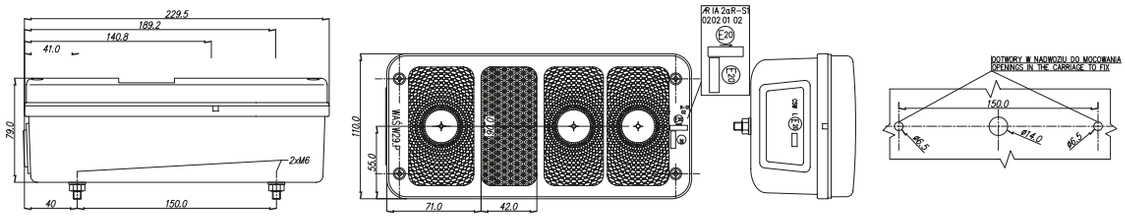


Questo prodotto è disponibile anche con connettore TYCO. In caso di necessità, si prega di indicare nelle note al momento dell'ordine.
El producto también está disponible con un conector TYCO. En caso de tal necesidad, por favor ponga una nota a la hora de hacer el pedido.

Questo prodotto è disponibile anche con connettore WAŚ. In caso di necessità, si prega di indicare nelle note al momento dell'ordine.
Este producto también está disponible con conector WAŚ. Si es necesario, indíquelo en los comentarios al realizar el pedido.

É possibile ordinare questo prodotto con lampadine. Tutti i nostri prodotti dotati di lampadine sono contrassegnati con la lettera „Z" nel numero di catalogo. Quando si effettua un ordine, bisogna di ricordare di scegliere un prodotto con o senza lampadine.
Es posible pedir este producto con bombillas. Todos nuestros productos equipados con bombillas tienen la letra „Z" en el número de catálogo. Al realizar el pedido, seleccione el producto con o sin bombillas.

# W39L, W39P

## fanale posterire rimorchio
## lámpara multifunción trasera

IP66/68

Opzionale / Opcional:

| | numero di catalogo<br>Nº de catálogo | immagine<br>imagen | cavo<br>cable | sorgente luminosa<br>fuente de luz | lato di montaggio<br>lado del montaje | tensione di lavoro<br>tensión de trabajo | luce di stop<br>luz de freno | luce di posizione<br>luz de posición | luce di retromarcia<br>luz de marcha atrás | intermitente<br>intermitente | luce fendinebbia<br>luz de niebla | carico dell'indicatore di direzione<br>carga del indicador de dirección | pz.<br>pcs |
|---|---|---|---|---|---|---|---|---|---|---|---|---|---|
| * | **204** | | 200cm YLY-S 6x0,75mm² | LED | LEFT | 12V | ● | ● | ● | ● | ● | | 5 |
| * | **2040** | | 200cm YLY-S 6x0,75mm² | LED | LEFT | 12V | ● | ● | ● | ● | ● | ● | 5 |
| | **205** | | 200cm YLY-S 6x0,75mm² | LED | LEFT | 24V | ● | ● | ● | ● | ● | | 5 |
| | **2050** | | 200cm YLY-S 6x0,75mm² | LED | LEFT | 24V | ● | ● | ● | ● | ● | ● | 5 |
| * | **206** | | 200cm YLY-S 6x0,75mm² | LED | RIGHT | 12V | ● | ● | ● | ● | ● | | 5 |
| * | **2060** | | 200cm YLY-S 6x0,75mm² | LED | RIGHT | 12V | ● | ● | ● | ● | ● | ● | 5 |
| * | **207** | | 200cm YLY-S 6x0,75mm² | LED | RIGHT | 24V | ● | ● | ● | ● | ● | | 5 |
| * | **2070** | | 200cm YLY-S 6x0,75mm² | LED | RIGHT | 24V | ● | ● | ● | ● | ● | ● | 5 |

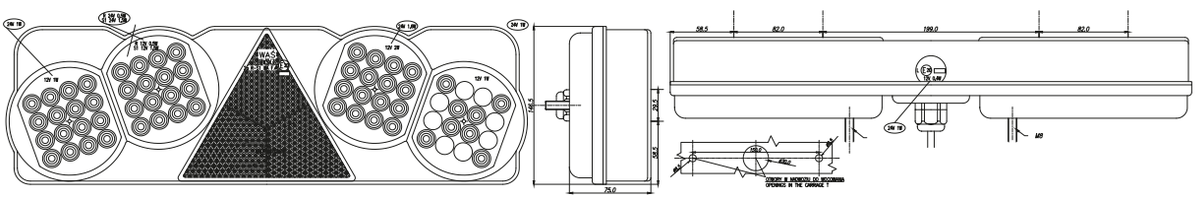

„O" carico del lampeggiatore fino a 21W
carga de intermitente hasta 21W

Questo prodotto è disponibile anche con connettore Schlemmer. Se si desidera ordinare un prodotto con connettore Schlemmer, al momento dell'ordine è necessario ricordare di aggiungere la lettera „SZ" al numero di catalogo o aggiungere un commento nelle note sull'uscita corrente corretta.
Este producto también está disponible con un conector Schlemmer. Todos los productos con un conector Schlemmer han sido marcados con la letra „SZ" en el número de catálogo. Al realizar el pedido, seleccione la corriente adecuada para sus necesidades.

# W40L, W40P

## fanale posterire motrice
## lámpara multifunción trasera

IP66/68

Opzionale / Opcional:

| | numero di catalogo<br>Nº de catálogo | immagine<br>imagen | cavo<br>cable | sorgente luminosa<br>fuente de luz | lato di montaggio<br>lado del montaje | tensione di lavoro<br>tensión de trabajo | luce di stop<br>luz de freno | luce di posizione<br>luz de posición | luce di retromarcia<br>luz de marcha atrás | intermittente<br>intermitente | luce fendinebbia<br>luz de niebla | carico dell'indicatore di direzione<br>carga del indicador de dirección | paralume di lampada<br>lente de faro/piloto | pz.<br>pcs |
|---|---|---|---|---|---|---|---|---|---|---|---|---|---|---|
| * | **208** | | 200cm YLY-S 6x0,75mm² | LED | LEFT | 12V | ● | ● | ● | ● | ● | | | 5 |
| * | **2080** | | 200cm YLY-S 6x0,75mm² | LED | LEFT | 12V | ● | ● | ● | ● | ● | ● | | 5 |
| * | **209** | | 200cm YLY-S 6x0,75mm² | LED | LEFT | 24V | ● | ● | ● | ● | ● | | | 5 |
| * | **2090** | | 200cm YLY-S 6x0,75mm² | LED | LEFT | 24V | ● | ● | ● | ● | ● | ● | | 5 |
| * | **210** | | 200cm YLY-S 6x0,75mm² | LED | RIGHT | 12V | ● | ● | ● | ● | ● | | | 5 |
| * | **2100** | | 200cm YLY-S 6x0,75mm² | LED | RIGHT | 12V | ● | ● | ● | ● | ● | ● | | 5 |
| * | **211** | | 200cm YLY-S 6x0,75mm² | LED | RIGHT | 24V | ● | ● | ● | ● | ● | | | 5 |
| * | **2110** | | 200cm YLY-S 6x0,75mm² | LED | RIGHT | 24V | ● | ● | ● | ● | ● | ● | | 5 |
| | **212** | | | | UNIVERSAL | | | | | | | | ● | 6 |

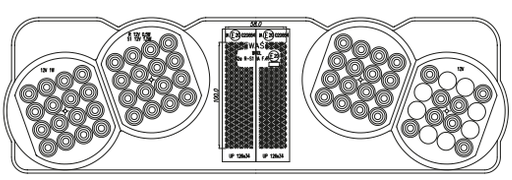

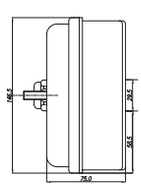

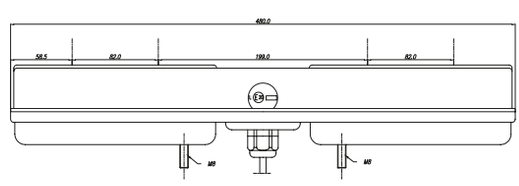

„O" carico del lampeggiatore fino a 21W
carga de intermitente hasta 21W

Questo prodotto è disponibile anche con connettore Schlemmer. Se si desidera ordinare un prodotto con connettore Schlemmer, al momento dell'ordine è necessario ricordare di aggiungere la lettera „SZ" al numero di catalogo o aggiungere un commento nelle note sull'uscita corrente corretta.
Este producto también está disponible con un conector Schlemmer. Todos los productos con un conector Schlemmer han sido marcados con la letra „SZ" en el número de catálogo. Al realizar el pedido, seleccione la corriente adecuada para sus necesidades.

# fanale combinato
## lámpara multifunción trasera
IP66/68

# W42

E 20

| numero di catalogo<br>Nº de catálogo | immagine<br>imagen | cavo<br>cable | sorgente luminosa<br>fuente de luz | lato di montaggio<br>lado del montaje | tensione di lavoro<br>tensión de trabajo | luce di stop<br>luz de freno | luce di posizione<br>luz de posición | intermittente<br>intermitente | pz.<br>pcs |
|---|---|---|---|---|---|---|---|---|---|
| **214** | | 38cm LgY-S 0,75mm² | LED | UNIVERSAL | 12V-24V | ● | ● | ● | 24 |

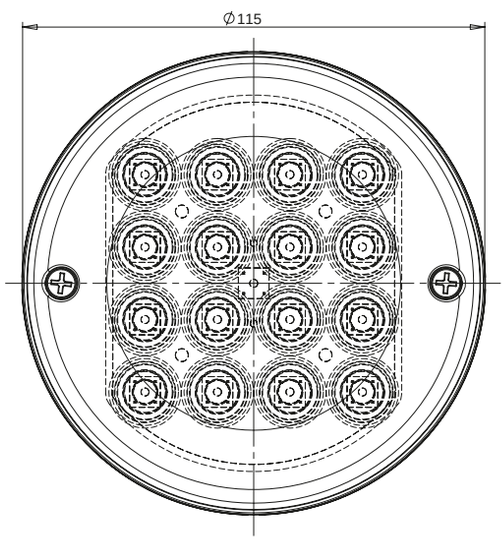


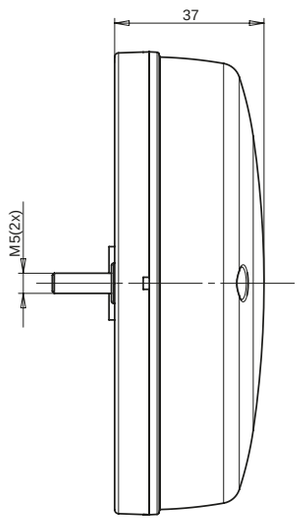


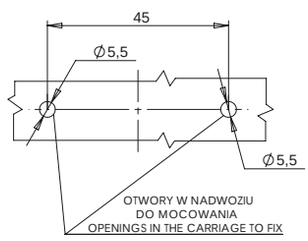

# W41

## fanale combinato
## lámpara multifunción trasera

IP66/68

E 20

| | numero di catalogo<br>Nº de catálogo | immagine<br>imagen | cavo<br>cable | sorgente luminosa<br>fuente de luz | lato di montaggio<br>lado del montaje | tensione di lavoro<br>tensión de trabajo | luce di stop<br>luz de freno | luce di posizione<br>luz de posición | intermitente<br>intermitente | carico dell'indicatore di direzione<br>carga del indicador de dirección | paralume di lampada<br>lente de faro/piloto | pz.<br>pcs |
|---|---|---|---|---|---|---|---|---|---|---|---|---|
| * | **226** | | 85cm YLY-S 4xO,75mm² | LED | UNIVERSAL | 12V-24V | ● | ● | ● | | | 9 |
| * | **227O** | | 85cm YLY-S 4xO,75mm² | LED | UNIVERSAL | 12V | ● | ● | ● | ● | | 9 |
| * | **228O** | | 85cm YLY-S 4xO,75mm² | LED | UNIVERSAL | 24V | ● | ● | ● | ● | | 9 |
| | **236** |  | | | UNIVERSAL | | | | | | ● | 25 |

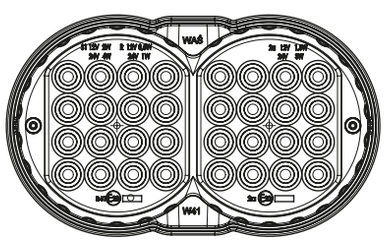

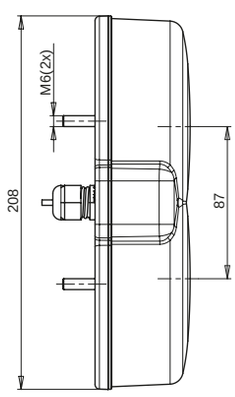


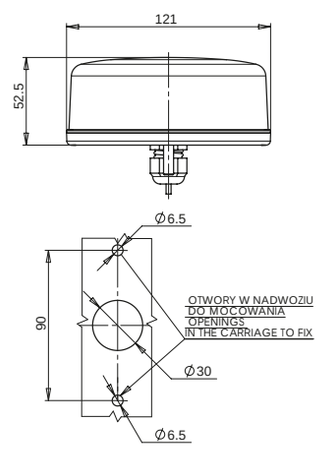


„O" carico del lampeggiatore fino a 21W
carga de intermitente hasta 21W

# fanale posteriore rotondo
## lámpara multifunción trasera
IP66/68

# W19D

E 20

| numero di catalogo<br>Nº de catálogo | immagine<br>imagen | cavo<br>cable | sorgente luminosa<br>fuente de luz | lato di montaggio<br>lado del montaje | tensione di lavoro<br>tensión de trabajo | luce di stop<br>luz de freno | luce di posizione<br>luz de posición | intermittente<br>intermitente | carico dell'indicatore di direzione<br>carga del indicador de dirección | paralume di lampada<br>lente de faro/piloto | pz.<br>pcs |
|---|---|---|---|---|---|---|---|---|---|---|---|
| **232** | | 200cm YLY-S 4x0,75mm² | LED | UNIVERSAL | 12V-24V | ● | ● | ● | | | 10 |
| * **2330** | | 200cm YLY-S 4x0,75mm² | LED | UNIVERSAL | 12V | ● | ● | ● | ● | | 10 |
| **2340** | | 200cm YLY-S 4x0,75mm² | LED | UNIVERSAL | 24V | ● | ● | ● | ● | | 10 |
| **235** | | | | UNIVERSAL | | | | | | ● | 50 |

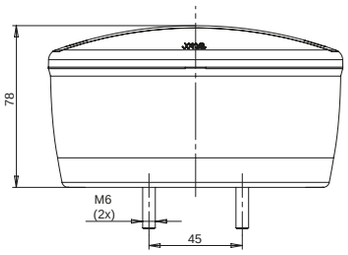


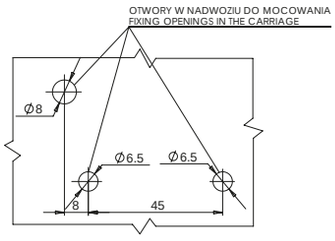


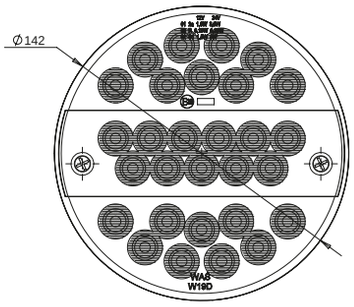


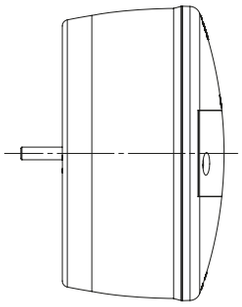

„O" carico del lampeggiatore fino a 21W
carga de intermitente hasta 21W

# W39żL, W39żP

## fanale rimorchio a lampada
## lámpara multifunción trasera

IP56

E 20

Opzionale / Opcional:

| | numero di catalogo<br>Nº de catálogo | immagine<br>imagen | cavo<br>cable | sorgente luminosa<br>fuente de luz | lato di montaggio<br>lado del montaje | tensione di lavoro<br>tensión de trabajo | luce di stop<br>luz de freno | luce di posizione<br>luz de posición | luce di retromarcia<br>luz de marcha atrás | catarifrangente<br>reflectante | intermittente<br>intermitente | luce fendinebbia<br>luz de niebla | pz.<br>pcs |
|---|---|---|---|---|---|---|---|---|---|---|---|---|---|
| * | **248** | | 60cm YLY-S 6x0,75mm² | BULB | LEFT | 12V or 24V | ● | ● | ● | ● | ● | ● | 5 |
| * | **249** | | 60cm YLY-S 6x0,75mm² | BULB | RIGHT | 12V or 24V | ● | ● | ● | ● | ● | ● | 5 |

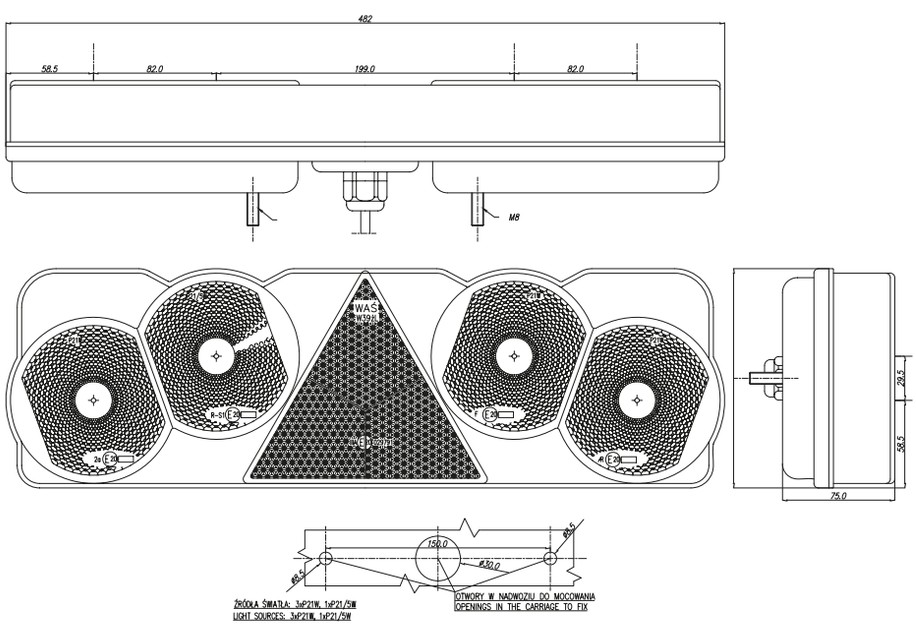


Questo prodotto è disponibile anche con connettore Schlemmer. Se si desidera ordinare un prodotto con connettore Schlemmer, al momento dell'ordine è necessario ricordare di aggiungere la lettera „SZ" al numero di catalogo o aggiungere un commento nelle note sull'uscita corrente corretta.
Este producto también está disponible con un conector Schlemmer. Todos los productos con un conector Schlemmer han sido marcados con la letra „SZ" en el número de catálogo. Al realizar el pedido, seleccione la corriente adecuada para sus necesidades.

É possibile ordinare questo prodotto con lampadine. Tutti i nostri prodotti dotati di lampadine sono contrassegnati con la lettera „Ż" nel numero di catalogo. Quando si effettua un ordine, bisogna di ricordare di scegliere un prodotto con o senza lampadine.
Es posible pedir este producto con bombillas. Todos nuestros productos equipados con bombillas tienen la letra „Z" en el número de catálogo. Al realizar el pedido, seleccione el producto con o sin bombillas.

# W39dżL, W39dżP

## fanale combinato lampada
## lámpara multifunción trasera

IP56

E 20

Opzionale / Opcional:

| | numero di catalogo<br>Nº de catálogo | immagine<br>imagen | cavo<br>cable | sorgente luminosa<br>fuente de luz | lato di montaggio<br>lado del montaje | tensione di lavoro<br>tensión de trabajo | luce di stop<br>luz de freno | luce di posizione<br>luz de posición | luce di retromarcia<br>luz de marcha atrás | catarifrangente<br>reflectante | intermittente<br>intermitente | luce fendinebbia<br>luz de niebla | pz.<br>pcs |
|---|---|---|---|---|---|---|---|---|---|---|---|---|---|
| * | **250** | | 60cm YLY-S 6x0,75mm² | BULB<br>LED | LEFT | 12V | ● | ● | ● | ● | ● | ● | 5 |
| * | **251** | | 60cm YLY-S 6x0,75mm² | BULB<br>LED | RIGHT | 12V | ● | ● | ● | ● | ● | ● | 5 |
| * | **252** | | 60cm YLY-S 6x0,75mm² | BULB<br>LED | LEFT | 24V | ● | ● | ● | ● | ● | ● | 5 |
| * | **253** | | 60cm YLY-S 6x0,75mm² | BULB<br>LED | RIGHT | 24V | ● | ● | ● | ● | ● | ● | 5 |

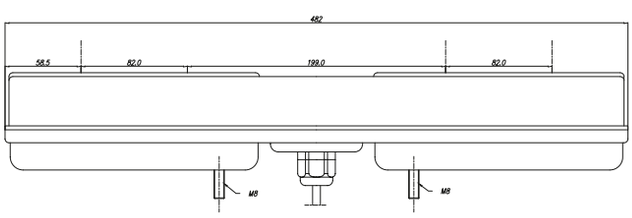


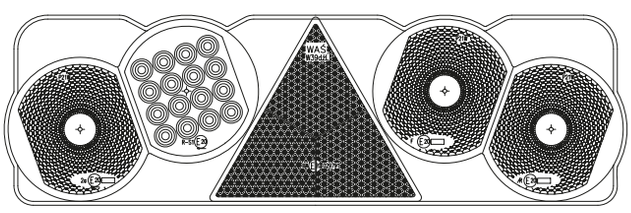

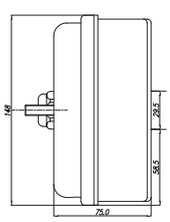


Questo prodotto è disponibile anche con connettore Schlemmer. Se si desidera ordinare un prodotto con connettore Schlemmer, al momento dell'ordine è necessario ricordare di aggiungere la lettera „SZ" al numero di catalogo o aggiungere un commento nelle note sull'uscita corrente corretta.
Este producto también está disponible con un conector Schlemmer. Todos los productos con un conector Schlemmer han sido marcados con la letra „SZ" en el número de catálogo. Al realizar el pedido, seleccione la corriente adecuada para sus necesidades.

É possibile ordinare questo prodotto con lampadine. Tutti i nostri prodotti dotati di lampadine sono contrassegnati con la lettera „Ż" nel numero di catalogo. Quando si effettua un ordine, bisogna di ricordare di scegliere un prodotto con o senza lampadine.
Es posible pedir este producto con bombillas. Todos nuestros productos equipados con bombillas tienen la letra „Ż" en el número de catálogo. Al realizar el pedido, seleccione el producto con o sin bombillas.

# W40żL, W40żP

## fanale posterire motrice a lampada
## lámpara multifunción trasera

IP56

E 20

Opzionale / Opcional:

| | numero di catalogo<br>Nº de catálogo | immagine<br>imagen | cavo<br>cable | sorgente luminosa<br>fuente de luz | lato di montaggio<br>lado del montaje | tensione di lavoro<br>tensión de trabajo | luce di stop<br>luz de freno | luce di posizione<br>luz de posición | luce di retromarcia<br>luz de marcha atrás | catarifrangente<br>reflectante | intermitente<br>intermitente | luce fendinebbia<br>luz de niebla | illuminazione di targa<br>matriz de iluminación | pz.<br>pcs |
|---|---|---|---|---|---|---|---|---|---|---|---|---|---|---|
| * | **254** | | 60cm YLY-S 6x0,75mm² | BULB | LEFT | 12V | ● | ● | ● | ● | ● | ● | ● | 5 |
| * | **255** | | 60cm YLY-S 6x0,75mm² | BULB | LEFT | 12V | ● | ● | ● | ● | ● | ● | ● | 5 |
| * | **256** | | 60cm YLY-S 6x0,75mm² | BULB | RIGHT | 12V or 24V | ● | ● | ● | ● | ● | ● | | 5 |

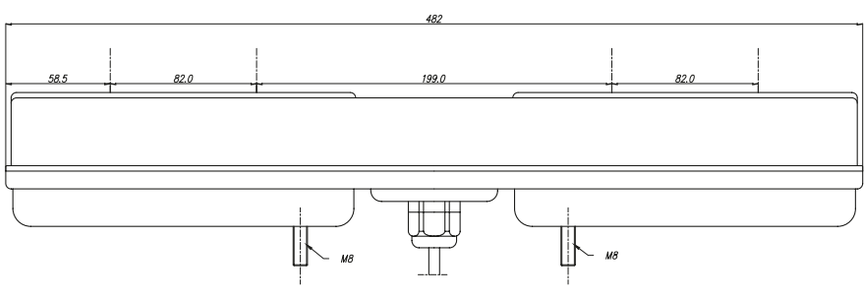


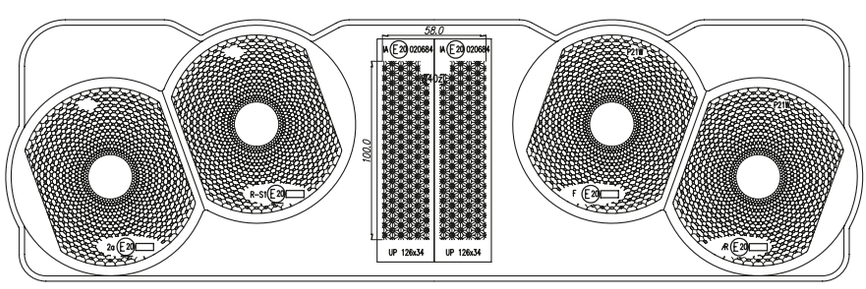


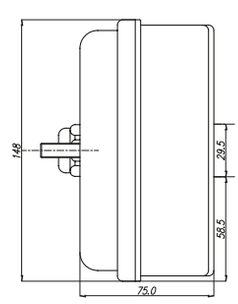


Questo prodotto è disponibile anche con connettore Schlemmer. Se si desidera ordinare un prodotto con connettore Schlemmer, al momento dell'ordine è necessario ricordare di aggiungere la lettera „SZ" al numero di catalogo o aggiungere un commento nelle note sull'uscita corrente corretta.
Este producto también está disponible con un conector Schlemmer. Todos los productos con un conector Schlemmer han sido marcados con la letra „SZ" en el número de catálogo. Al realizar el pedido, seleccione la corriente adecuada para sus necesidades.

É possibile ordinare questo prodotto con lampadine. Tutti i nostri prodotti dotati di lampadine sono contrassegnati con la lettera „Ż" nel numero di catalogo. Quando si effettua un ordine, bisogna di ricordare di scegliere un prodotto con o senza lampadine.
Es posible pedir este producto con bombillas. Todos nuestros productos equipados con bombillas tienen la letra „Z" en el número de catálogo. Al realizar el pedido, seleccione el producto con o sin bombillas.

# W40dżL, W40dżP

## fanale combinato lampada
## lámpara multifunción trasera

IP56

E 20

Opzionale / Opcional:

| | numero di catalogo Nº de catálogo | immagine imagen | cavo cable | sorgente luminosa fuente de luz | lato di montaggio lado del montaje | tensione di lavoro tension de trabajo | luce di stop luz de freno | luce di posizione luz de posición | luce di retromarcia luz de marcha atrás | catarifrangente reflectante | intermittente intermitente | luce fendinebbia luz de niebla | illuminazione di targa matriz de iluminación | pz. pcs |
|---|---|---|---|---|---|---|---|---|---|---|---|---|---|---|
| * | **257** | | 60cm YLY-S 6x0,75mm² | BULB LED | LEFT | 12V | ● | ● | ● | ● | ● | ● | ● | 5 |
| * | **258** | | 60cm YLY-S 6x0,75mm² | BULB LED | RIGHT | 12V | ● | ● | ● | ● | ● | ● | | 5 |
| * | **259** | | 60cm YLY-S 6x0,75mm² | BULB LED | LEFT | 24V | ● | ● | ● | ● | ● | ● | ● | 5 |
| * | **260** | | 60cm YLY-S 6x0,75mm² | BULB LED | RIGHT | 24V | ● | ● | ● | ● | ● | ● | | 5 |

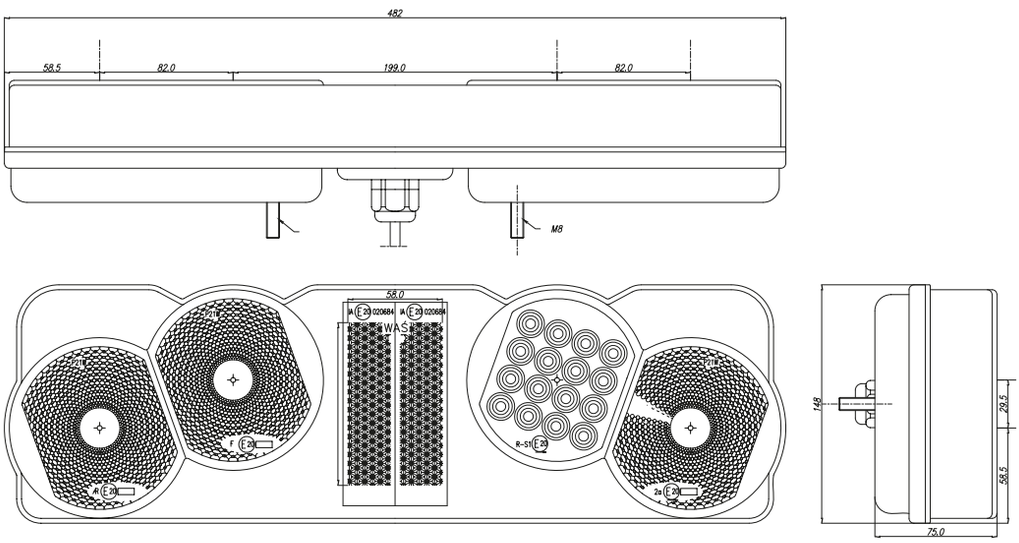


Questo prodotto è disponibile anche con connettore Schlemmer. Se si desidera ordinare un prodotto con connettore Schlemmer, al momento dell'ordine è necessario ricordare di aggiungere la lettera „SZ" al numero di catalogo o aggiungere un commento nelle note sull'uscita corrente corretta.
Este producto también está disponible con un conector Schlemmer. Todos los productos con un conector Schlemmer han sido marcados con la letra „SZ" en el número de catálogo. Al realizar el pedido, seleccione la corriente adecuada para sus necesidades.

É possibile ordinare questo prodotto con lampadine. Tutti i nostri prodotti dotati di lampadine sono contrassegnati con la lettera „Ż" nel numero di catalogo. Quando si effettua un ordine, bisogna di ricordare di scegliere un prodotto con o senza lampadine.
Es posible pedir este producto con bombillas. Todos nuestros productos equipados con bombillas tienen la letra „Ż" en el número de catálogo. Al realizar el pedido, seleccione el producto con o sin bombillas.

# W59D

## fanale posteriore rotondo
## lámpara multifunción trasera

IP66/68

E 20

| numero di catalogo<br>Nº de catálogo | immagine<br>imagen | cavo<br>cable | sorgente luminosa<br>fuente de luz | lato di montaggio<br>lado del montaje | tensione di lavoro<br>tensión de trabajo | luce di retromarcia<br>luz de marcha atrás | luce fendinebbia<br>luz de niebla | paralume di lampada<br>lente de faro/piloto | pz.<br>pcs |
|---|---|---|---|---|---|---|---|---|---|
| **272** | | 200cm YLY-S 3x0,75mm² | LED | UNIVERSAL | 12V | ● | ● | | 10 |
| **273** | | 200cm YLY-S 3x0,75mm² | LED | UNIVERSAL | 24V | ● | ● | | 10 |
| **274** | | | | UNIVERSAL | | | | ● | 50 |

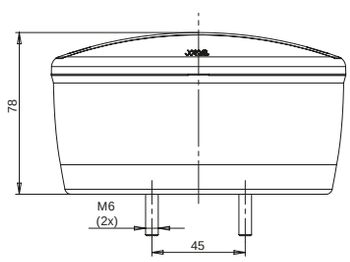


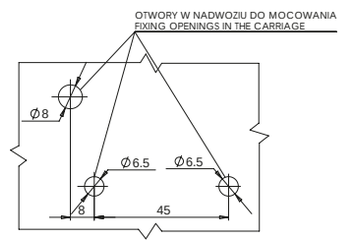


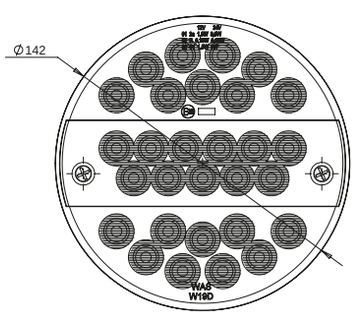


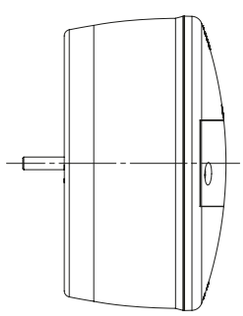

# fanale posteriore rotondo
## lámpara multifunción trasera
IP66/68

# W19D

E 20

| numero di catalogo<br>Nº de catálogo | immagine<br>imagen | cavo<br>cable | sorgente luminosa<br>fuente de luz | lato di montaggio<br>lado del montaje | tensione di lavoro<br>tensión de trabajo | luce di stop<br>luz de freno | luce di posizione<br>luz de posición | intermitente<br>intermitente | carico dell'indicatore di direzione<br>carga del indicador de dirección | pz.<br>pcs |
|---|---|---|---|---|---|---|---|---|---|---|
| **288** | | 200cm YLY-S 4x0,75mm² | LED | UNIVERSAL | 12V-24V | ● | ● | ● | | 10 |
| **2890** | | 200cm YLY-S 4x0,75mm² | LED | UNIVERSAL | 12V | ● | ● | ● | ● | 10 |
| **2900** | | 200cm YLY-S 4x0,75mm² | LED | UNIVERSAL | 24V | ● | ● | ● | ● | 10 |

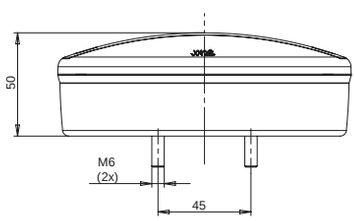


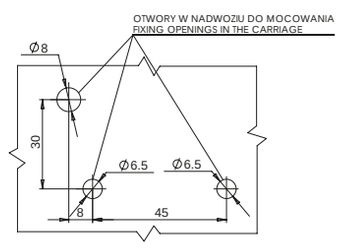


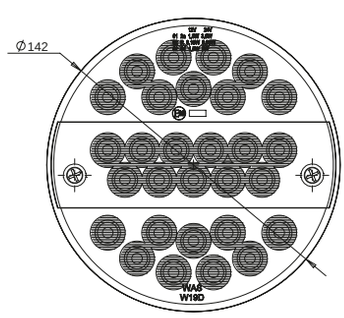


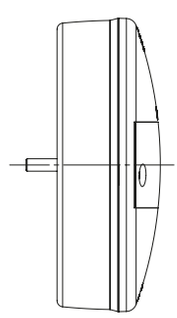

„O" carico del lampeggiatore fino a 21W
carga de intermitente hasta 21W



más sobre: www.was.eu

# W59D

fanale posteriore rotondo
lámpara multifunción trasera
IP66/68

E 20

| | numero di catalogo<br>Nº de catálogo | immagine<br>imagen | cavo<br>cable | sorgente luminosa<br>fuente de luz | lato di montaggio<br>lado del montaje | tensione di lavoro<br>tensión de trabajo | luce di retromarcia<br>luz de marcha atrás | luce fendinebbia<br>luz de niebla | pz.<br>pcs |
|---|---|---|---|---|---|---|---|---|---|
| * | **291** | | 200cm YLY-S 3x0,75mm² | LED | UNIVERSAL | 12V | ● | ● | 10 |
| | **292** | | 200cm YLY-S 3x0,75mm² | LED | UNIVERSAL | 24V | ● | ● | 10 |

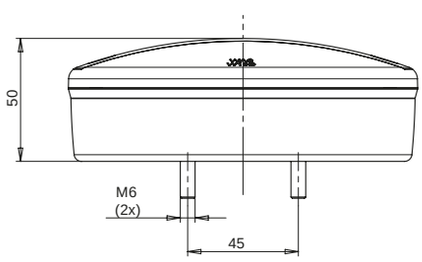


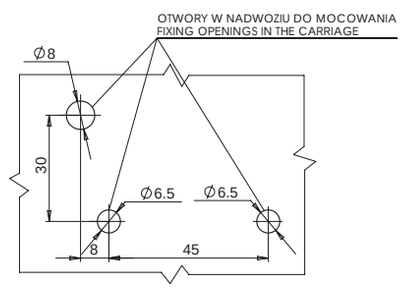


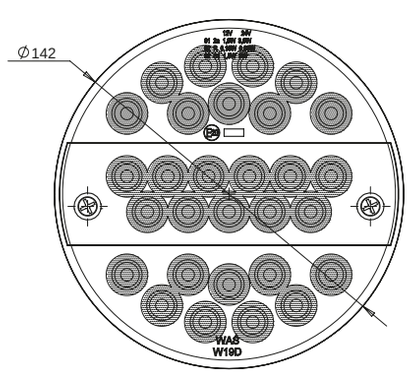


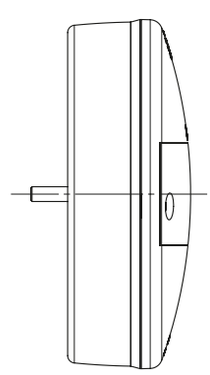

fanale posterire motrice
lámpara multifunción trasera
IP66/68

# W66L, W66P

E 20

| numero di catalogo<br>Nº de catálogo | immagine<br>imagen | cavo<br>cable | sorgente luminosa<br>fuente de luz | lato di montaggio<br>lado del montaje | tensione di lavoro<br>tensión de trabajo | luce di stop<br>luz de freno | luce di posizione<br>luz de posición | luce di retromarcia<br>luz de marcha atrás | catarifrangente<br>reflectante | intermittente<br>intermitente | luce fendinebbia<br>luz de niebla | illuminazione laterale della targa<br>iluminación del panel lateral | illuminazione inferiore della targa<br>iluminación de la placa de la matrícula inferior | pz.<br>pcs |
|---|---|---|---|---|---|---|---|---|---|---|---|---|---|---|
| **311** | | 190cm YLY-S 5x0,75mm² | LED | LEFT | 12V-24V | ● | ● | | ● | ● | ● | | ● | 15 |
| **311KR** | | 190cm YLY-S 5x0,75mm² | LED | LEFT | 12V-24V | ● | ● | | ● | ● | ● | | ● | 15 |
| **312** | | 190cm YLY-S 5x0,75mm² | LED | LEFT | 12V-24V | ● | ● | | ● | ● | ● | ● | | 15 |
| **312KR** | | 190cm YLY-S 5x0,75mm² | LED | LEFT | 12V-24V | ● | ● | | ● | ● | ● | ● | | 15 |
| **313** | | 190cm YLY-S 5x0,75mm² | LED | LEFT | 12V-24V | ● | ● | | ● | ● | ● | | | 15 |
| **313KR** | | 190cm YLY-S 5x0,75mm² | LED | LEFT | 12V-24V | ● | ● | | ● | ● | ● | | | 15 |
| **314** | | 190cm YLY-S 5x0,75mm² | LED | RIGHT | 12V-24V | ● | ● | ● | ● | ● | | ● | | 15 |
| **314KR** | | 190cm YLY-S 5x0,75mm² | LED | RIGHT | 12V-24V | ● | ● | ● | ● | ● | | ● | | 15 |
| **315** | | 190cm YLY-S 5x0,75mm² | LED | RIGHT | 12V-24V | ● | ● | ● | ● | ● | | | | 15 |
| **315KR** | | 190cm YLY-S 5x0,75mm² | LED | RIGHT | 12V-24V | ● | ● | ● | ● | ● | | | | 15 |

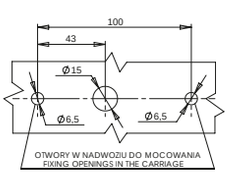


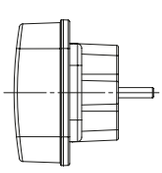

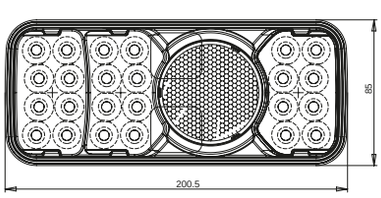


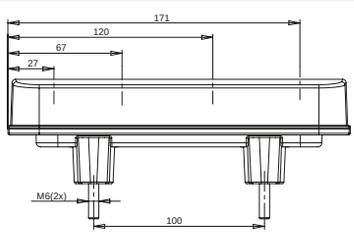


Lampade posteriori combinate
Pilotos traseros combinados

más sobre: **www.was.eu**

# W67L, W67P

fanale posterire motrice
lámpara multifunción trasera
IP66/68

E 20

| | numero di catalogo<br>Nº de catálogo | immagine<br>imagen | cavo<br>cable | sorgente luminosa<br>fuente de luz | lato di montaggio<br>lado del montaje | tensione di lavoro<br>tensión de trabajo | luce di stop<br>luz de freno | luce di posizione<br>luz de posición | catarifrangente<br>reflectante | intermittente<br>intermitente | luce fendinebbia<br>luz de niebla | illuminazione laterale della targa<br>iluminación del panel lateral | illuminazione inferiore della targa<br>iluminación de la placa de la matrícula inferior | pz.<br>pcs |
|---|---|---|---|---|---|---|---|---|---|---|---|---|---|---|
| * | **316** | | 190cm YLY-S<br>4x0,75mm² | LED | LEFT | 12V-24V | ● | ● | ● | ● | | | ● | 15 |
| * | **316KR** | | 190cm YLY-S<br>4x0,75mm² | LED | LEFT | 12V-24V | ● | ● | ● | ● | | | ● | 15 |
| | **317** | | 190cm YLY-S<br>4x0,75mm² | LED | UNIVERSAL | 12V-24V | ● | ● | ● | ● | | ● | | 15 |
| | **317KR** | | 190cm YLY-S<br>4x0,75mm² | LED | UNIVERSAL | 12V-24V | ● | ● | ● | ● | | ● | | 15 |
| | **318** | | 190cm YLY-S<br>4x0,75mm² | LED | UNIVERSAL | 12V-24V | ● | ● | ● | ● | | | | 15 |
| | **318KR** | | 190cm YLY-S<br>4x0,75mm² | LED | UNIVERSAL | 12V-24V | ● | ● | ● | ● | | | | 15 |

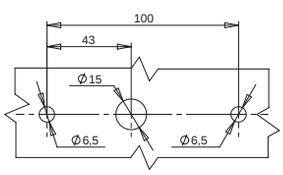


OTWORY W NADWOZIU DO MOCOWANIA
FIXING OPENINGS IN THE CARRIAGE

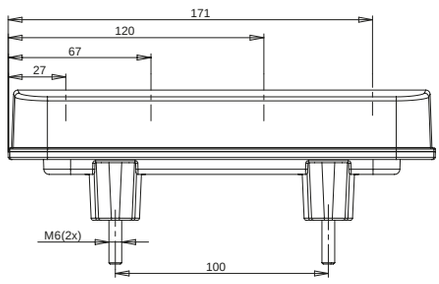


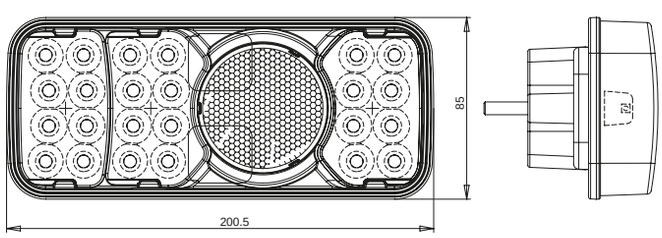


più su: www.was.eu

fanale triangolare
lámpara multifunción trasera
IP66/68

# W68L, W68P

E 20

| | numero di catalogo<br>Nº de catálogo | immagine<br>imagen | cavo<br>cable | sorgente luminosa<br>fuente de luz | lato di montaggio<br>lado del montaje | tensione di lavoro<br>tensión de trabajo | luce di stop<br>luz de freno | luce di posizione<br>luz de posición | luce di retromarcia<br>luz de marcha atrás | catarifrangente<br>reflectante | intermittente<br>intermitente | luce fendinebbia<br>luz de niebla | illuminazione di targa<br>matriz de iluminación | pz.<br>pcs |
|---|---|---|---|---|---|---|---|---|---|---|---|---|---|---|
| | **319** | | 185cm YLY-S 5x0,75mm² | LED | LEFT | 12V-24V | ● | ● | | ● | ● | ● | ● | 10 |
| | **320** | | 185cm YLY-S 5x0,75mm² | LED | LEFT | 12V-24V | ● | ● | | ● | ● | ● | | 10 |
| * | **321** | | 185cm YLY-S 5x0,75mm² | LED | LEFT | 12V-24V | ● | ● | ● | ● | ● | | ● | 10 |
| | **322** | | 185cm YLY-S 5x0,75mm² | LED | LEFT | 12V-24V | ● | ● | ● | ● | ● | | | 10 |
| | **323** | | 185cm YLY-S 4x0,75mm² | LED | LEFT | 12V-24V | ● | ● | | ● | ● | | ● | 10 |
| | **324** | | 185cm YLY-S 4x0,75mm² | LED | LEFT | 12V-24V | ● | ● | | ● | ● | | | 10 |
| | **325** | | 185cm YLY-S 5x0,75mm² | LED | RIGHT | 12V-24V | ● | ● | ● | ● | ● | | ● | 10 |
| | **326** | | 185cm YLY-S 5x0,75mm² | LED | RIGHT | 12V-24V | ● | ● | ● | ● | ● | | | 10 |
| * | **327** | | 185cm YLY-S 5x0,75mm² | LED | RIGHT | 12V-24V | ● | ● | | ● | ● | ● | ● | 10 |
| | **328** | | 185cm YLY-S 5x0,75mm² | LED | RIGHT | 12V-24V | ● | ● | | ● | ● | ● | | 10 |
| | **329** | | 185cm YLY-S 4x0,75mm² | LED | RIGHT | 12V-24V | ● | ● | | ● | ● | | ● | 10 |
| | **330** | | 185cm YLY-S 4x0,75mm² | LED | RIGHT | 12V-24V | ● | ● | | ● | ● | | | 10 |

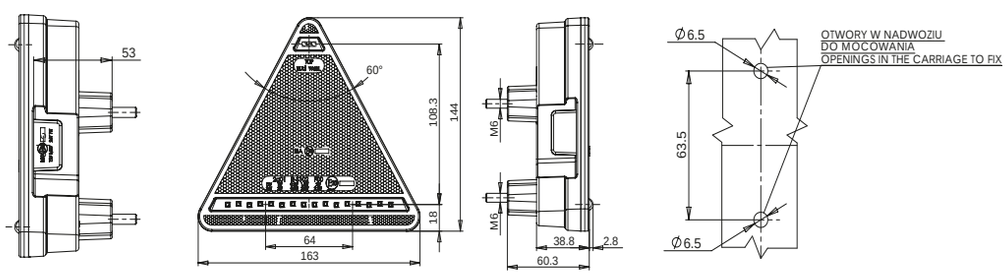

# W69L

fanale posteriore rimorchio
lámpara multifunción trasera
IP66/68

E 20

| | numero di catalogo<br>Nº de catálogo | immagine<br>imagen | cavo<br>cable | sorgente luminosa<br>fuente de luz | lato di montaggio<br>lado del montaje | tensione di lavoro<br>tensión de trabajo | luce di stop<br>luz de freno | luce di posizione<br>luz de posición | luce di retromarcia<br>luz de marcha atrás | catarifrangente<br>reflectante | intermitente<br>intermitente | luce fendinebbia<br>luz de niebla | carico dell'indicatore di direzione<br>carga del indicador de dirección | pz.<br>pcs |
|---|---|---|---|---|---|---|---|---|---|---|---|---|---|---|
| * | **331/I** | | 200cm YLY-S 6x0,75mm² | LED | LEFT | 12V-24V | ● | ● | ● | ● | ● | ● | | 5 |
| * | **331/II** | | 200cm YLY-S 6x0,75mm² | LED | LEFT | 12V-24V | ● | ● | ● | ● | ● | ● | | 5 |
| * | **331/III** | | 200cm YLY-S 4x0,75mm² | LED | LEFT | 12V-24V | ● | ● | | ● | ● | | | 5 |
| * | **3320/I** | | 200cm YLY-S 6x0,75mm² | LED | LEFT | 12V | ● | ● | ● | ● | ● | ● | ● | 5 |
| * | **3320/II** | | 200cm YLY-S 6x0,75mm² | LED | LEFT | 12V | ● | ● | ● | ● | ● | ● | ● | 5 |
| * | **3320/III** | | 200cm YLY-S 4x0,75mm² | LED | LEFT | 12V | ● | ● | | ● | ● | | ● | 5 |
| * | **3330/I** | | 200cm YLY-S 6x0,75mm² | LED | LEFT | 24V | ● | ● | ● | ● | ● | ● | ● | 5 |
| * | **3330/II** | | 200cm YLY-S 6x0,75mm² | LED | LEFT | 24V | ● | ● | ● | ● | ● | ● | ● | 5 |
| * | **3330/III** | | 200cm YLY-S 4x0,75mm² | LED | LEFT | 24V | ● | ● | | ● | ● | | ● | 5 |

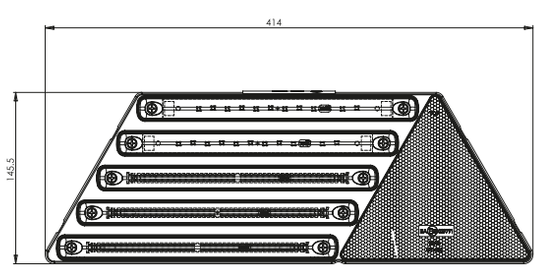


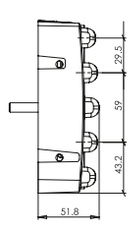


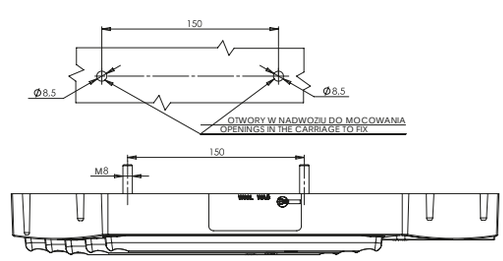


„O" carico del lampeggiatore fino a 21W
carga de intermitente hasta 21W

più su: www.was.eu

# fanale posteriore rimorchio
## lámpara multifunción trasera
IP66/68

# W69P

E 20

| | numero di catalogo<br>Nº de catálogo | immagine<br>imagen | cavo<br>cable | sorgente luminosa<br>fuente de luz | lato di montaggio<br>lado del montaje | tensione di lavoro<br>tensión de trabajo | luce di stop<br>luz de freno | luce di posizione<br>luz de posición | luce di retromarcia<br>luz de marcha atrás | catarifrangente<br>reflectante | intermittente<br>intermitente | luce fendinebbia<br>luz de niebla | carico dell'indicatore di direzione<br>carga del indicador de dirección | pz.<br>pcs |
|---|---|---|---|---|---|---|---|---|---|---|---|---|---|---|
| * | **334/I** | | 200cm YLY-S 6x0,75mm² | LED | RIGHT | 12V-24V | ● | ● | ● | ● | ● | ● | | 5 |
| * | **334/II** | | 200cm YLY-S 6x0,75mm² | LED | RIGHT | 12V-24V | ● | ● | ● | ● | ● | ● | | 5 |
| * | **334/III** | | 200cm YLY-S 4x0,75mm² | LED | RIGHT | 12V-24V | ● | ● | | ● | ● | | | 5 |
| * | **335O/I** | | 200cm YLY-S 6x0,75mm² | LED | RIGHT | 12V | ● | ● | ● | ● | ● | ● | ● | 5 |
| * | **335O/II** | | 200cm YLY-S 6x0,75mm² | LED | RIGHT | 12V | ● | ● | ● | ● | ● | ● | ● | 5 |
| * | **335O/III** | | 200cm YLY-S 4x0,75mm² | LED | RIGHT | 12V | ● | ● | | ● | ● | | ● | 5 |
| * | **336O/I** | | 200cm YLY-S 6x0,75mm² | LED | RIGHT | 24V | ● | ● | ● | ● | ● | ● | ● | 5 |
| * | **336O/II** | | 200cm YLY-S 6x0,75mm² | LED | RIGHT | 24V | ● | ● | ● | ● | ● | ● | ● | 5 |
| * | **336O/III** | | 200cm YLY-S 4x0,75mm² | LED | RIGHT | 24V | ● | ● | | ● | ● | | ● | 5 |

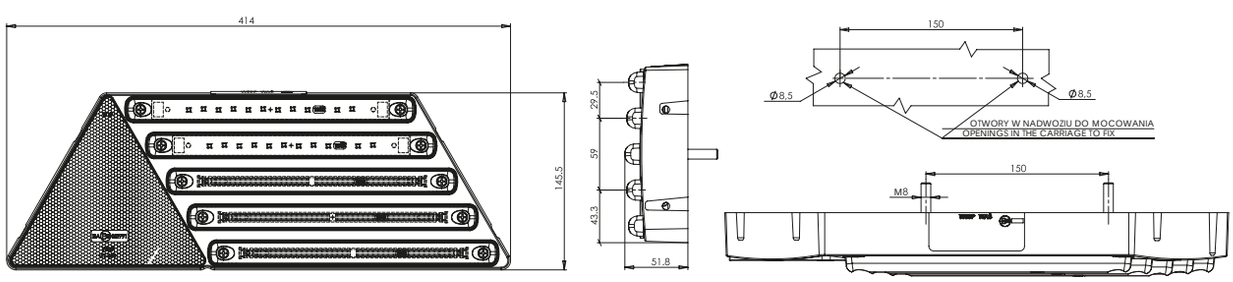


„O" carico del lampeggiatore fino a 21W
carga de intermitente hasta 21W

más sobre: **www.was.eu**

# W69L+W48

fanale completo luce ingombro
lámpara multifunción trasera
IP66/68

E 20

| | numero di catalogo<br>Nº de catálogo | immagine<br>imagen | cavo<br>cable | sorgente luminosa<br>fuente de luz | lato di montaggio<br>lado del montaje | tensione di lavoro<br>tensión de trabajo | luce di stop<br>luz de freno | luce di posizione<br>luz de posición | luce di retromarcia<br>luz de marcha atrás | catarifrangente<br>reflectante | intermittente<br>intermitente | luce fendinebbia<br>luz de niebla | carico dell'indicatore di direzione<br>carga del indicador de dirección | pz.<br>pcs |
|---|---|---|---|---|---|---|---|---|---|---|---|---|---|---|
| * | **337/I** | | 200cm YLY-S 6x0,75mm² | LED | LEFT | 12V-24V | ● | ● | ● | ● | ● | ● | | 5 |
| * | **337/II** | | 200cm YLY-S 6x0,75mm² | LED | LEFT | 12V-24V | ● | ● | ● | ● | ● | ● | | 5 |
| * | **337/III** | | 200cm YLY-S 4x0,75mm² | LED | LEFT | 12V-24V | ● | ● | | ● | ● | | | 5 |
| * | **3380/I** | | 200cm YLY-S 6x0,75mm² | LED | LEFT | 12V | ● | ● | ● | ● | ● | ● | ● | 5 |
| * | **3380/II** | | 200cm YLY-S 6x0,75mm² | LED | LEFT | 12V | ● | ● | ● | ● | ● | ● | ● | 5 |
| * | **3380/III** | | 200cm YLY-S 4x0,75mm² | LED | LEFT | 12V | ● | ● | | ● | ● | | ● | 5 |
| * | **3390/I** | | 200cm YLY-S 6x0,75mm² | LED | LEFT | 24V | ● | ● | ● | ● | ● | ● | ● | 5 |
| * | **3390/II** | | 200cm YLY-S 6x0,75mm² | LED | LEFT | 24V | ● | ● | ● | ● | ● | ● | ● | 5 |
| * | **3390/III** | | 200cm YLY-S 4x0,75mm² | LED | LEFT | 24V | ● | ● | | ● | ● | | ● | 5 |

**W48** è la luce di contorno frontale e posteriore e di posizione laterale
es una luz de sintonización delantera y trasera y una luz de posición lateral

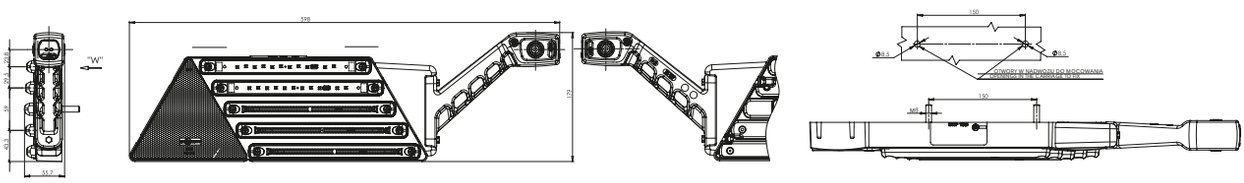

„O" carico del lampeggiatore fino a 21W
carga de intermitente hasta 21W

fanale completo luce ingombro
lámpara multifunción trasera
IP66/68

# W69P+W48

E 20

| | numero di catalogo<br>Nº de catálogo | immagine<br>imagen | cavo<br>cable | sorgente luminosa<br>fuente de luz | lato di montaggio<br>lado del montaje | tensione di lavoro<br>tensión de trabajo | luce di stop<br>luz de freno | luce di posizione<br>luz de posición | luce di retromarcia<br>luz de marcha atrás | catarifrangente<br>reflectante | intermittente<br>intermitente | luce fendinebbia<br>luz de niebla | carico dell'indicatore di direzione<br>carga del indicador de dirección | pz.<br>pcs |
|---|---|---|---|---|---|---|---|---|---|---|---|---|---|---|
| * | **340/I** | | 200cm YLY-S 6x0,75mm² | LED | RIGHT | 12V-24V | ● | ● | ● | ● | ● | ● | | 5 |
| * | **340/II** | | 200cm YLY-S 6x0,75mm² | LED | RIGHT | 12V-24V | ● | ● | ● | ● | ● | ● | | 5 |
| * | **340/III** | | 200cm YLY-S 4x0,75mm² | LED | RIGHT | 12V-24V | ● | ● | | ● | ● | | | 5 |
| * | **3410/I** | | 200cm YLY-S 6x0,75mm² | LED | RIGHT | 12V | ● | ● | ● | ● | ● | ● | ● | 5 |
| * | **3410/II** | | 200cm YLY-S 6x0,75mm² | LED | RIGHT | 12V | ● | ● | ● | ● | ● | ● | ● | 5 |
| * | **3410/III** | | 200cm YLY-S 4x0,75mm² | LED | RIGHT | 12V | ● | ● | | ● | ● | | ● | 5 |
| * | **3420/I** | | 200cm YLY-S 6x0,75mm² | LED | RIGHT | 24V | ● | ● | ● | ● | ● | ● | ● | 5 |
| * | **3420/II** | | 200cm YLY-S 6x0,75mm² | LED | RIGHT | 24V | ● | ● | ● | ● | ● | ● | ● | 5 |
| * | **3420/III** | | 200cm YLY-S 4x0,75mm² | LED | RIGHT | 24V | ● | ● | | ● | ● | | ● | 5 |

**W48** è la luce di contorno frontale e posteriore e di posizione laterale
es una luz de sintonización delantera y trasera y una luz de posición lateral

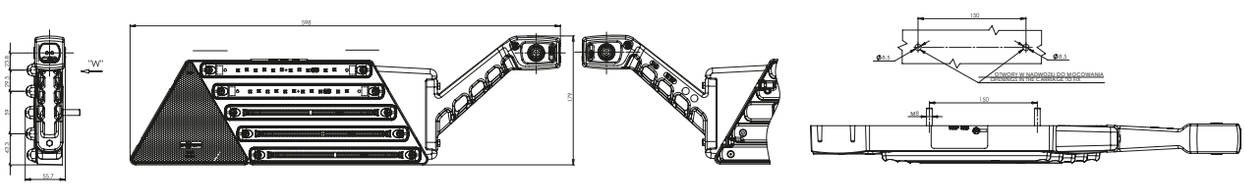

„O" carico del lampeggiatore fino a 21W
carga de intermitente hasta 21W

Lampade posteriori combinate
Pilotos traseros combinados

más sobre: **www.was.eu**

# W69L+W44

fanale completo luce ingombro
lámpara multifunción trasera
IP66/68

E 20

| | numero di catalogo<br>Nº de catálogo | immagine<br>imagen | cavo<br>cable | sorgente luminosa<br>fuente de luz | lato di montaggio<br>lado del montaje | tensione di lavoro<br>tensión de trabajo | luce di stop<br>luz de freno | luce di posizione<br>luz de posición | luce di retromarcia<br>luz de marcha atrás | catarifrangente<br>reflectante | intermittente<br>intermitente | luce fendinebbia<br>luz de niebla | carico dell'indicatore di direzione<br>carga del indicador de dirección | pz.<br>pcs |
|---|---|---|---|---|---|---|---|---|---|---|---|---|---|---|
| * | **337/I SM1** | | 200cm YLY-S 6x0,75mm² | LED | LEFT | 12V-24V | ● | ● | ● | ● | ● | ● | | 5 |
| * | **337/II SM1** | | 200cm YLY-S 6x0,75mm² | LED | LEFT | 12V-24V | ● | ● | ● | ● | ● | ● | | 5 |
| * | **337/III SM1** | 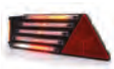 | 200cm YLY-S 4x0,75mm² | LED | LEFT | 12V-24V | ● | ● | | ● | ● | | | 5 |
| * | **3380/I SM1** | | 200cm YLY-S 6x0,75mm² | LED | LEFT | 12V | ● | ● | ● | ● | ● | ● | ● | 5 |
| * | **3380/II SM1** | | 200cm YLY-S 6x0,75mm² | LED | LEFT | 12V | ● | ● | ● | ● | ● | ● | ● | 5 |
| * | **3380/III SM1** | | 200cm YLY-S 4x0,75mm² | LED | LEFT | 12V | ● | ● | | ● | ● | | ● | 5 |
| * | **3390/I SM1** | | 200cm YLY-S 6x0,75mm² | LED | LEFT | 24V | ● | ● | ● | ● | ● | ● | ● | 5 |
| * | **3390/II SM1** | | 200cm YLY-S 6x0,75mm² | LED | LEFT | 24V | ● | ● | ● | ● | ● | ● | ● | 5 |
| * | **3390/III SM1** | | 200cm YLY-S 4x0,75mm² | LED | LEFT | 24V | ● | ● | | ● | ● | | ● | 5 |

**W44** è la luce di posizione laterale supplementare
es una luz de posición lateral adicional

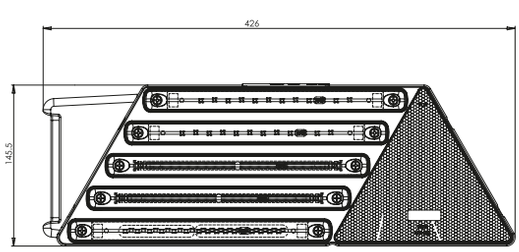


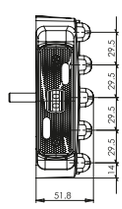


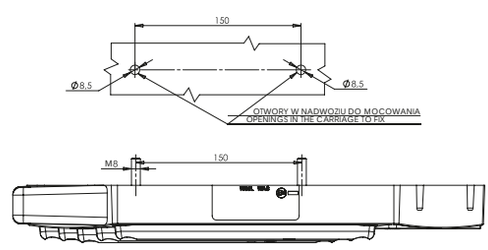


„O" carico del lampeggiatore fino a 21W
carga de intermitente hasta 21W

fanale completo luce ingombro
lámpara multifunción trasera
IP66/68

# W69P+W44

E 20

| | numero di catalogo<br>Nº de catálogo | immagine<br>imagen | cavo<br>cable | sorgente luminosa<br>fuente de luz | lato di montaggio<br>lado del montaje | tensione di lavoro<br>tensión de trabajo | luce di stop<br>luz de freno | luce di posizione<br>luz de posición | luce di retromarcia<br>luz de marcha atrás | catarifrangente<br>reflectante | intermitente<br>intermitente | luce fendinebbia<br>luz de niebla | carico dell'indicatore di direzione<br>carga del indicador de dirección | pz.<br>pcs |
|---|---|---|---|---|---|---|---|---|---|---|---|---|---|---|
| * | **340/I SM1** | | 200cm YLY-S 6x0,75mm² | LED | RIGHT | 12V-24V | ● | ● | ● | ● | ● | ● | | 5 |
| * | **340/II SM1** | | 200cm YLY-S 6x0,75mm² | LED | RIGHT | 12V-24V | ● | ● | ● | ● | ● | ● | | 5 |
| * | **340/III SM1** | | 200cm YLY-S 4x0,75mm² | LED | RIGHT | 12V-24V | ● | ● | ● | ● | ● | | | 5 |
| * | **3410/I SM1** | | 200cm YLY-S 6x0,75mm² | LED | RIGHT | 12V | ● | ● | ● | ● | ● | ● | ● | 5 |
| * | **3410/II SM1** | | 200cm YLY-S 6x0,75mm² | LED | RIGHT | 12V | ● | ● | | ● | ● | ● | ● | 5 |
| * | **3410/III SM1** | | 200cm YLY-S 4x0,75mm² | LED | RIGHT | 12V | ● | ● | ● | ● | ● | | ● | 5 |
| * | **3420/I SM1** | | 200cm YLY-S 6x0,75mm² | LED | RIGHT | 24V | ● | ● | ● | ● | ● | ● | ● | 5 |
| * | **3420/II SM1** | | 200cm YLY-S 6x0,75mm² | LED | RIGHT | 24V | ● | ● | ● | ● | ● | ● | ● | 5 |
| * | **3420/III SM1** | | 200cm YLY-S 4x0,75mm² | LED | RIGHT | 24V | ● | ● | ● | ● | ● | | ● | 5 |

**W44** è la luce di posizione laterale supplementare
es una luz de posición lateral adicional

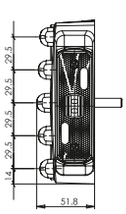


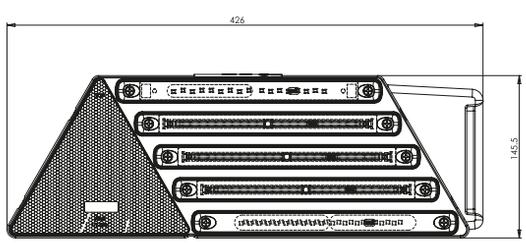


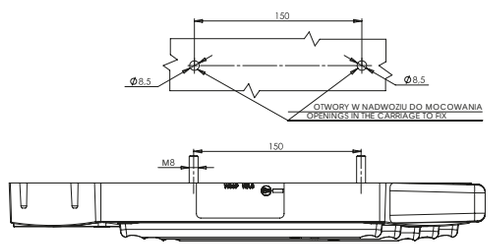


„O" carico del lampeggiatore fino a 21W
carga de intermitente hasta 21W

# W39L+W48

fanale completo luce ingombro
lámpara multifunción trasera
IP66/68

E 20

Opzionale / Opcional:

| | numero di catalogo<br>Nº de catálogo | immagine<br>imagen | cavo<br>cable | sorgente luminosa<br>fuente de luz | lato di montaggio<br>lado del montaje | tensione di lavoro<br>tensión de trabajo | luce di stop<br>luz de freno | luce di posizione<br>luz de posición | luce di contorno<br>luz de sintonización | luce di retromarcia<br>luz de marcha atrás | catarifrangente<br>reflectante | intermittente<br>intermitente | luce fendinebbia<br>luz de niebla | carico dell'indicatore di direzione<br>carga del indicador de dirección | pz.<br>pcs |
|---|---|---|---|---|---|---|---|---|---|---|---|---|---|---|---|
| * | **345** | | 200cm YLY-S 6x0,75mm² | LED | LEFT | 12V | ● | ● | ● | ● | ● | ● | ● | | 5 |
| * | **345SZ** | | Schlemmer | LED | LEFT | 12V | ● | ● | ● | ● | ● | ● | ● | | 5 |
| * | **345O** | | 200cm YLY-S 6x0,75mm² | LED | LEFT | 12V | ● | ● | ● | ● | ● | ● | ● | ● | 5 |
| * | **345OSZ** | | Schlemmer | LED | LEFT | 12V | ● | ● | ● | ● | ● | ● | ● | ● | 5 |
| * | **346** | | 200cm YLY-S 6x0,75mm² | LED | LEFT | 24V | ● | ● | ● | ● | ● | ● | ● | | 5 |
| * | **346SZ** | | Schlemmer | LED | LEFT | 24V | ● | ● | ● | ● | ● | ● | ● | | 5 |
| * | **346O** | | 200cm YLY-S 6x0,75mm² | LED | LEFT | 24V | ● | ● | ● | ● | ● | ● | ● | ● | 5 |
| * | **346OSZ** | | Schlemmer | LED | LEFT | 24V | ● | ● | ● | ● | ● | ● | ● | ● | 5 |

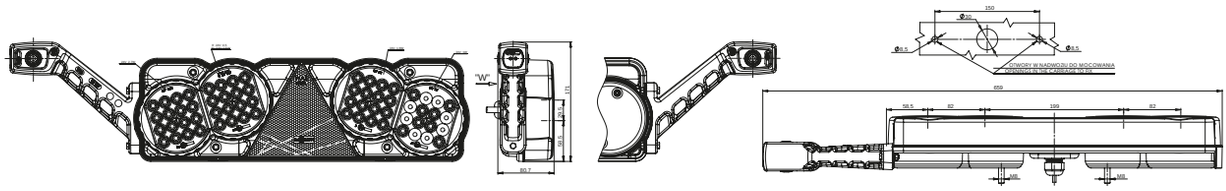

„O" carico del lampeggiatore fino a 21W
carga de intermitente hasta 21W

**W48** è la luce di contorno frontale e posteriore e di posizione laterale
es una luz de sintonización delantera y trasera y una luz de posición lateral

Questo prodotto è disponibile anche con connettore Schlemmer. Se si desidera ordinare un prodotto con connettore Schlemmer, al momento dell'ordine è necessario ricordare di aggiungere la lettera „SZ" al numero di catalogo o aggiungere un commento nelle note sull'uscita corrente corretta.
Este producto también está disponible con un conector Schlemmer. Todos los productos con un conector Schlemmer han sido marcados con la letra „SZ" en el número de catálogo. Al realizar el pedido, seleccione la corriente adecuada para sus necesidades.

fanale completo luce ingombro
lámpara multifunción trasera
IP66/68

# W39P+W48

E 20

Opzionale / Opcional:

| | numero di catalogo<br>Nº de catálogo | immagine<br>imagen | cavo<br>cable | sorgente luminosa<br>fuente de luz | lato di montaggio<br>lado del montaje | tensione di lavoro<br>tensión de trabajo | luce di stop<br>luz de freno | luce di posizione<br>luz de posición | luce di contorno<br>luz de sintonización | luce di retromarcia<br>luz de marcha atrás | catarifrangente<br>reflectante | intermitente<br>intermitente | luce fendinebbia<br>luz de niebla | carico dell'indicatore di direzione<br>carga del indicador de dirección | pz.<br>pcs |
|---|---|---|---|---|---|---|---|---|---|---|---|---|---|---|---|
| * | **347** | | 200cm YLY-S 6x0.75mm² | LED | RIGHT | 12V | ● | ● | ● | ● | ● | ● | ● | | 5 |
| * | **347SZ** | | Schlemmer | LED | RIGHT | 12V | ● | ● | ● | ● | ● | ● | ● | | 5 |
| * | **347O** | | 200cm YLY-S 6x0.75mm² | LED | RIGHT | 12V | ● | ● | ● | ● | ● | ● | ● | ● | 5 |
| * | **347OSZ** | | Schlemmer | LED | RIGHT | 12V | ● | ● | ● | ● | ● | ● | ● | ● | 5 |
| * | **348** | | 200cm YLY-S 6x0.75mm² | LED | RIGHT | 24V | ● | ● | ● | ● | ● | ● | ● | | 5 |
| * | **348SZ** | | Schlemmer | LED | RIGHT | 24V | ● | ● | ● | ● | ● | ● | ● | | 5 |
| * | **348O** | | 200cm YLY-S 6x0.75mm² | LED | RIGHT | 24V | ● | ● | ● | ● | ● | ● | ● | ● | 5 |
| * | **346OSZ** | | Schlemmer | LED | RIGHT | 24V | ● | ● | ● | ● | ● | ● | ● | ● | 5 |

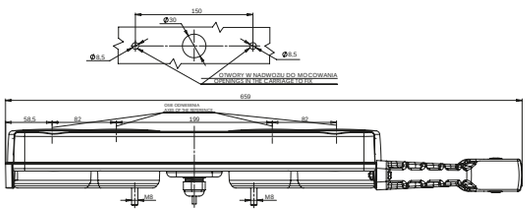


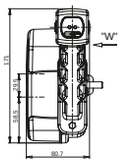


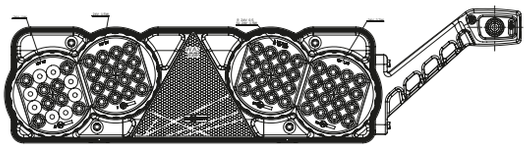

„O" carico del lampeggiatore fino a 21W
carga de intermitente hasta 21W

**W48** è la luce di contorno frontale e posteriore e di posizione laterale
es una luz de sintonización delantera y trasera y una luz de posición lateral

Questo prodotto è disponibile anche con connettore Schlemmer. Se si desidera ordinare un prodotto con connettore Schlemmer, al momento dell'ordine è necessario ricordare di aggiungere la lettera „SZ" al numero di catalogo o aggiungere un commento nelle note sull'uscita corrente corretta.
Este producto también está disponible con un conector Schlemmer. Todos los productos con un conector Schlemmer han sido marcados con la letra „SZ" en el número de catálogo. Al realizar el pedido, seleccione la corriente adecuada para sus necesidades.

# W39L+W49

fanale completo luce ingombro
lámpara multifunción trasera
IP66/68

E 20

Opzionale / Opcional:

| | numero di catalogo<br>Nº de catálogo | immagine<br>imagen | cavo<br>cable | sorgente luminosa<br>fuente de luz | lato di montaggio<br>lado del montaje | tensione di lavoro<br>tensión de trabajo | luce di stop<br>luz de freno | luce di posizione<br>luz de posición | luce di contorno<br>luz de sintonización | luce di retromarcia<br>luz de marcha atrás | catarifrangente<br>reflectante | intermittente<br>intermitente | luce fendinebbia<br>luz de niebla | carico dell'indicatore di direzione<br>carga del indicador de dirección | pz.<br>pcs |
|---|---|---|---|---|---|---|---|---|---|---|---|---|---|---|---|
| * | 349 | | 200cm YLY-S 6x0,75mm² | LED | LEFT | 12V | ● | ● | ● | ● | ● | ● | ● | | 5 |
| * | 349SZ | | Schlemmer | LED | LEFT | 12V | ● | ● | ● | ● | ● | ● | ● | | 5 |
| * | 3490 | | 200cm YLY-S 6x0,75mm² | LED | LEFT | 12V | ● | ● | ● | ● | ● | ● | ● | ● | 5 |
| * | 3490SZ | | Schlemmer | LED | LEFT | 12V | ● | ● | ● | ● | ● | ● | ● | ● | 5 |
| * | 350 | | 200cm YLY-S 6x0,75mm² | LED | LEFT | 24V | ● | ● | ● | ● | ● | ● | ● | | 5 |
| * | 350SZ | | Schlemmer | LED | LEFT | 24V | ● | ● | ● | ● | ● | ● | ● | | 5 |
| * | 3500 | | 200cm YLY-S 6x0,75mm² | LED | LEFT | 24V | ● | ● | ● | ● | ● | ● | ● | ● | 5 |
| * | 3500SZ | | Schlemmer | LED | LEFT | 24V | ● | ● | ● | ● | ● | ● | ● | ● | 5 |

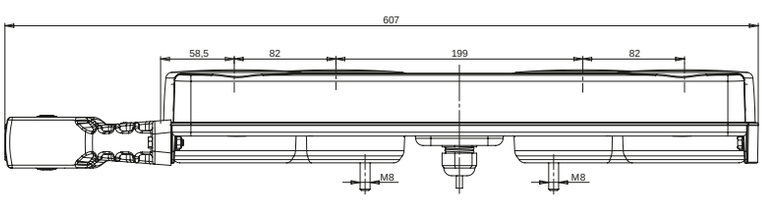


„O" carico del lampeggiatore fino a 21W
carga de intermitente hasta 21W

**W49** è la luce di contorno frontale e posteriore e di posizione laterale
es una luz de sintonización delantera y trasera y una luz de posición lateral

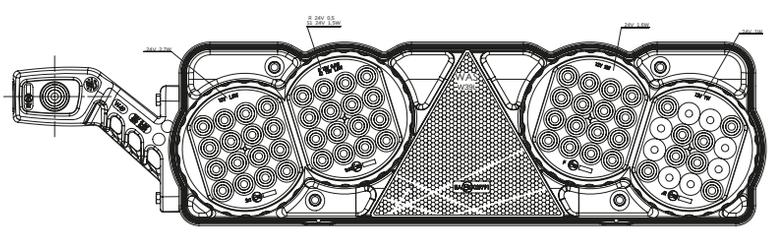

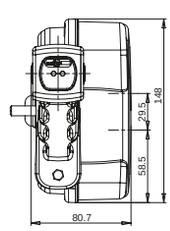


Questo prodotto è disponibile anche con connettore Schlemmer. Se si desidera ordinare un prodotto con connettore Schlemmer, al momento dell'ordine è necessario ricordare di aggiungere la lettera „SZ" al numero di catalogo o aggiungere un commento nelle note sull'uscita corrente corretta.
Este producto también está disponible con un conector Schlemmer. Todos los productos con un conector Schlemmer han sido marcados con la letra „SZ" en el número de catálogo. Al realizar el pedido, seleccione la corriente adecuada para sus necesidades.

# fanale completo luce ingombro
## lámpara multifunción trasera
IP66/68

# W39P+W49

E 20

Opzionale / Opcional:

| | numero di catalogo Nº de catálogo | immagine imagen | cavo cable | sorgente luminosa fuente de luz | lato di montaggio lado del montaje | tensione di lavoro tensión de trabajo | luce di stop luz de freno | luce di posizione luz de posición | luce di contorno luz de sintonización | luce di retromarcia luz de marcha atrás | catarifrangente reflectante | intermittente intermitente | luce fendinebbia luz de niebla | carico dell'indicatore di direzione carga del indicador de dirección | pz. pcs |
|---|---|---|---|---|---|---|---|---|---|---|---|---|---|---|---|
| * | 351 | | 200cm YLY-S 6x0,75mm² | LED | RIGHT | 12V | ● | ● | ● | ● | ● | ● | ● | | 5 |
| * | 351SZ | | Schlemmer | LED | RIGHT | 12V | ● | ● | ● | ● | ● | ● | ● | | 5 |
| * | 351O | | 200cm YLY-S 6x0,75mm² | LED | RIGHT | 12V | ● | ● | ● | ● | ● | ● | ● | ● | 5 |
| * | 351OSZ | | Schlemmer | LED | RIGHT | 12V | ● | ● | ● | ● | ● | ● | ● | ● | 5 |
| * | 352 | | 200cm YLY-S 6x0,75mm² | LED | RIGHT | 24V | ● | ● | ● | ● | ● | ● | ● | | 5 |
| * | 352SZ | | Schlemmer | LED | RIGHT | 24V | ● | ● | ● | ● | ● | ● | ● | | 5 |
| * | 352O | | 200cm YLY-S 6x0,75mm² | LED | RIGHT | 24V | ● | ● | ● | ● | ● | ● | ● | ● | 5 |
| * | 352OSZ | | Schlemmer | LED | RIGHT | 24V | ● | ● | ● | ● | ● | ● | ● | ● | 5 |

**„O"** carico del lampeggiatore fino a 21W
carga de intermitente hasta 21W

**W49** è la luce di contorno frontale e posteriore e di posizione laterale
es una luz de sintonización delantera y trasera y una luz de posición lateral

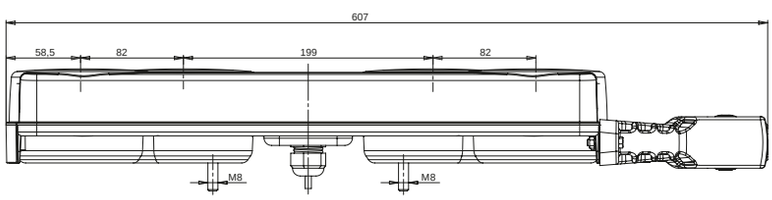


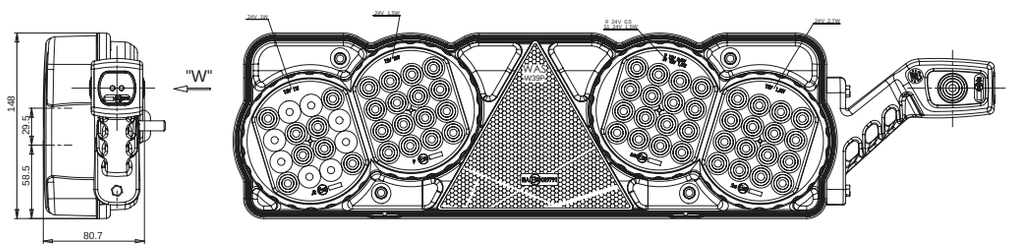


Questo prodotto è disponibile anche con connettore Schlemmer. Se si desidera ordinare un prodotto con connettore Schlemmer, al momento dell'ordine è necessario ricordare di aggiungere la lettera „SZ" al numero di catalogo o aggiungere un commento nelle note sull'uscita corrente corretta.
Este producto también está disponible con un conector Schlemmer. Todos los productos con un conector Schlemmer han sido marcados con la letra „SZ" en el número de catálogo. Al realizar el pedido, seleccione la corriente adecuada para sus necesidades.

# W40L+W48

fanale completo motrice luce ingombro
lámpara multifunción trasera
IP66/68

E 20

Opzionale / Opcional:

| | numero di catalogo<br>Nº de catálogo | immagine<br>imagen | cavo<br>cable | sorgente luminosa<br>fuente de luz | lato di montaggio<br>lado del montaje | tensione di lavoro<br>tensión de trabajo | luce di stop<br>luz de freno | luce di posizione<br>luz de posición | luce di contorno<br>luz de sintonización | luce di retromarcia<br>luz de marcha atrás | catarifrangente<br>reflectante | intermittente<br>intermitente | luce fendinebbia<br>luz de niebla | illuminazione di targa<br>matriz de iluminación | carico dell'indicatore di direzione<br>carga del indicador de dirección | pz.<br>pcs |
|---|---|---|---|---|---|---|---|---|---|---|---|---|---|---|---|---|
| * | 353 | | 200cm YLY-S 6x0,75mm² | LED | LEFT | 12V | ● | ● | ● | ● | ● | ● | ● | ● | | 5 |
| * | 353SZ | | Schlemmer | LED | LEFT | 12V | ● | ● | ● | ● | ● | ● | ● | ● | | 5 |
| * | 353O | | 200cm YLY-S 6x0,75mm² | LED | LEFT | 12V | ● | ● | ● | ● | ● | ● | ● | ● | ● | 5 |
| * | 353OSZ | | Schlemmer | LED | LEFT | 12V | ● | ● | ● | ● | ● | ● | ● | ● | ● | 5 |
| * | 354 | | 200cm YLY-S 6x0,75mm² | LED | LEFT | 24V | ● | ● | ● | ● | ● | ● | ● | ● | | 5 |
| * | 354SZ | | Schlemmer | LED | LEFT | 24V | ● | ● | ● | ● | ● | ● | ● | ● | | 5 |
| * | 354O | | 200cm YLY-S 6x0,75mm² | LED | LEFT | 24V | ● | ● | ● | ● | ● | ● | ● | ● | ● | 5 |
| * | 354OSZ | | Schlemmer | LED | LEFT | 24V | ● | ● | ● | ● | ● | ● | ● | ● | ● | 5 |

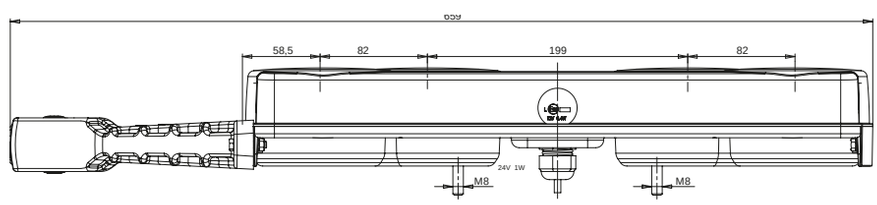


„O" carico del lampeggiatore fino a 21W
carga de intermitente hasta 21W

**W48** è la luce di contorno frontale e posteriore e di posizione laterale
es una luz de sintonización delantera y trasera y una luz de posición lateral

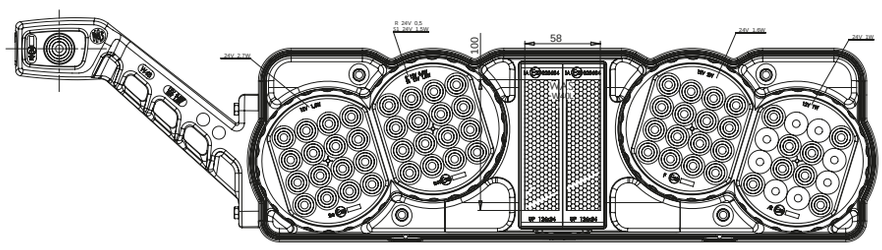


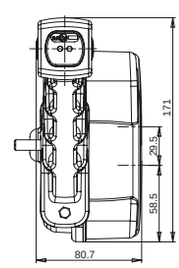


Questo prodotto è disponibile anche con connettore Schlemmer. Se si desidera ordinare un prodotto con connettore Schlemmer, al momento dell'ordine è necessario ricordare di aggiungere la lettera „SZ" al numero di catalogo o aggiungere un commento nelle note sull'uscita corrente corretta.
Este producto también está disponible con un conector Schlemmer. Todos los productos con un conector Schlemmer han sido marcados con la letra „SZ" en el número de catálogo. Al realizar el pedido, seleccione la corriente adecuada para sus necesidades.

fanale completo motrice luce ingombro

lámpara multifunción trasera

IP66/68

# W40P+W48

E 20

Opzionale / Opcional:

| | numero di catalogo<br>Nº de catálogo | immagine<br>imagen | cavo<br>cable | sorgente luminosa<br>fuente de luz | lato di montaggio<br>lado del montaje | tensione di lavoro<br>tensión de trabajo | luce di stop<br>luz de freno | luce di posizione<br>luz de posición | luce di contorno<br>luz de sintonización | luce di retromarcia<br>luz de marcha atrás | catarifrangente<br>reflectante | intermittente<br>intermitente | luce fendinebbia<br>luz de niebla | carico dell'indicatore di direzione<br>carga del indicador de dirección | pz.<br>pcs |
|---|---|---|---|---|---|---|---|---|---|---|---|---|---|---|---|
| * | 355 | | 200cm YLY-S 6x0,75mm² | LED | RIGHT | 12V | ● | ● | ● | ● | ● | ● | ● | | 5 |
| * | 355SZ | | Schlemmer | LED | RIGHT | 12V | ● | ● | ● | ● | ● | ● | ● | | 5 |
| * | 35O | | 200cm YLY-S 6x0,75mm² | LED | RIGHT | 12V | ● | ● | ● | ● | ● | ● | ● | ● | 5 |
| * | 35OSZ | | Schlemmer | LED | RIGHT | 12V | ● | ● | ● | ● | ● | ● | ● | ● | 5 |
| * | 356 | | 200cm YLY-S 6x0,75mm² | LED | RIGHT | 24V | ● | ● | ● | ● | ● | ● | ● | | 5 |
| * | 356SZ | | Schlemmer | LED | RIGHT | 24V | ● | ● | ● | ● | ● | ● | ● | | 5 |
| * | 36O | | 200cm YLY-S 6x0,75mm² | LED | RIGHT | 24V | ● | ● | ● | ● | ● | ● | ● | ● | 5 |
| * | 36OSZ | | Schlemmer | LED | RIGHT | 24V | ● | ● | ● | ● | ● | ● | ● | ● | 5 |

„O" carico del lampeggiatore fino a 21W
carga de intermitente hasta 21W

**W48** è la luce di contorno frontale e posteriore e di posizione laterale
es una luz de sintonización delantera y trasera y una luz de posición lateral

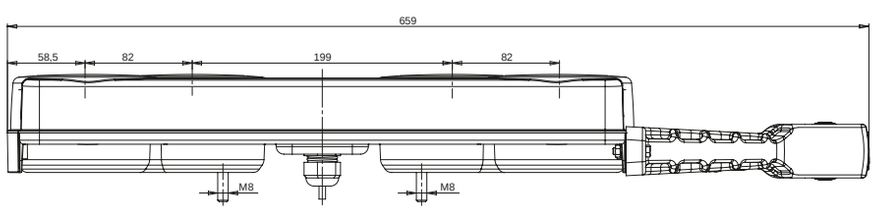


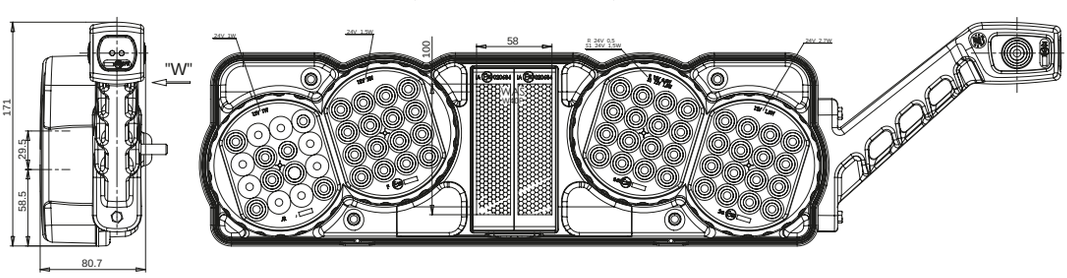


Questo prodotto è disponibile anche con connettore Schlemmer. Se si desidera ordinare un prodotto con connettore Schlemmer, al momento dell'ordine è necessario ricordare di aggiungere la lettera „SZ" al numero di catalogo o aggiungere un commento nelle note sull'uscita corrente corretta.
Este producto también está disponible con un conector Schlemmer. Todos los productos con un conector Schlemmer han sido marcados con la letra „SZ" en el número de catálogo. Al realizar el pedido, seleccione la corriente adecuada para sus necesidades.

# W40L+W49

fanale completo motrice luce ingombro

lámpara multifunción trasera

IP66/68

E 20

Opzionale / Opcional:

| | numero di catalogo<br>Nº de catálogo | immagine<br>imagen | cavo<br>cable | sorgente luminosa<br>fuente de luz | lato di montaggio<br>lado del montaje | tensione di lavoro<br>tensión de trabajo | luce di stop<br>luz de freno | luce di posizione<br>luz de posición | luce di contorno<br>luz de sintonización | luce di retromarcia<br>luz de marcha atrás | catarifrangente<br>reflectante | intermittente<br>intermitente | luce fendinebbia<br>luz de niebla | illuminazione di targa<br>matriz de iluminación | carico dell'indicatore di direzione<br>carga del indicador de dirección | pz.<br>pcs |
|---|---|---|---|---|---|---|---|---|---|---|---|---|---|---|---|---|
| * | 357 | | 200cm YLY-S 6x0,75mm² | LED | LEFT | 12V | ● | ● | ● | ● | ● | ● | ● | ● | | 5 |
| * | 357SZ | | Schlemmer | LED | LEFT | 12V | ● | ● | ● | ● | ● | ● | ● | ● | | 5 |
| * | 357O | | 200cm YLY-S 6x0,75mm² | LED | LEFT | 12V | ● | ● | ● | ● | ● | ● | ● | ● | ● | 5 |
| * | 357OSZ | | Schlemmer | LED | LEFT | 12V | ● | ● | ● | ● | ● | ● | ● | ● | ● | 5 |
| * | 358 | | 200cm YLY-S 6x0,75mm² | LED | LEFT | 24V | ● | ● | ● | ● | ● | ● | ● | ● | | 5 |
| * | 358SZ | | Schlemmer | LED | LEFT | 24V | ● | ● | ● | ● | ● | ● | ● | ● | | 5 |
| * | 358O | | 200cm YLY-S 6x0,75mm² | LED | LEFT | 24V | ● | ● | ● | ● | ● | ● | ● | ● | ● | 5 |
| * | 358OSZ | | Schlemmer | LED | LEFT | 24V | ● | ● | ● | ● | ● | ● | ● | ● | ● | 5 |

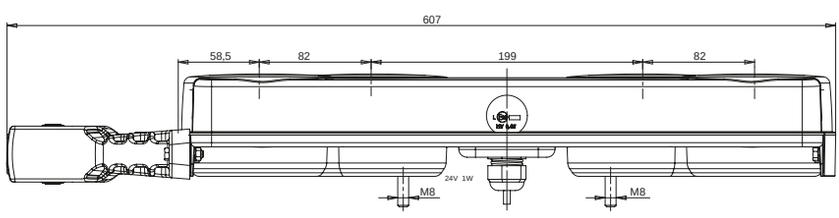


„O" carico del lampeggiatore fino a 21W
carga de intermitente hasta 21W

**W49** è la luce di contorno frontale e posteriore e di posizione laterale
es una luz de sintonización delantera y trasera y una luz de posición lateral

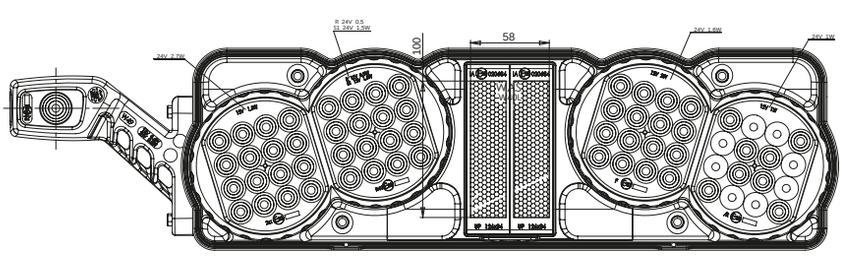


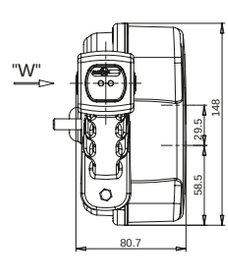


Questo prodotto è disponibile anche con connettore Schlemmer. Se si desidera ordinare un prodotto con connettore Schlemmer, al momento dell'ordine è necessario ricordare di aggiungere la lettera „SZ" al numero di catalogo o aggiungere un commento nelle note sull'uscita corrente corretta.
Este producto también está disponible con un conector Schlemmer. Todos los productos con un conector Schlemmer han sido marcados con la letra „SZ" en el número de catálogo. Al realizar el pedido, seleccione la corriente adecuada para sus necesidades.

fanale completo motrice luce ingombro

lámpara multifunción trasera

IP66/68

# W40P+W49

E 20

Opzionale / Opcional:

| | numero di catalogo Nº de catálogo | immagine imagen | cavo cable | sorgente luminosa fuente de luz | lato di montaggio lado del montaje | tensione di lavoro tensión de trabajo | luce di stop luz de freno | luce di posizione luz de posición | luce di contorno luz de sintonización | luce di retromarcia luz de marcha atrás | catarifrangente reflectante | intermittente intermitente | luce fendinebbia luz de niebla | carico dell'indicatore di direzione carga del indicador de dirección | pz. pcs |
|---|---|---|---|---|---|---|---|---|---|---|---|---|---|---|---|
| * | 359 | | 200cm YLY-S 6x0,75mm² | LED | RIGHT | 12V | ● | ● | ● | ● | ● | ● | ● | | 5 |
| * | 359SZ | | Schlemmer | LED | RIGHT | 12V | ● | ● | ● | ● | ● | ● | ● | | 5 |
| * | 359O | | 200cm YLY-S 6x0,75mm² | LED | RIGHT | 12V | ● | ● | ● | ● | ● | ● | ● | ● | 5 |
| * | 359OSZ | | Schlemmer | LED | RIGHT | 12V | ● | ● | ● | ● | ● | ● | ● | ● | 5 |
| * | 360 | | 200cm YLY-S 6x0,75mm² | LED | RIGHT | 24V | ● | ● | ● | ● | ● | ● | ● | | 5 |
| * | 360SZ | | Schlemmer | LED | RIGHT | 24V | ● | ● | ● | ● | ● | ● | ● | | 5 |
| * | 360O | | 200cm YLY-S 6x0,75mm² | LED | RIGHT | 24V | ● | ● | ● | ● | ● | ● | ● | ● | 5 |
| * | 360OSZ | | Schlemmer | LED | RIGHT | 24V | ● | ● | ● | ● | ● | ● | ● | ● | 5 |

„O" carico del lampeggiatore fino a 21W
carga de intermitente hasta 21W

**W49** è la luce di contorno frontale e posteriore e di posizione laterale
es una luz de sintonización delantera y trasera y una luz de posición lateral

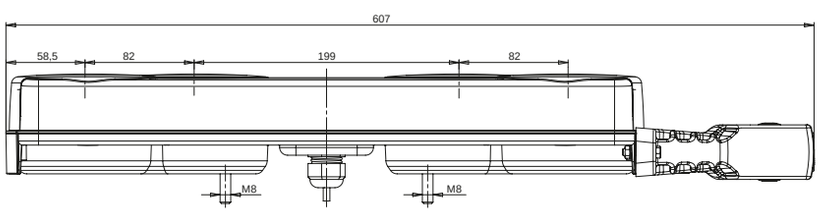


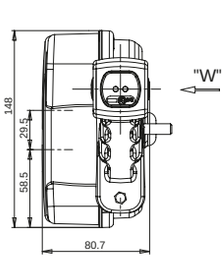


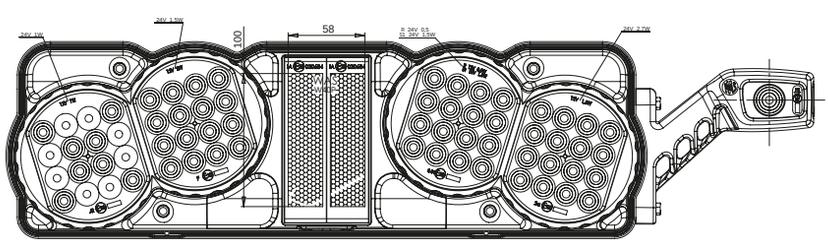


Questo prodotto è disponibile anche con connettore Schlemmer. Se si desidera ordinare un prodotto con connettore Schlemmer, al momento dell'ordine è necessario ricordare di aggiungere la lettera „SZ" al numero di catalogo o aggiungere un commento nelle note sull'uscita corrente corretta.
Este producto también está disponible con un conector Schlemmer. Todos los productos con un conector Schlemmer han sido marcados con la letra „SZ" en el número de catálogo. Al realizar el pedido, seleccione la corriente adecuada para sus necesidades.

# W39żL+W48
# W39żP+W48

fanale completo luce ingombro
lámpara multifunción trasera
IP56

Opzionale / Opcional:

E 20

| | numero di catalogo<br>Nº de catálogo | immagine<br>imagen | cavo<br>cable | sorgente luminosa<br>fuente de luz | lato di montaggio<br>lado del montaje | tensione di lavoro<br>tensión de trabajo | luce di stop<br>luz de freno | luce di posizione<br>luz de posición | luce di contorno<br>luz de sintonización | luce di retromarcia<br>luz de marcha atrás | catarifrangente<br>reflectante | intermittente<br>intermitente | luce fendinebbia<br>luz de niebla | pz.<br>pcs |
|---|---|---|---|---|---|---|---|---|---|---|---|---|---|---|
| * | **361** | | 60cm YLY-S<br>6x0,75mm² | LED<br>BULB | LEFT | 12V or 24V | ● | ● | ● | ● | ● | ● | ● | 5 |
| | **361ŻSZ** | | Schlemmer | LED<br>BULB | LEFT | 12V or 24V | ● | ● | ● | ● | ● | ● | ● | 5 |
| * | **362** | | 60cm YLY-S<br>6x0,75mm² | LED<br>BULB | RIGHT | 12V or 24V | ● | ● | ● | ● | ● | ● | ● | 5 |
| * | **362ŻSZ** | | Schlemmer | LED<br>BULB | RIGHT | 12V or 24V | ● | ● | ● | ● | ● | ● | ● | 5 |

**W48** è la luce di contorno frontale e posteriore e di posizione laterale
es una luz de sintonización delantera y trasera y una luz de posición lateral

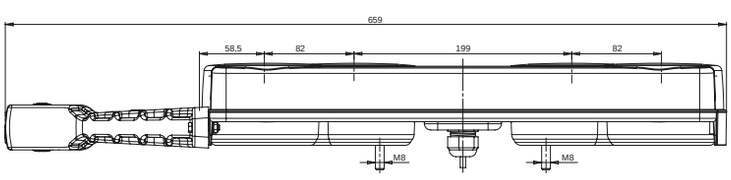


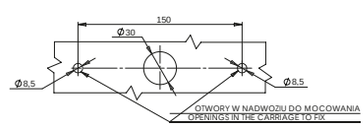


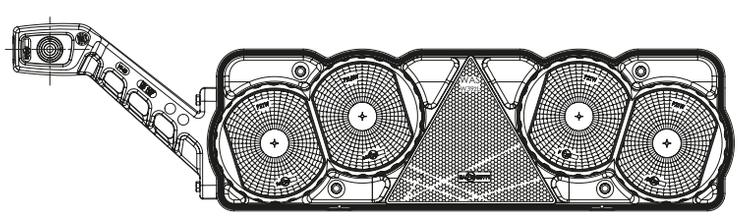

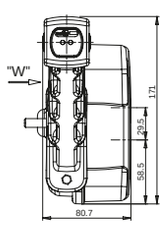


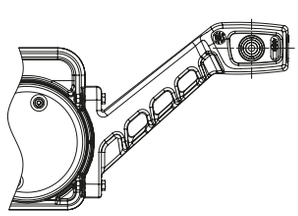

É possibile ordinare questo prodotto con lampadine. Tutti i nostri prodotti dotati di lampadine sono contrassegnati con la lettera „Ż" nel numero di catalogo. Quando si effettua un ordine, bisogna di ricordare di scegliere un prodotto con o senza lampadine.
Es posible pedir este producto con bombillas. Todos nuestros productos equipados con bombillas tienen la letra „Ż" en el número de catálogo. Al realizar el pedido, seleccione el producto con o sin bombillas.

Questo prodotto è disponibile anche con connettore Schlemmer. Se si desidera ordinare un prodotto con connettore Schlemmer, al momento dell'ordine è necessario ricordare di aggiungere la lettera „SZ" al numero di catalogo o aggiungere un commento nelle note sull'uscita corrente corretta.
Este producto también está disponible con un conector Schlemmer. Todos los productos con un conector Schlemmer han sido marcados con la letra „SZ" en el número de catálogo. Al realizar el pedido, seleccione la corriente adecuada para sus necesidades.

fanale completo luce ingombro
lámpara multifunción trasera
IP56

# W39żL+W49
# W39żP+W49

E 20

| | numero di catalogo<br>Nº de catálogo | immagine<br>imagen | cavo<br>cable | sorgente luminosa<br>fuente de luz | lato di montaggio<br>lado del montaje | tensione di lavoro<br>tensión de trabajo | luce di stop<br>luz de freno | luce di posizione<br>luz de posición | luce di contorno<br>luz de sintonización | luce di retromarcia<br>luz de marcha atrás | catarifrangente<br>reflectante | intermitente<br>intermitente | luce fendinebbia<br>luz de niebla | pz.<br>pcs |
|---|---|---|---|---|---|---|---|---|---|---|---|---|---|---|
| * | **363** | | 60cm YLY-S<br>6x0,75mm² | LED<br>BULB | LEFT | 12V or 24V | ● | ● | ● | ● | ● | ● | ● | 5 |
| | **363ŻSZ** | | Schlemmer | LED<br>BULB | LEFT | 12V or 24V | ● | ● | ● | ● | ● | ● | ● | 5 |
| * | **364** | | 60cm YLY-S<br>6x0,75mm² | LED<br>BULB | RIGHT | 12V or 24V | ● | ● | ● | ● | ● | ● | ● | 5 |
| | **364ŻSZ** | | Schlemmer | LED<br>BULB | RIGHT | 12V or 24V | ● | ● | ● | ● | ● | ● | ● | 5 |

## W49

è la luce di contorno frontale e posteriore e di posizione laterale
es una luz de sintonización delantera y trasera y una luz de posición lateral

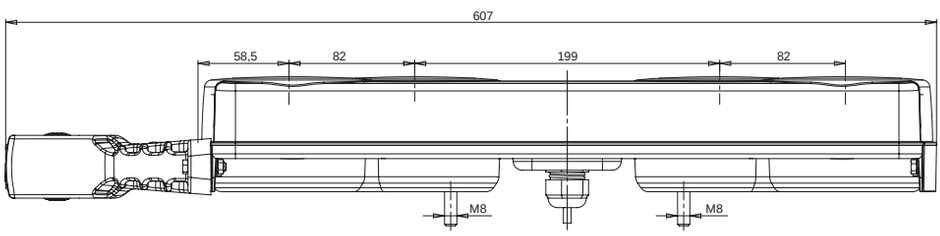


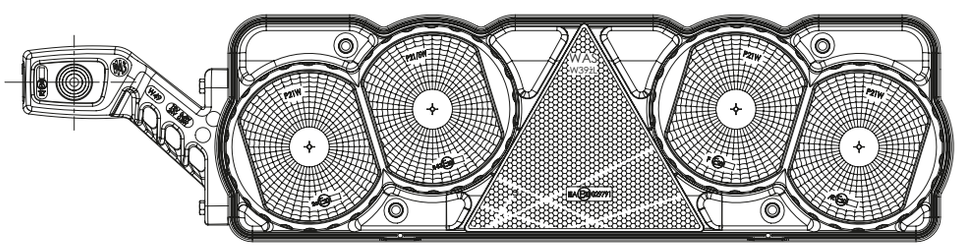

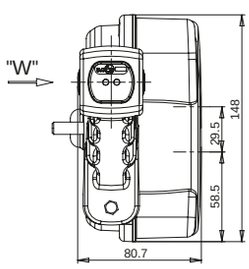


É possibile ordinare questo prodotto con lampadine. Tutti i nostri prodotti dotati di lampadine sono contrassegnati con la lettera „Ż" nel numero di catalogo. Quando si effettua un ordine, bisogna di ricordare di scegliere un prodotto con o senza lampadine.
Es posible pedir este producto con bombillas. Todos nuestros productos equipados con bombillas tienen la letra „Ż" en el número de catálogo. Al realizar el pedido, seleccione el producto con o sin bombillas.

Questo prodotto è disponibile anche con connettore Schlemmer. Se si desidera ordinare un prodotto con connettore Schlemmer, al momento dell'ordine è necessario ricordare di aggiungere la lettera „SZ" al numero di catalogo o aggiungere un commento nelle note sull'uscita corrente corretta.
Este producto también está disponible con un conector Schlemmer. Todos los productos con un conector Schlemmer han sido marcados con la letra „SZ" en el número de catálogo. Al realizar el pedido, seleccione la corriente adecuada para sus necesidades.

# W40żL+W48
# W40żP+W48

fanale completo motrice luce ingombro
lámpara multifunción trasera
IP56

Opzionale / Opcional:

E 20

| | numero di catalogo<br>Nº de catálogo | immagine<br>imagen | cavo<br>cable | sorgente luminosa<br>fuente de luz | lato di montaggio<br>lado del montaje | tensione di lavoro<br>tensión de trabajo | luce di stop<br>luz de freno | luce di posizione<br>luz de posición | luce di contorno<br>luz de sintonización | luce di retromarcia<br>luz de marcha atrás | catarifrangente<br>reflectante | intermittente<br>intermitente | luce fendinebbia<br>luz de niebla | illuminazione di targa<br>matriz de iluminación | pz.<br>pcs |
|---|---|---|---|---|---|---|---|---|---|---|---|---|---|---|---|
| * | **365** | | 60cm YLY-S<br>6x0,75mm² | LED<br>BULB | LEFT | 12V | ● | ● | ● | ● | ● | ● | ● | ● | 5 |
| | **365ŻSZ** | | Schlemmer | LED<br>BULB | LEFT | 12V | ● | ● | ● | ● | ● | ● | ● | ● | 5 |
| * | **366** | | 60cm YLY-S<br>6x0,75mm² | LED<br>BULB | LEFT | 24V | ● | ● | ● | ● | ● | ● | ● | ● | 5 |
| | **366ŻSZ** | | Schlemmer | LED<br>BULB | LEFT | 24V | ● | ● | ● | ● | ● | ● | ● | ● | 5 |
| * | **367** | | 60cm YLY-S<br>6x0,75mm² | LED<br>BULB | RIGHT | 12V or 24V | ● | ● | ● | ● | ● | ● | ● | | 5 |
| | **367ŻSZ** | | Schlemmer | LED<br>BULB | RIGHT | 12V or 24V | ● | ● | ● | ● | ● | ● | ● | | 5 |

## W48

è la luce di contorno frontale e posteriore e di posizione laterale
es una luz de sintonización delantera y trasera y una luz de posición lateral

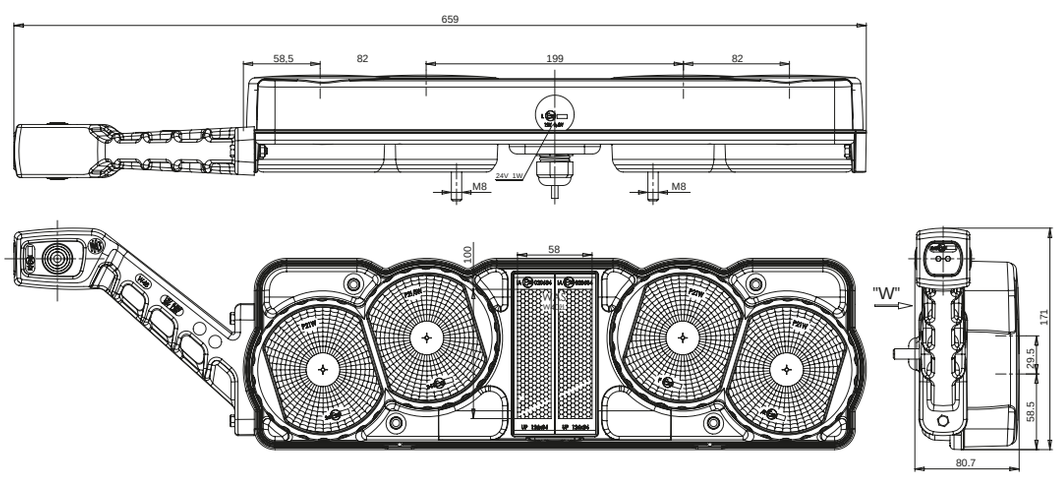


É possibile ordinare questo prodotto con lampadine. Tutti i nostri prodotti dotati di lampadine sono contrassegnati con la lettera „Ż" nel numero di catalogo. Quando si effettua un ordine, bisogna di ricordare di scegliere un prodotto con o senza lampadine.
Es posible pedir este producto con bombillas. Todos nuestros productos equipados con bombillas tienen la letra „Ż" en el número de catálogo. Al realizar el pedido, seleccione el producto con o sin bombillas.

Questo prodotto è disponibile anche con connettore Schlemmer. Se si desidera ordinare un prodotto con connettore Schlemmer, al momento dell'ordine è necessario ricordare di aggiungere la lettera „SZ" al numero di catalogo o aggiungere un commento nelle note sull'uscita corrente corretta.
Este producto también está disponible con un conector Schlemmer. Todos los productos con un conector Schlemmer han sido marcados con la letra „SZ" en el número de catálogo. Al realizar el pedido, seleccione la corriente adecuada para sus necesidades.

# fanale completo motrice luce ingombro
## lámpara multifunción trasera
IP56

# W40żL+W49
# W40żP+W49

Opzionale / Opcional:

E 20

| | numero di catalogo Nº de catálogo | immagine imagen | cavo cable | sorgente luminosa fuente de luz | lato di montaggio lado del montaje | tensione di lavoro tensión de trabajo | luce di stop luz de freno | luce di posizione luz de posición | luce di contorno luz de sintonización | luce di retromarcia luz de marcha atrás | catarifrangente reflectante | intermittente intermitente | luce fendinebbia luz de niebla | illuminazione di targa matriz de iluminación | pz. pcs |
|---|---|---|---|---|---|---|---|---|---|---|---|---|---|---|---|
| * | **368** | | 60cm YLY-S 6x0,75mm² | LED BULB | LEFT | 12V | ● | ● | ● | ● | ● | ● | ● | ● | 5 |
| | **368ŻSZ** | | Schlemmer | LED BULB | LEFT | 12V | ● | ● | ● | ● | ● | ● | ● | ● | 5 |
| * | **369** | | 60cm YLY-S 6x0,75mm² | LED BULB | LEFT | 24V | ● | ● | ● | ● | ● | ● | ● | ● | 5 |
| | **369ŻSZ** | | Schlemmer | LED BULB | LEFT | 24V | ● | ● | ● | ● | ● | ● | ● | ● | 5 |
| * | **370** | | 60cm YLY-S 6x0,75mm² | LED BULB | RIGHT | 12V or 24V | ● | ● | ● | ● | ● | ● | ● | | 5 |
| | **370ŻSZ** | | Schlemmer | LED BULB | RIGHT | 12V or 24V | ● | ● | ● | ● | ● | ● | ● | | 5 |

## W49

è la luce di contorno frontale e posteriore e di posizione laterale
es una luz de sintonización delantera y trasera y una luz de posición lateral

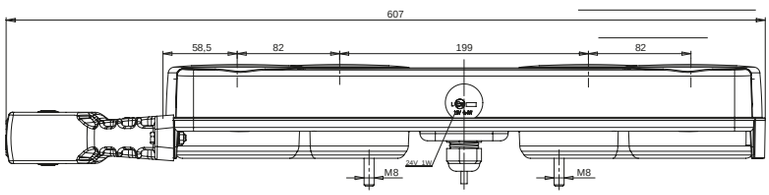


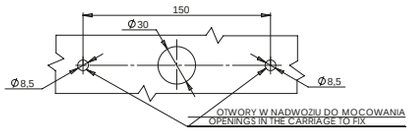


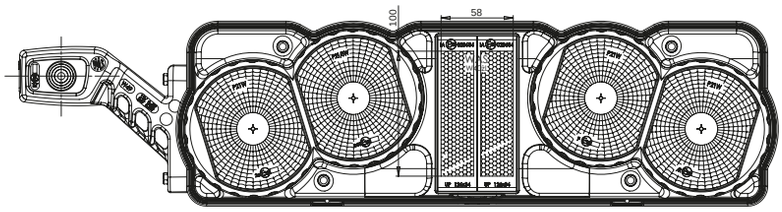


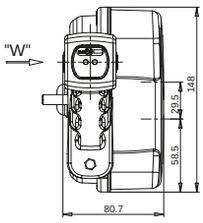


É possibile ordinare questo prodotto con lampadine. Tutti i nostri prodotti dotati di lampadine sono contrassegnati con la lettera „Ż" nel numero di catalogo. Quando si effettua un ordine, bisogna di ricordare di scegliere un prodotto con o senza lampadine.
Es posible pedir este producto con bombillas. Todos nuestros productos equipados con bombillas tienen la letra „Ż" en el número de catálogo. Al realizar el pedido, seleccione el producto con o sin bombillas.

Questo prodotto è disponibile anche con connettore Schlemmer. Se si desidera ordinare un prodotto con connettore Schlemmer, al momento dell'ordine è necessario ricordare di aggiungere la lettera „SZ" al numero di catalogo o aggiungere un commento nelle note sull'uscita corrente corretta.
Este producto también está disponible con un conector Schlemmer. Todos los productos con un conector Schlemmer han sido marcados con la letra „SZ" en el número de catálogo. Al realizar el pedido, seleccione la corriente adecuada para sus necesidades.

# W39dżL+W48
# W39dżP+W48

fanale completo rimorchio con luce ingombro

lámpara multifunción trasera

IP56

E 20

Opzionale / Opcional:

| | numero di catalogo<br>Nº de catálogo | immagine<br>imagen | cavo<br>cable | sorgente luminosa<br>fuente de luz | lato di montaggio<br>lado del montaje | tensione di lavoro<br>tensión de trabajo | luce di stop<br>luz de freno | luce di posizione<br>luz de posición | luce di contorno<br>luz de sintonización | luce di retromarcia<br>luz de marcha atrás | catarifrangente<br>reflectante | intermittente<br>intermitente | luce fendinebbia<br>luz de niebla | pz.<br>pcs |
|---|---|---|---|---|---|---|---|---|---|---|---|---|---|---|
| * | **371** | | 60cm YLY-S<br>6x0,75mm² | LED<br>BULB | LEFT | 12V | ● | ● | ● | ● | ● | ● | ● | 5 |
| | **371ŻSZ** | | Schlemmer | LED<br>BULB | LEFT | 12V | ● | ● | ● | ● | ● | ● | ● | 5 |
| * | **372** | | 60cm YLY-S<br>6x0,75mm² | LED<br>BULB | LEFT | 24V | ● | ● | ● | ● | ● | ● | ● | 5 |
| | **372ŻSZ** | | Schlemmer | LED<br>BULB | LEFT | 24V | ● | ● | ● | ● | ● | ● | ● | 5 |
| * | **373** | | 60cm YLY-S<br>6x0,75mm² | LED<br>BULB | RIGHT | 12V | ● | ● | ● | ● | ● | ● | ● | 5 |
| | **373ŻSZ** | | Schlemmer | LED<br>BULB | RIGHT | 12V | ● | ● | ● | ● | ● | ● | ● | 5 |
| * | **374** | | 60cm YLY-S<br>6x0,75mm² | LED<br>BULB | RIGHT | 24V | ● | ● | ● | ● | ● | ● | ● | 5 |
| | **374ŻSZ** | | Schlemmer | LED<br>BULB | RIGHT | 24V | ● | ● | ● | ● | ● | ● | ● | 5 |

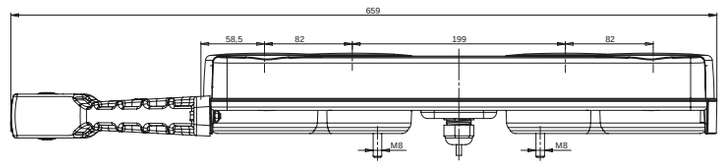


## W48

è la luce di contorno frontale e posteriore e di posizione laterale

es una luz de sintonización delantera y trasera y una luz de posición lateral

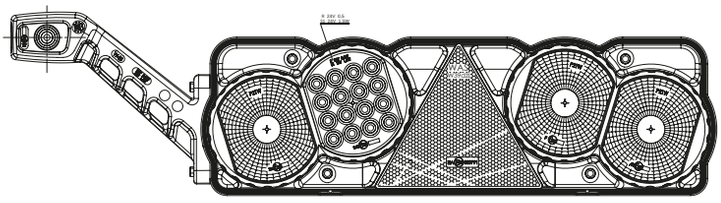

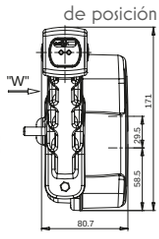


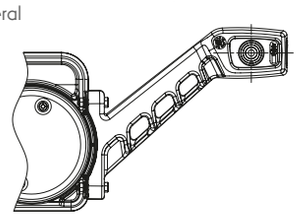

É possibile ordinare questo prodotto con lampadine. Tutti i nostri prodotti dotati di lampadine sono contrassegnati con la lettera „Ż" nel numero di catalogo. Quando si effettua un ordine, bisogna di ricordare di scegliere un prodotto con o senza lampadine.
Es posible pedir este producto con bombillas. Todos nuestros productos equipados con bombillas tienen la letra „Ż" en el número de catálogo. Al realizar el pedido, seleccione el producto con o sin bombillas.

Questo prodotto è disponibile anche con connettore Schlemmer. Se si desidera ordinare un prodotto con connettore Schlemmer, al momento dell'ordine è necessario ricordare di aggiungere la lettera „SZ" al numero di catalogo o aggiungere un commento nelle note sull'uscita corrente corretta.
Este producto también está disponible con un conector Schlemmer. Todos los productos con un conector Schlemmer han sido marcados con la letra „SZ" en el número de catálogo. Al realizar el pedido, seleccione la corriente adecuada para sus necesidades.

fanale completo rimorchio con luce ingombro

lámpara multifunción trasera

IP56

# W39dżL+W49
# W39dżP+W49

Opzionale / Opcional:

E 20

| | numero di catalogo Nº de catálogo | immagine imagen | cavo cable | sorgente luminosa fuente de luz | lato di montaggio lado del montaje | tensione di lavoro tensión de trabajo | luce di stop luz de freno | luce di posizione luz de posición | luce di contorno luz de sintonización | luce di retromarcia luz de marcha atrás | catarifrangente reflectante | intermittente intermitente | luce fendinebbia luz de niebla | pz. pcs |
|---|---|---|---|---|---|---|---|---|---|---|---|---|---|---|
| * | **375** | | 60cm YLY-S 6x0,75mm² | LED BULB | LEFT | 12V | ● | ● | ● | ● | ● | ● | ● | 5 |
| | **375ŻSZ** | | Schlemmer | LED BULB | LEFT | 12V | ● | ● | ● | ● | ● | ● | ● | 5 |
| * | **376** | | 60cm YLY-S 6x0,75mm² | LED BULB | LEFT | 24V | ● | ● | ● | ● | ● | ● | ● | 5 |
| | **376ŻSZ** | | Schlemmer | LED BULB | LEFT | 24V | ● | ● | ● | ● | ● | ● | ● | 5 |
| * | **377** | | 60cm YLY-S 6x0,75mm² | LED BULB | RIGHT | 12V | ● | ● | ● | ● | ● | ● | ● | 5 |
| | **377ŻSZ** | | Schlemmer | LED BULB | RIGHT | 12V | ● | ● | ● | ● | ● | ● | ● | 5 |
| * | **378** | | 60cm YLY-S 6x0,75mm² | LED BULB | RIGHT | 24V | ● | ● | ● | ● | ● | ● | ● | 5 |
| | **378ŻSZ** | | Schlemmer | LED BULB | RIGHT | 24V | ● | ● | ● | ● | ● | ● | ● | 5 |

## W49

è la luce di contorno frontale e posteriore e di posizione laterale

es una luz de sintonización delantera y trasera y una luz de posición lateral

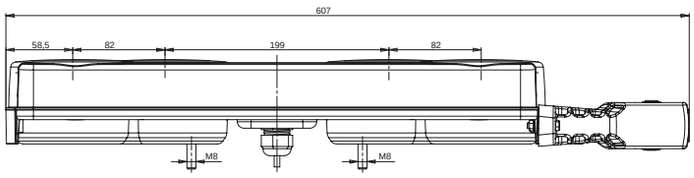


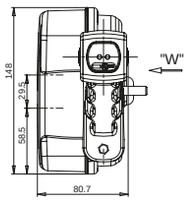


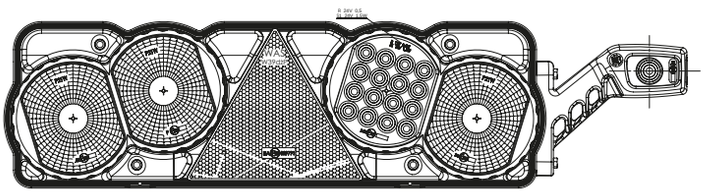

É possibile ordinare questo prodotto con lampadine. Tutti i nostri prodotti dotati di lampadine sono contrassegnati con la lettera „Ż" nel numero di catalogo. Quando si effettua un ordine, bisogna di ricordare di scegliere un prodotto con o senza lampadine.
Es posible pedir este producto con bombillas. Todos nuestros productos equipados con bombillas tienen la letra „Ż" en el número de catálogo. Al realizar el pedido, seleccione el producto con o sin bombillas.

Questo prodotto è disponibile anche con connettore Schlemmer. Se si desidera ordinare un prodotto con connettore Schlemmer, al momento dell'ordine è necessario ricordare di aggiungere la lettera „SZ" al numero di catalogo o aggiungere un commento nelle note sull'uscita corrente corretta.
Este producto también está disponible con un conector Schlemmer. Todos los productos con un conector Schlemmer han sido marcados con la letra „SZ" en el número de catálogo. Al realizar el pedido, seleccione la corriente adecuada para sus necesidades.

# W40dżL+W48
# W40dżP+W48

fanale completo motrice con luce ingombro

lámpara multifunción trasera

IP56

Opzionale / Opcional:

E 20

| | numero di catalogo<br>Nº de catálogo | immagine<br>imagen | cavo<br>cable | sorgente luminosa<br>fuente de luz | lato di montaggio<br>lado del montaje | tensione di lavoro<br>tensión de trabajo | luce di stop<br>luz de freno | luce di posizione<br>luz de posición | luce di contorno<br>luz de sintonización | luce di retromarcia<br>luz de marcha atrás | catarifrangente<br>reflectante | intermittente<br>intermitente | luce fendinebbia<br>luz de niebla | illuminazione di targa<br>matriz de iluminación | pz.<br>pcs |
|---|---|---|---|---|---|---|---|---|---|---|---|---|---|---|---|
| * | **379** | | 60cm YLY-S<br>6x0,75mm² | LED<br>BULB | LEFT | 12V | ● | ● | ● | ● | ● | ● | ● | ● | 5 |
| | **379ŻSZ** | | Schlemmer | LED<br>BULB | LEFT | 12V | ● | ● | ● | ● | ● | ● | ● | ● | 5 |
| * | **380** | | 60cm YLY-S<br>6x0,75mm² | LED<br>BULB | LEFT | 24V | ● | ● | ● | ● | ● | ● | ● | ● | 5 |
| | **380ŻSZ** | | Schlemmer | LED<br>BULB | LEFT | 24V | ● | ● | ● | ● | ● | ● | ● | ● | 5 |
| * | **381** | | 60cm YLY-S<br>6x0,75mm² | LED<br>BULB | RIGHT | 12V | ● | ● | ● | ● | ● | ● | ● | | 5 |
| | **381ŻSZ** | | Schlemmer | LED<br>BULB | RIGHT | 12V | ● | ● | ● | ● | ● | ● | ● | | 5 |
| * | **382** | | 60cm YLY-S<br>6x0,75mm² | LED<br>BULB | RIGHT | 24V | ● | ● | ● | ● | ● | ● | ● | | 5 |
| | **382ŻSZ** | | Schlemmer | LED<br>BULB | RIGHT | 24V | ● | ● | ● | ● | ● | ● | ● | | 5 |

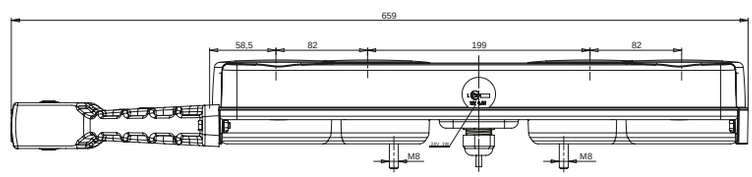


**W48** è la luce di contorno frontale e posteriore e di posizione laterale

es una luz de sintonización delantera y trasera y una luz de posición lateral

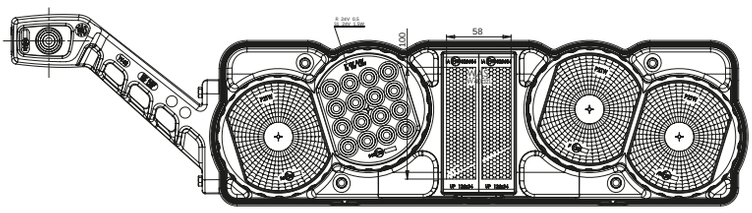


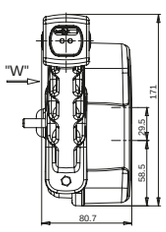


É possibile ordinare questo prodotto con lampadine. Tutti i nostri prodotti dotati di lampadine sono contrassegnati con la lettera „Ż" nel numero di catalogo. Quando si effettua un ordine, bisogna di ricordare di scegliere un prodotto con o senza lampadine.
Es posible pedir este producto con bombillas. Todos nuestros productos equipados con bombillas tienen la letra „Ż" en el número de catálogo. Al realizar el pedido, seleccione el producto con o sin bombillas.

Questo prodotto è disponibile anche con connettore Schlemmer. Se si desidera ordinare un prodotto con connettore Schlemmer, al momento dell'ordine è necessario ricordare di aggiungere la lettera „SZ" al numero di catalogo o aggiungere un commento nelle note sull'uscita corrente corretta.
Este producto también está disponible con un conector Schlemmer. Todos los productos con un conector Schlemmer han sido marcados con la letra „SZ" en el número de catálogo. Al realizar el pedido, seleccione la corriente adecuada para sus necesidades.

fanale completo motrice con luce ingombro

lámpara multifunción trasera

IP56

# W40dżL+W49
# W40dżP+W49

Opzionale / Opcional:

E 20

| | numero di catalogo Nº de catálogo | immagine imagen | cavo cable | sorgente luminosa fuente de luz | lato di montaggio lado del montaje | tensione di lavoro tensión de trabajo | luce di stop luz de freno | luce di posizione luz de posición | luce di contorno luz de sintonización | luce di retromarcia luz de marcha atrás | catarifrangente reflectante | intermittente intermitente | luce fendinebbia luz de niebla | illuminazione di targa matriz de iluminación | pz. pcs |
|---|---|---|---|---|---|---|---|---|---|---|---|---|---|---|---|
| * | 383 | | 60cm YLY-S 6x0,75mm² | LED BULB | LEFT | 12V | ● | ● | ● | ● | ● | ● | ● | ● | 5 |
| | 383ŻSZ | | Schlemmer | LED BULB | LEFT | 12V | ● | ● | ● | ● | ● | ● | ● | ● | 5 |
| * | 384 | | 60cm YLY-S 6x0,75mm² | LED BULB | LEFT | 24V | ● | ● | ● | ● | ● | ● | ● | ● | 5 |
| | 384ŻSZ | | Schlemmer | LED BULB | LEFT | 24V | ● | ● | ● | ● | ● | ● | ● | ● | 5 |
| * | 385 | | 60cm YLY-S 6x0,75mm² | LED BULB | RIGHT | 12V | ● | ● | ● | ● | ● | ● | ● | | 5 |
| | 385ŻSZ | | Schlemmer | LED BULB | RIGHT | 12V | ● | ● | ● | ● | ● | ● | ● | | 5 |
| * | 386 | | 60cm YLY-S 6x0,75mm² | LED BULB | RIGHT | 24V | ● | ● | ● | ● | ● | ● | ● | | 5 |
| | 386ŻSZ | | Schlemmer | LED BULB | RIGHT | 24V | ● | ● | ● | ● | ● | ● | ● | | 5 |

## W49

è la luce di contorno frontale e posteriore e di posizione laterale

es una luz de sintonización delantera y trasera y una luz de posición lateral

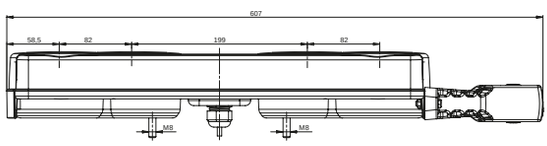


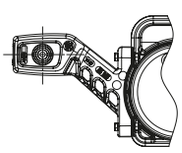

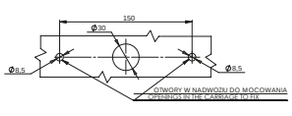


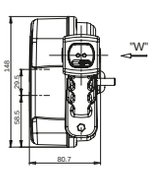


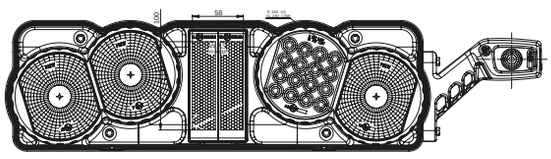


É possibile ordinare questo prodotto con lampadine. Tutti i nostri prodotti dotati di lampadine sono contrassegnati con la lettera „Ż" nel numero di catalogo. Quando si effettua un ordine, bisogna di ricordare di scegliere un prodotto con o senza lampadine.
Es posible pedir este producto con bombillas. Todos nuestros productos equipados con bombillas tienen la letra „Ż" en el número de catálogo. Al realizar el pedido, seleccione el producto con o sin bombillas.

Questo prodotto è disponibile anche con connettore Schlemmer. Se si desidera ordinare un prodotto con connettore Schlemmer, al momento dell'ordine è necessario ricordare di aggiungere la lettera „SZ" al numero di catalogo o aggiungere un commento nelle note sull'uscita corrente corretta.
Este producto también está disponible con un conector Schlemmer. Todos los productos con un conector Schlemmer han sido marcados con la letra „SZ" en el número de catálogo. Al realizar el pedido, seleccione la corriente adecuada para sus necesidades.

# W70L, W70P

## fanale rimorchio lampada
## lámpara multifunción trasera

IP56

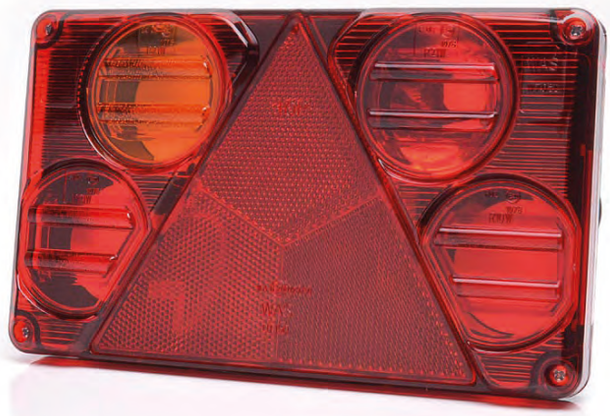

Opzionale / Opcional:

E 20

| | numero di catalogo<br>Nº de catálogo | immagine<br>imagen | cavo<br>cable | sorgente luminosa<br>fuente de luz | lato di montaggio<br>lado del montaje | tensione di lavoro<br>tensión de trabajo | luce di stop<br>luz de freno | luce di posizione<br>luz de posición | luce di retromarcia<br>luz de marcha atrás | catarifrangente<br>reflectante | intermittente<br>intermitente | luce fendinebbia<br>luz de niebla | illuminazione di targa<br>matriz de iluminación | pz.<br>pcs |
|---|---|---|---|---|---|---|---|---|---|---|---|---|---|---|
| | **387** | | | BULB | LEFT | 12V or 24V | ● | ● | | ● | ● | ● | ● | 13 |
| * | **387A** | | | BULB | LEFT | 12V or 24V | ● | ● | ● | ● | ● | | ● | 13 |
| * | **387B** | | | BULB | LEFT | 12V or 24V | ● | ● | | ● | ● | | ● | 13 |
| | **387C** | | | BULB | LEFT | 12V or 24V | ● | ● | ● | ● | ● | ● | | 13 |
| | **388** | | | BULB | RIGHT | 12V or 24V | ● | ● | ● | ● | ● | | ● | 13 |
| | **388A** | | | BULB | RIGHT | 12V or 24V | ● | ● | | ● | ● | ● | ● | 13 |
| * | **388B** | | | BULB | RIGHT | 12V or 24V | ● | ● | | ● | ● | | ● | 13 |
| | **388C** | | | BULB | RIGHT | 12V or 24V | ● | ● | ● | ● | ● | ● | | 13 |

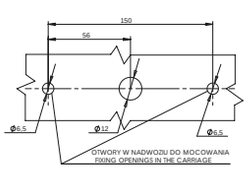


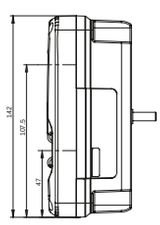


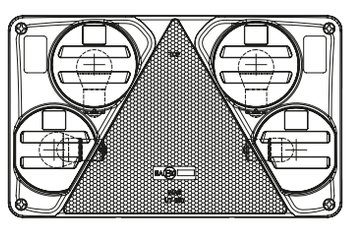

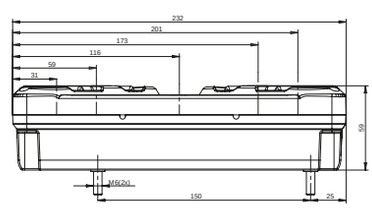


Questo prodotto è disponibile anche con connettore TYCO. In caso di necessità, si prega di indicare nelle note al momento dell'ordine.
El producto también está disponible con un conector TYCO. En caso de tal necesidad, por favor ponga una nota a la hora de hacer el pedido.

Questo prodotto è disponibile anche con connettore WAŚ. In caso di necessità, si prega di indicare nelle note al momento dell'ordine.
Este producto también está disponible con conector WAŚ. Si es necesario, indíquelo en los comentarios al realizar el pedido.

É possibile ordinare questo prodotto con lampadine. Tutti i nostri prodotti dotati di lampadine sono contrassegnati con la lettera „Ż" nel numero di catalogo. Quando si effettua un ordine, bisogna di ricordare di scegliere un prodotto con o senza lampadine.
Es posible pedir este producto con bombillas. Todos nuestros productos equipados con bombillas tienen la letra „Z" en el número de catálogo. Al realizar el pedido, seleccione el producto con o sin bombillas.

# W70L, W70P

## fanale rimorchio lampada
## lente de faro/piloto

IP56

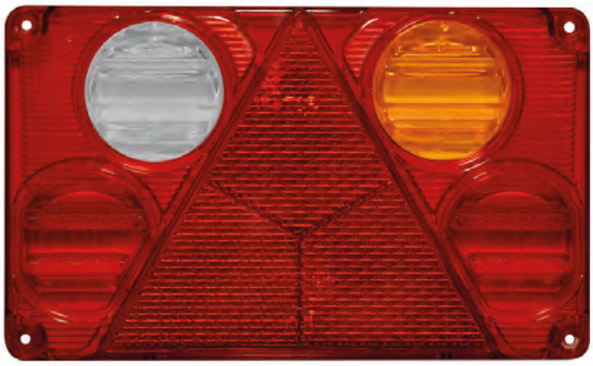

E 20

| | numero di catalogo<br>Nº de catálogo | immagine<br>imagen | lato di montaggio<br>lado del montaje | paralume di lampada<br>lente de faro/piloto | pz.<br>pcs |
|---|---|---|---|---|---|
| | **389** | | LEFT | ● | 25 |
| * | **389A** | | LEFT | ● | 25 |
| * | **389B** | | LEFT | ● | 25 |
| | **389C** | | LEFT | ● | 25 |
| * | **390** | | RIGHT | ● | 25 |
| * | **390A** | | RIGHT | ● | 25 |
| * | **390B** | | RIGHT | ● | 25 |
| | **390C** | | RIGHT | ● | 25 |

# W70DL, W70DP

## fanale rimorchio

## lámpara multifunción trasera

IP66/68

E 20

Opzionale / Opcional:

| numero di catalogo<br>Nº de catálogo | immagine<br>imagen | cavo<br>cable | sorgente luminosa<br>fuente de luz | lato di montaggio<br>lado del montaje | tensione di lavoro<br>tensión de trabajo | luce di stop<br>luz de freno | luce di posizione<br>luz de posición | luce di retromarcia<br>luz de marcha atrás | catarifrangente<br>reflectante | intermittente<br>intermitente | luce fendinebbia<br>luz de niebla | illuminazione di targa<br>matriz de iluminación | pz.<br>pcs |
|---|---|---|---|---|---|---|---|---|---|---|---|---|---|
| **391** | | 195cm YLY-S 6xO,75mm² | LED | LEFT | 12V-24V | ● | ● | ● | ● | ● | ● | | 6 |
| **392** | | 195cm YLY-S 6xO,75mm² | LED | RIGHT | 12V-24V | ● | ● | ● | ● | ● | ● | | 6 |
| **393** | | 195cm YLY-S 5xO,75mm² | LED | LEFT | 12V-24V | ● | ● | | ● | ● | ● | ● | 6 |
| **394** | | 195cm YLY-S 4xO,75mm² | LED | LEFT | 12V-24V | ● | ● | | ● | ● | | ● | 6 |
| **395** | | 195cm YLY-S 5xO,75mm² | LED | RIGHT | 12V-24V | ● | ● | ● | ● | ● | | ● | 6 |
| * **396** | | 195cm YLY-S 5xO,75mm² | LED | RIGHT | 12V-24V | ● | ● | | ● | ● | ● | ● | 6 |
| **397** | | 195cm YLY-S 4xO,75mm² | LED | RIGHT | 12V-24V | ● | ● | | ● | ● | | ● | 6 |

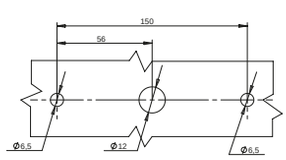


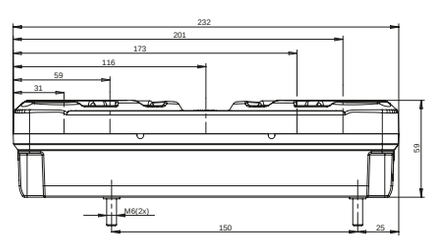


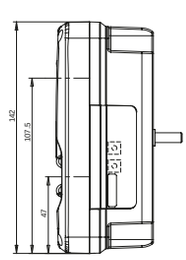


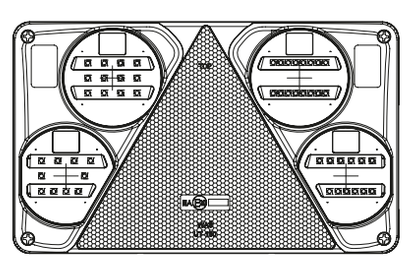


Questo prodotto è disponibile anche con connettore TYCO. In caso di necessità, si prega di indicare nelle note al momento dell'ordine.
El producto también está disponible con un conector TYCO. En caso de tal necesidad, por favor ponga una nota a la hora de hacer el pedido.

# W7ODŻL, W7ODŻP

fanale rimorchio combinato

lámpara multifunción trasera

IP56

Opzionale / Opcional:

E 20

| | numero di catalogo Nº de catálogo | immagine imagen | cavo cable | sorgente luminosa fuente de luz | lato di montaggio lado del montaje | tensione di lavoro tensión de trabajo | luce di stop luz de freno | luce di posizione luz de posición | luce di retromarcia luz de marcha atrás | catarifrangente reflectante | intermittente intermitente | luce fendinebbia luz de niebla | illuminazione di targa matriz de iluminación | pz. pcs |
|---|---|---|---|---|---|---|---|---|---|---|---|---|---|---|
| * | **398** | | 195cm YLY-S 6xO,75mm² | BULB LED | LEFT | 12V or 24V | ● | ● | ● | ● | ● | ● | | 6 |
| * | **399** | | 195cm YLY-S 6xO,75mm² | BULB LED | RIGHT | 12V or 24V | ● | ● | ● | ● | ● | ● | | 6 |
| * | **400** | | 195cm YLY-S 5xO,75mm² | BULB LED | LEFT | 12V or 24V | ● | ● | | ● | ● | ● | ● | 6 |
| * | **401** | | 195cm YLY-S 5xO,75mm² | BULB LED | LEFT | 12V or 24V | ● | ● | ● | ● | ● | | ● | 6 |
| * | **402** | | 195cm YLY-S 4xO,75mm² | BULB LED | LEFT | 12V or 24V | ● | ● | | ● | ● | | ● | 6 |
| * | **403** | | 195cm YLY-S 5xO,75mm² | BULB LED | RIGHT | 12V or 24V | ● | ● | ● | ● | ● | | ● | 6 |
| * | **404** | | 195cm YLY-S 5xO,75mm² | BULB LED | RIGHT | 12V or 24V | ● | ● | | ● | ● | ● | ● | 6 |
| * | **405** | | 195cm YLY-S 4xO,75mm² | BULB LED | RIGHT | 12V or 24V | ● | ● | | ● | ● | | ● | 6 |

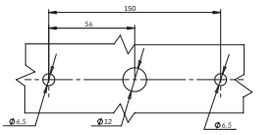


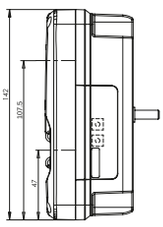


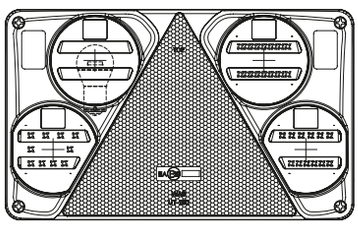

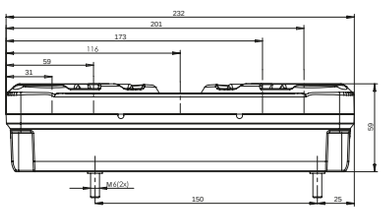


É possibile ordinare questo prodotto con lampadine. Tutti i nostri prodotti dotati di lampadine sono contrassegnati con la lettera „Ż" nel numero di catalogo. Quando si effettua un ordine, bisogna di ricordare di scegliere un prodotto con o senza lampadine.
Es posible pedir este producto con bombillas. Todos nuestros productos equipados con bombillas tienen la letra „Ż" en el número de catálogo. Al realizar el pedido, seleccione el producto con o sin bombillas.

Questo prodotto è disponibile anche con connettore TYCO. In caso di necessità, si prega di indicare nelle note al momento dell'ordine.
El producto también está disponible con un conector TYCO. En caso de tal necesidad, por favor ponga una nota a la hora de hacer el pedido.

# W73

## fanale ingombro multifunzioni
## lámpara multifunción trasera
IP66/68

E 20

| numero di catalogo<br>Nº de catálogo | immagine<br>imagen | cavo<br>cable | sorgente luminosa<br>fuente de luz | lato di montaggio<br>lado del montaje | tensione di lavoro<br>tensión de trabajo | luce di stop<br>luz de freno | luce di posizione<br>luz de posición | intermittente<br>intermitente | pz.<br>pcs |
|---|---|---|---|---|---|---|---|---|---|
| **410** | | 200cm YLY-S 4x0.5mm² | LED | UNIVERSAL | 12V-24V | ● | ● | ● | 50 |

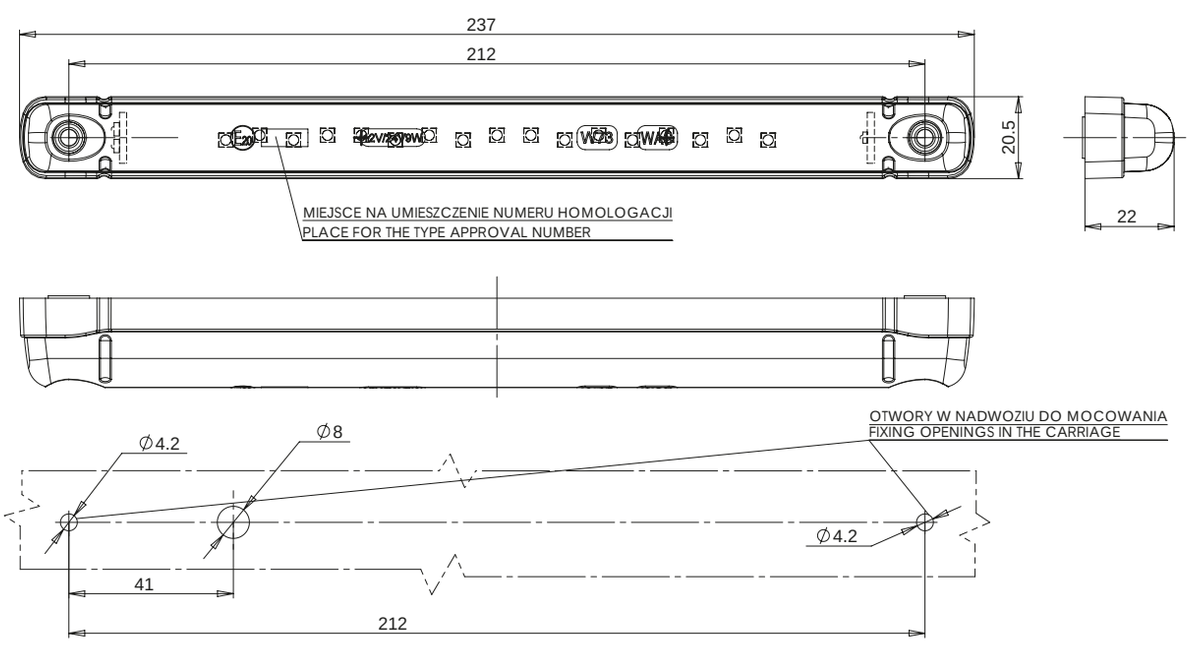

fanale posteriore
lámpara multifunción trasera
IP66/68

# W18UD

E 20

| numero di catalogo<br>Nº de catálogo | immagine<br>imagen | cavo<br>cable | sorgente luminosa<br>fuente de luz | lato di montaggio<br>lado del montaje | tensione di lavoro<br>tensión de trabajo | luce di stop<br>luz de freno | luce di posizione<br>luz de posición | intermittente<br>intermitente | illuminazione di targa<br>matriz de iluminación | pz.<br>pcs |
|---|---|---|---|---|---|---|---|---|---|---|
| **475** | | 200cm YLY-S 4x0,75mm² | LED | UNIVERSAL | 12V-24V | ● | ● | ● | ● | 24 |
| **476** | | 200cm YLY-S 4x0,75mm² | LED | UNIVERSAL | 12V-24V | ● | ● | ● | | 24 |

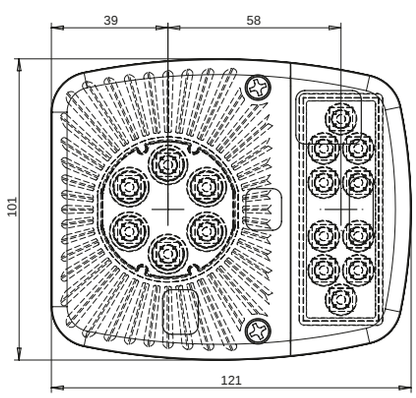


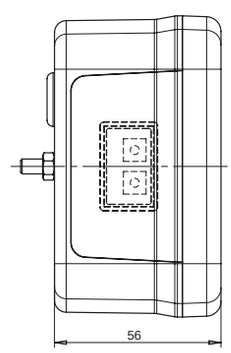


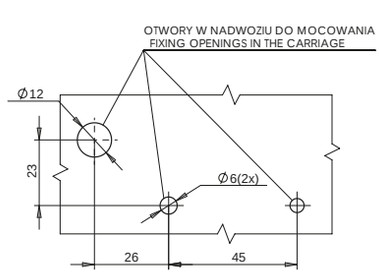


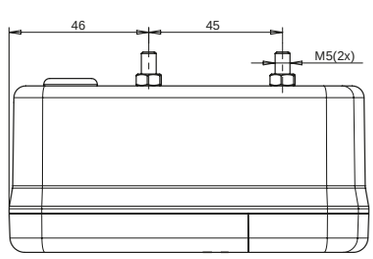




más sobre: www.was.eu

# W18UDż

## fanale posteriore combinato lampada
## lámpara multifunción trasera

IP66/68

Opzionale / Opcional:

E 20

| numero di catalogo<br>Nº de catálogo | immagine<br>imagen | cavo<br>cable | sorgente luminosa<br>fuente de luz | lato di montaggio<br>lado del montaje | tensione di lavoro<br>tensión de trabajo | luce di stop<br>luz de freno | luce di posizione<br>luz de posición | intermittente<br>intermitente | illuminazione di targa<br>matriz de iluminación | pz.<br>pcs |
|---|---|---|---|---|---|---|---|---|---|---|
| **477** | | 200cm YLY-S 4x0,75mm² | BULB<br>LED | UNIVERSAL | 12V or 24V | ● | ● | ● | ● | 24 |
| **478** | | 200cm YLY-S 4x0,75mm² | BULB<br>LED | UNIVERSAL | 12V or 24V | ● | ● | ● | | 24 |

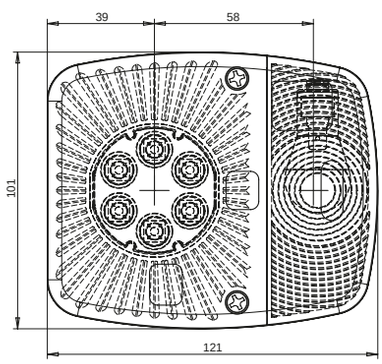


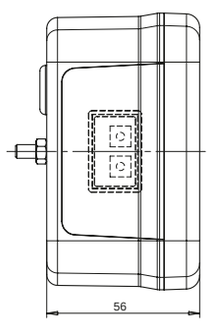


OŚWIETLENIE TYLNEJ TABLICY REJESTRACYJNEJ 340 X 240 MM
ILLUMINATION OF THE REAR REGISTRATION PLATE 340 X 240 MM

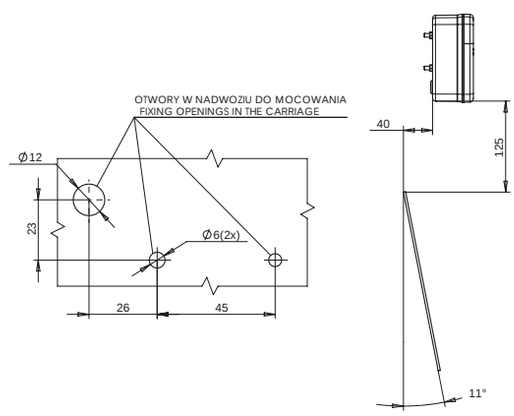


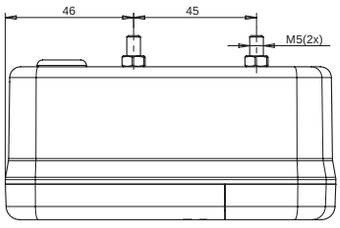


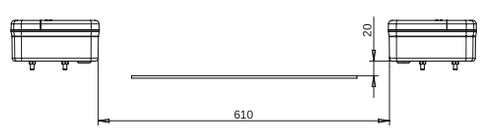


OŚWIETLENIE TYLNEJ TABLICY REJESTRACYJNEJ 520 X 120 MM
ILLUMINATION OF THE REAR REGISTRATION PLATE 520 X 120 MM

É possibile ordinare questo prodotto con lampadine. Tutti i nostri prodotti dotati di lampadine sono contrassegnati con la lettera „Ż" nel numero di catalogo. Quando si effettua un ordine, bisogna di ricordare di scegliere un prodotto con o senza lampadine.
Es posible pedir este producto con bombillas. Todos nuestros productos equipados con bombillas tienen la letra „Ż" en el número de catálogo. Al realizar el pedido, seleccione el producto con o sin bombillas.

# WE549dL, WE549dP

fanale posteriore motrice

lámpara multifunción trasera

IP66/68

E 20

| numero di catalogo<br>Nº de catálogo | immagine<br>imagen | cavo<br>cable | sorgente luminosa<br>fuente de luz | lato di montaggio<br>lado del montaje | tensione di lavoro<br>tensión de trabajo | luce di stop<br>luz de freno | luce di posizione<br>luz de posición | intermittente<br>intermitente | illuminazione di targa<br>matriz de iluminación | pz.<br>pcs |
|---|---|---|---|---|---|---|---|---|---|---|
| **479** | | 200cm YLY-S 4x0,75mm² | LED | LEFT | 12V-24V | ● | ● | ● | ● | 15 |
| **480** | | 200cm YLY-S 4x0,75mm² | LED | RIGHT | 12V-24V | ● | ● | ● | | 15 |

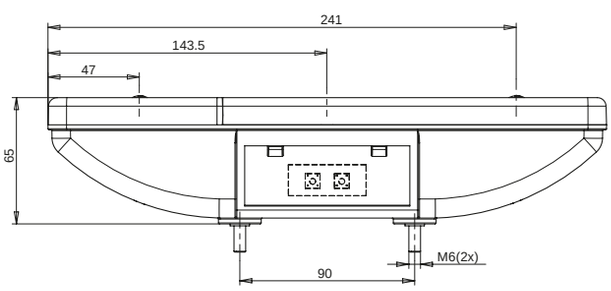


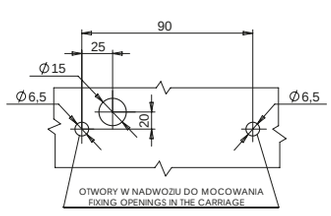


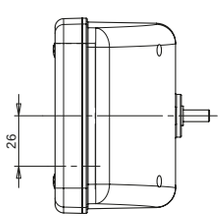


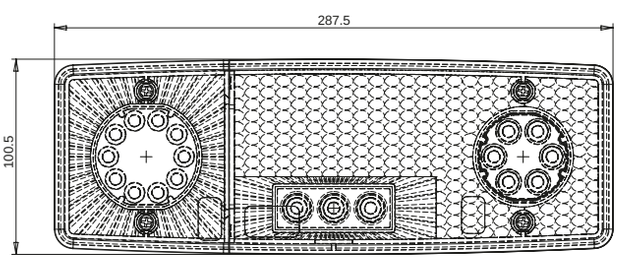

# WE549dżL, WE548dżP

## fanale posteriore motrice combinato lampada

## lámpara multifunción trasera

IP54

E 20

Opzionale / Opcional:

| | numero di catalogo<br>Nº de catálogo | immagine<br>imagen | cavo<br>cable | sorgente luminosa<br>fuente de luz | lato di montaggio<br>lado del montaje | tensione di lavoro<br>tensión de trabajo | luce di stop<br>luz de freno | luce di posizione<br>luz de posición | intermittente<br>intermitente | illuminazione di targa<br>matriz de iluminación | pz.<br>pcs |
|---|---|---|---|---|---|---|---|---|---|---|---|
| * | **481** | | 200cm YLY-S 4x0,75mm² | BULB<br>LED | LEFT | 12V or 24V | ● | ● | ● | ● | 15 |
| * | **482** | | 200cm YLY-S 4x0,75mm² | BULB<br>LED | RIGHT | 12V or 24V | ● | ● | ● | | 15 |

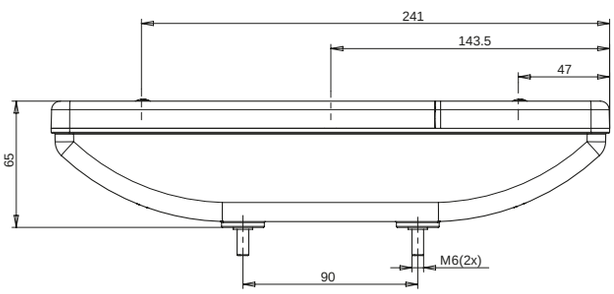


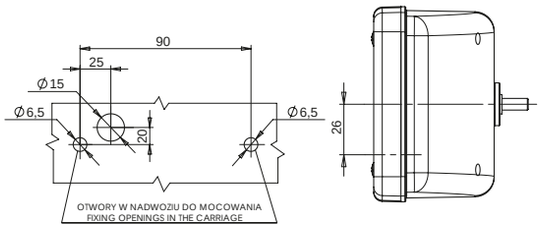


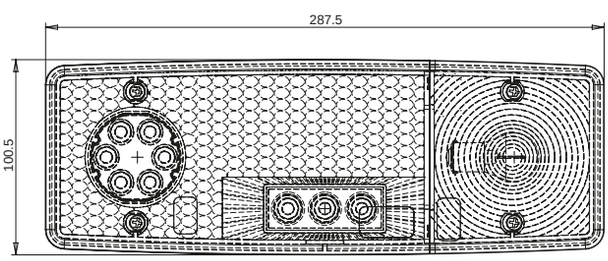


É possibile ordinare questo prodotto con lampadine. Tutti i nostri prodotti dotati di lampadine sono contrassegnati con la lettera „Ż" nel numero di catalogo. Quando si effettua un ordine, bisogna di ricordare di scegliere un prodotto con o senza lampadine.
Es posible pedir este producto con bombillas. Todos nuestros productos equipados con bombillas tienen la letra „Z" en el número de catálogo. Al realizar el pedido, seleccione el producto con o sin bombillas.

# WE551dL, WE551dP

fanale posteriore motrice

lámpara multifunción trasera

IP66/68

| numero di catalogo<br>Nº de catálogo | immagine<br>imagen | cavo<br>cable | sorgente luminosa<br>fuente de luz | lato di montaggio<br>lado del montaje | tensione di lavoro<br>tensión de trabajo | luce di stop<br>luz de freno | luce di posizione<br>luz de posición | catarifrangente<br>reflectante | intermittente<br>intermitente | illuminazione di targa<br>matriz de iluminación | pz.<br>pcs |
|---|---|---|---|---|---|---|---|---|---|---|---|
| **483** | | 200cm YLY-S 4x0,75mm² | LED | LEFT | 12V-24V | ● | ● | ● | ● | ● | 15 |
| **484** | | 200cm YLY-S 4x0,75mm² | LED | RIGHT | 12V-24V | ● | ● | ● | ● | | 15 |

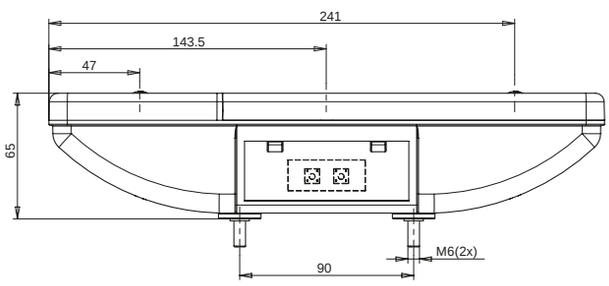


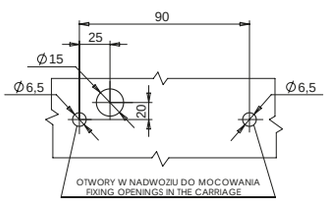


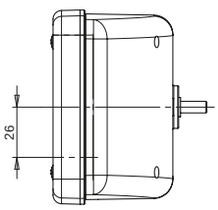


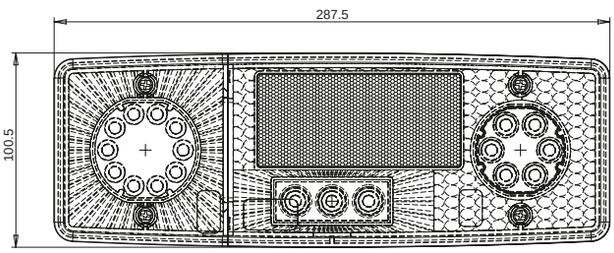




más sobre: www.was.eu

# WE551dżL, WE551dżP

## fanale posteriore motrice combinato lampada

## lámpara multifunción trasera

IP54

E 20

Opzionale / Opcional:

| | numero di catalogo<br>Nº de catálogo | immagine<br>imagen | cavo<br>cable | sorgente luminosa<br>fuente de luz | lato di montaggio<br>lado del montaje | tensione di lavoro<br>tensión de trabajo | luce di stop<br>luz de freno | luce di posizione<br>luz de posición | catarifrangente<br>reflectante | intermittente<br>intermitente | illuminazione di targa<br>matriz de iluminación | pz.<br>pcs |
|---|---|---|---|---|---|---|---|---|---|---|---|---|
| * | **485** | | 200cm YLY-S 4x0,75mm² | BULB<br>LED | LEFT | 12V or 24V | ● | ● | ● | ● | ● | 15 |
| * | **486** | | 200cm YLY-S 4x0,75mm² | BULB<br>LED | RIGHT | 12V or 24V | ● | ● | ● | ● | | 15 |

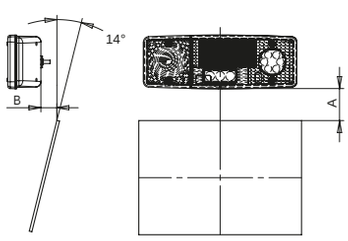


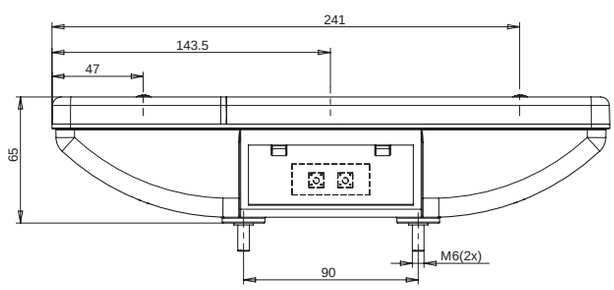


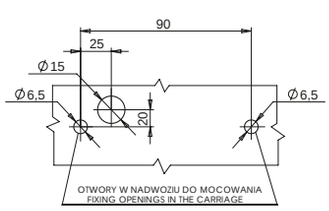


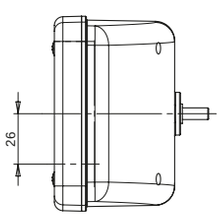


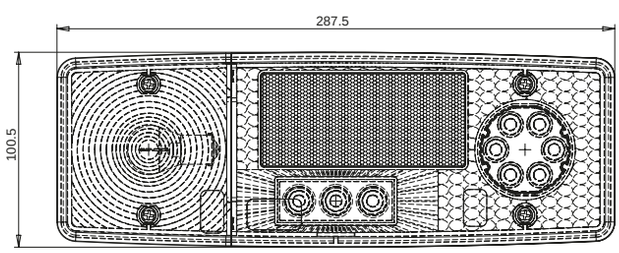


É possibile ordinare questo prodotto con lampadine. Tutti i nostri prodotti dotati di lampadine sono contrassegnati con la lettera „Ż" nel numero di catalogo. Quando si effettua un ordine, bisogna di ricordare di scegliere un prodotto con o senza lampadine.
Es posible pedir este producto con bombillas. Todos nuestros productos equipados con bombillas tienen la letra „Z" en el número de catálogo. Al realizar el pedido, seleccione el producto con o sin bombillas.

# W072ud, W072udż

fanale posteriore universale combinato lampada

lámpara multifunción trasera

487 - IP54

488 - IP66/68

Opzionale / Opcional:

| numero di catalogo<br>Nº de catálogo | immagine<br>imagen | cavo<br>cable | sorgente luminosa<br>fuente de luz | lato di montaggio<br>lado del montaje | tensione di lavoro<br>tensión de trabajo | luce di stop<br>luz de freno | luce di posizione<br>luz de posición | intermittente<br>intermitente | pz.<br>pcs |
|---|---|---|---|---|---|---|---|---|---|
| **487** | | 200cm YLY-S 4x0,75mm² | LED | UNIVERSAL | 12V-24V | ● | ● | ● | 15 |
| **488** | | 200cm YLY-S 4x0,75mm² | BULB<br>LED | UNIVERSAL | 12V or 24V | ● | ● | ● | 15 |

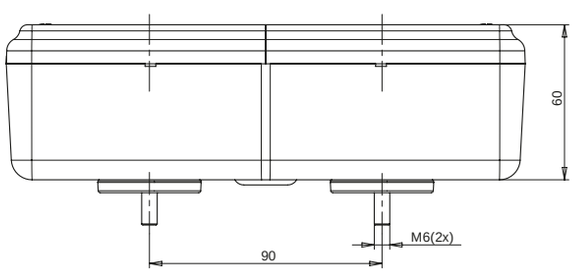


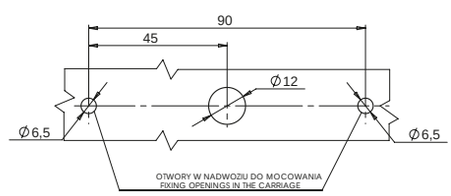


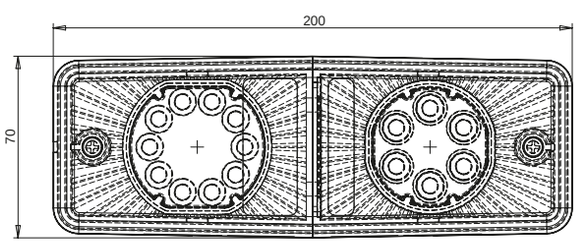


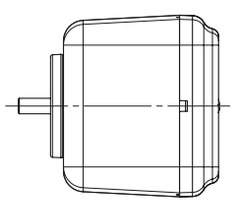

É possibile ordinare questo prodotto con lampadine. Tutti i nostri prodotti dotati di lampadine sono contrassegnati con la lettera „Ż" nel numero di catalogo. Quando si effettua un ordine, bisogna di ricordare di scegliere un prodotto con o senza lampadine.
Es posible pedir este producto con bombillas. Todos nuestros productos equipados con bombillas tienen la letra „Z" en el número de catálogo. Al realizar el pedido, seleccione el producto con o sin bombillas.

# W73ARF

fanale ingombro multifunzione
lámpara multifunción trasera
IP66/68

E 20

| numero di catalogo<br>Nº de catálogo | immagine<br>imagen | cavo<br>cable | sorgente luminosa<br>fuente de luz | lato di montaggio<br>lado del montaje | tensione di lavoro<br>tensión de trabajo | luce di retromarcia<br>luz de marcha atrás | luce fendinebbia<br>luz de niebla | pz.<br>pcs |
|---|---|---|---|---|---|---|---|---|
| **556** |  | 250cm YLY-S 3x0,5mm² | LED | UNIVERSAL | 12V-24V | ● | ● | 50 |

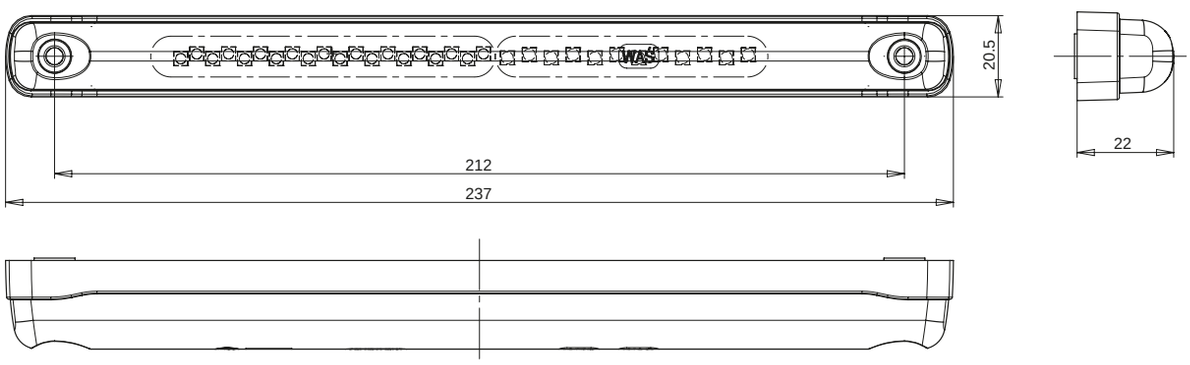


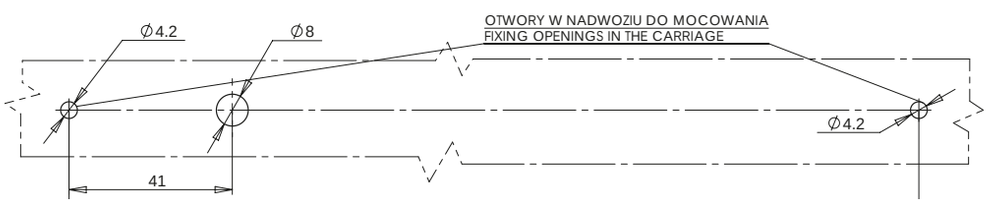

# W26dżL, W26dżP

## fanale posteriore motrice combinato lampada

## lámpara multifunción trasera

IP56

E 20

Opzionale / Opcional:

| | numero di catalogo<br>Nº de catálogo | immagine<br>imagen | cavo<br>cable | sorgente luminosa<br>fuente de luz | lato di montaggio<br>lado del montaje | tensione di lavoro<br>tensión de trabajo | luce di stop<br>luz de freno | luce di posizione posteriore<br>luz de posición trasera | luce di posizione laterale<br>side luz de posición | luce di contorno<br>luz de sintonización | luce di retromarcia<br>luz de marcha atrás | catarifrangente<br>reflectante | intermittente<br>intermitente | luce fendinebbia<br>luz de niebla | illuminazione di targa<br>matriz de iluminación | paralume di lampada<br>lente de faro/piloto | pz.<br>pcs |
|---|---|---|---|---|---|---|---|---|---|---|---|---|---|---|---|---|---|
| | **656** | | | BULB<br>LED | LEFT | 12V or 24V | ● | ● | ● | ● | ● | ● | ● | ● | ● | | 5 |
| | **657** | | | BULB<br>LED | RIGHT | 12V or 24V | ● | ● | ● | ● | ● | ● | ● | ● | | | 5 |
| | **658** | | | BULB<br>LED | LEFT | 12V or 24V | ● | ● | | ● | ● | ● | ● | ● | ● | | 5 |
| | **659** | | | BULB<br>LED | RIGHT | 12V or 24V | ● | ● | | ● | ● | ● | ● | ● | | | 5 |
| | **660SZ** | | | BULB<br>LED | LEFT | 12V or 24V | ● | ● | ● | ● | ● | ● | ● | ● | ● | | 5 |
| | **661SZ** | | | BULB<br>LED | RIGHT | 12V or 24V | ● | ● | ● | ● | ● | ● | ● | ● | | | 5 |
| * | **662SZ** | | | BULB<br>LED | LEFT | 12V or 24V | ● | ● | | ● | ● | ● | ● | ● | ● | | 5 |
| * | **663SZ** | | | BULB<br>LED | RIGHT | 12V or 24V | ● | ● | | ● | ● | ● | ● | ● | | | 5 |
| | **664** | | | LED | UNIVERSAL | 12V-24V | | | | | | | | | | ● | 5 |

É possibile ordinare questo prodotto con lampadine. Tutti i nostri prodotti dotati di lampadine sono contrassegnati con la lettera „Ż" nel numero di catalogo. Quando si effettua un ordine, bisogna di ricordare di scegliere un prodotto con o senza lampadine.
Es posible pedir este producto con bombillas. Todos nuestros productos equipados con bombillas tienen la letra „Ż" en el número de catálogo. Al realizar el pedido, seleccione el producto con o sin bombillas.

Questo prodotto è disponibile anche con connettore Schlemmer. Se si desidera ordinare un prodotto con connettore Schlemmer, al momento dell'ordine è necessario ricordare di aggiungere la lettera „SZ" al numero di catalogo o aggiungere un commento nelle note sull'uscita corrente corretta.
Este producto también está disponible con un conector Schlemmer. Todos los productos con un conector Schlemmer han sido marcados con la letra „SZ" en el número de catálogo. Al realizar el pedido, seleccione la corriente adecuada para sus necesidades.

# W26dżL, W26dżP

fanale posteriore motrice combinato lampada

lámpara multifunción trasera

IP56

Versione con luce di posizione laterale
Versión con luz de posición lateral

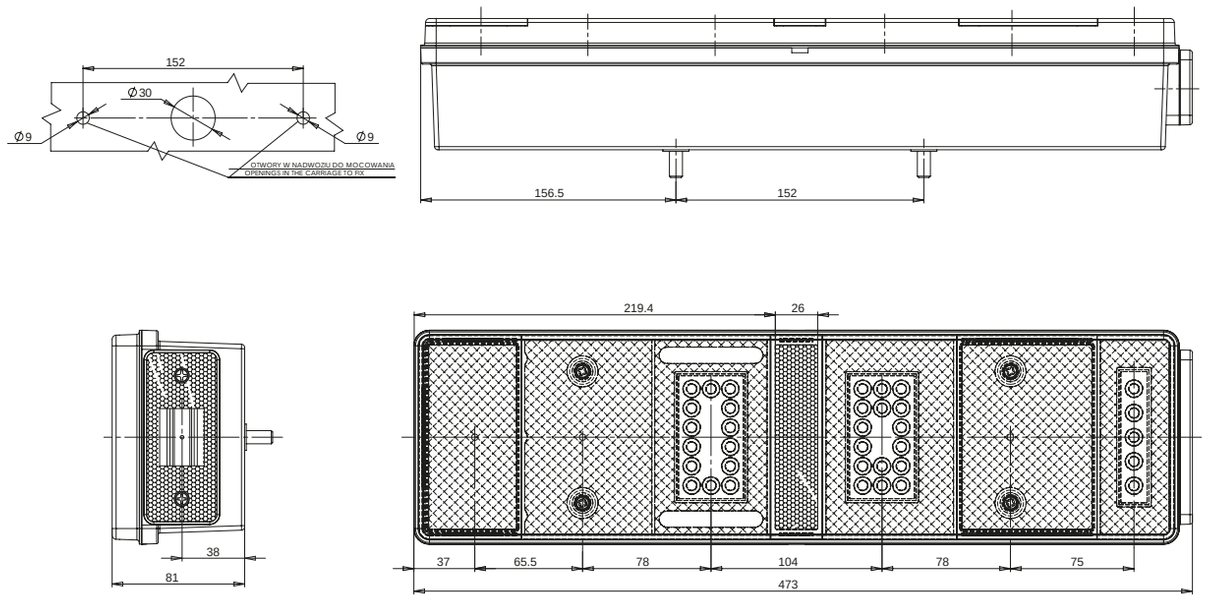


Versione senza luce di posizione laterale
Versión sin luz de posición lateral

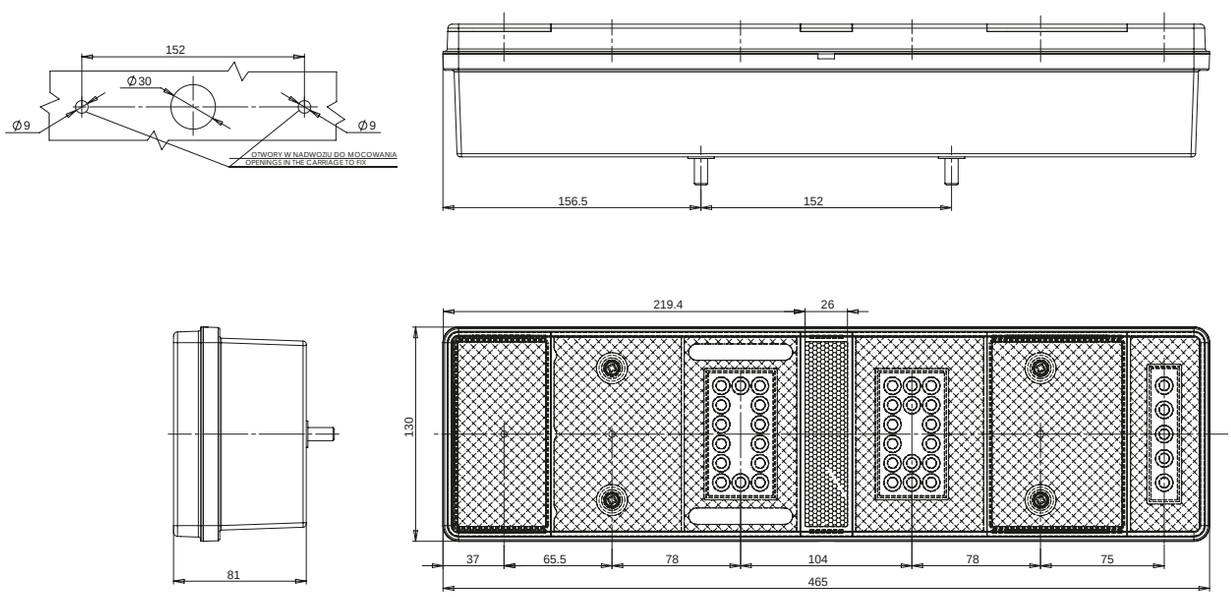


più su: www.was.eu

# fanale posteriore multifunzione
## lámpara multifunción trasera
IP66/68

# W91

slim

E 20

| | numero di catalogo<br>Nº de catálogo | immagine<br>imagen | cavo<br>cable | sorgente luminosa<br>fuente de luz | lato di montaggio<br>lado del montaje | tensione di lavoro<br>tensión de trabajo | luce di stop<br>luz de freno | luce di posizione<br>luz de posición | intermittente<br>intermitente | versione MIRROR<br>versión MIRROR | pz.<br>pcs |
|---|---|---|---|---|---|---|---|---|---|---|---|
| | **731** | | 200cm YLY-S 4x0,75mm² | LED | UNIVERSAL | 12V-24V | ● | ● | ● | | 20 |
| | **732** | | 200cm YLY-S 4x0,75mm² | LED | UNIVERSAL | 12V-24V | ● | ● | ● | | 20 |
| * | **733** | | 200cm YLY-S 4x0,75mm² | LED | UNIVERSAL | 12V-24V | ● | ● | ● | ● | 20 |
| | **734** | | 200cm YLY-S 4x0,75mm² | LED | UNIVERSAL | 12V-24V | ● | ● | ● | | 20 |
| | **735** | | 200cm YLY-S 4x0,75mm² | LED | UNIVERSAL | 12V-24V | ● | ● | ● | ● | 20 |

Versione MIRROR - il paralume è metallizzato dall'interno
Versión ESPEJO: el tono está metalizado en el interior

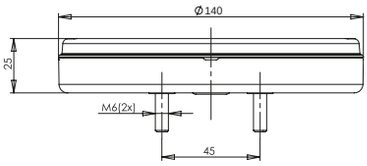


WIDOK WERSJI Z OZDOBNYM PIERŚCIENIEM
VIEW OF THE VERSION WITH DECORATING RING

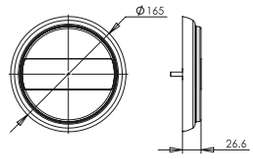


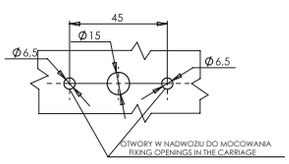


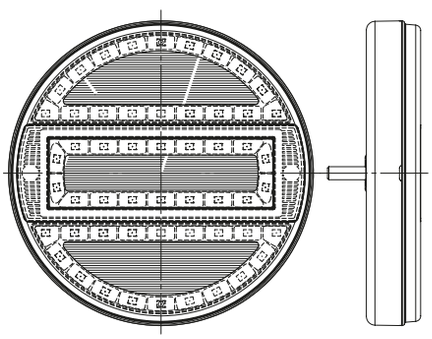

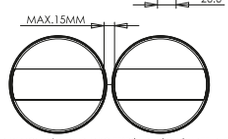


OGRANICZENIA W MONTAŻU LAMP JAKO ZESPÓŁ DWÓCH ŚWIATEŁ NIEZALEŻNYCH
RESTRICTIONS ON THE LAMP ASSEMBLY AS A SET OF TWO INDEPENDENT LAMPS

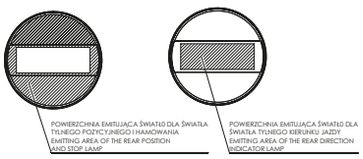

# W92

## fanale posteriore multifunzione
## lámpara multifunción trasera
IP66/68

slim

E 20

| numero di catalogo<br>Nº de catálogo | immagine<br>imagen | cavo<br>cable | sorgente luminosa<br>fuente de luz | lato di montaggio<br>lado del montaje | tensione di lavoro<br>tensión de trabajo | luce di stop<br>luz de freno | luce di posizione<br>luz de posición | luce di retromarcia<br>luz de marcha atrás | intermittente<br>intermitente | luce fendinebbia<br>luz de niebla | pz.<br>pcs |
|---|---|---|---|---|---|---|---|---|---|---|---|
| **736** | | 200cm YLY-S 6x0,75mm² | LED | UNIVERSAL | 12V-24V | ● | ● | ● | ● | ● | 16 |
| **737** | | 200cm YLY-S 6x0,75mm² | LED | UNIVERSAL | 12V-24V | ● | ● | ● | ● | ● | 16 |
| **738** | | 200cm YLY-S 6x0,75mm² | LED | UNIVERSAL | 12V-24V | ● | ● | ● | ● | ● | 16 |

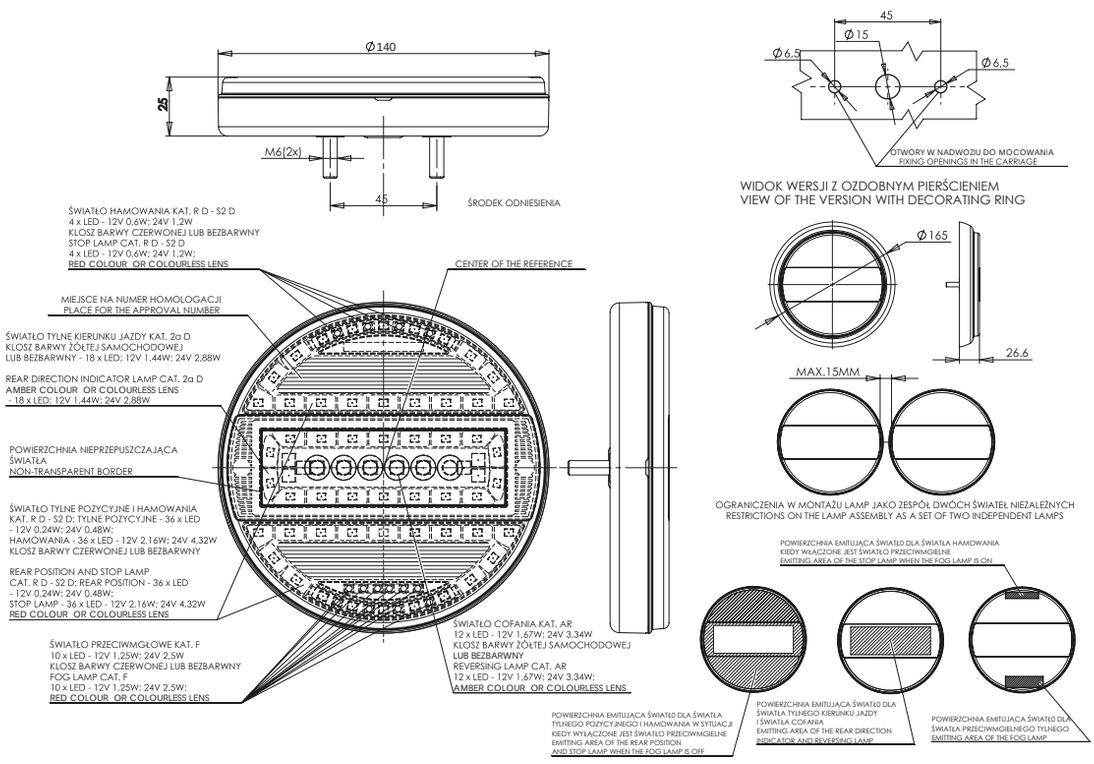


più su: www.was.eu

# fanale posteriore multifunzione
## lámpara multifunción trasera
IP66/68

# W93

slim

E 20

| | numero di catalogo<br>Nº de catálogo | immagine<br>imagen | cavo<br>cable | sorgente luminosa<br>fuente de luz | lato di montaggio<br>lado del montaje | tensione di lavoro<br>tensión de trabajo | luce di stop<br>luz de freno | luce di posizione<br>luz de posición | intermittente<br>intermitente | pz.<br>pcs |
|---|---|---|---|---|---|---|---|---|---|---|
| * | **739** | | 200cm YLY-S 4x0,75mm² | LED | UNIVERSAL | 12V-24V | ● | ● | ● | 16 |
| * | **740** | | 200cm YLY-S 4x0,75mm² | LED | UNIVERSAL | 12V-24V | ● | ● | ● | 16 |

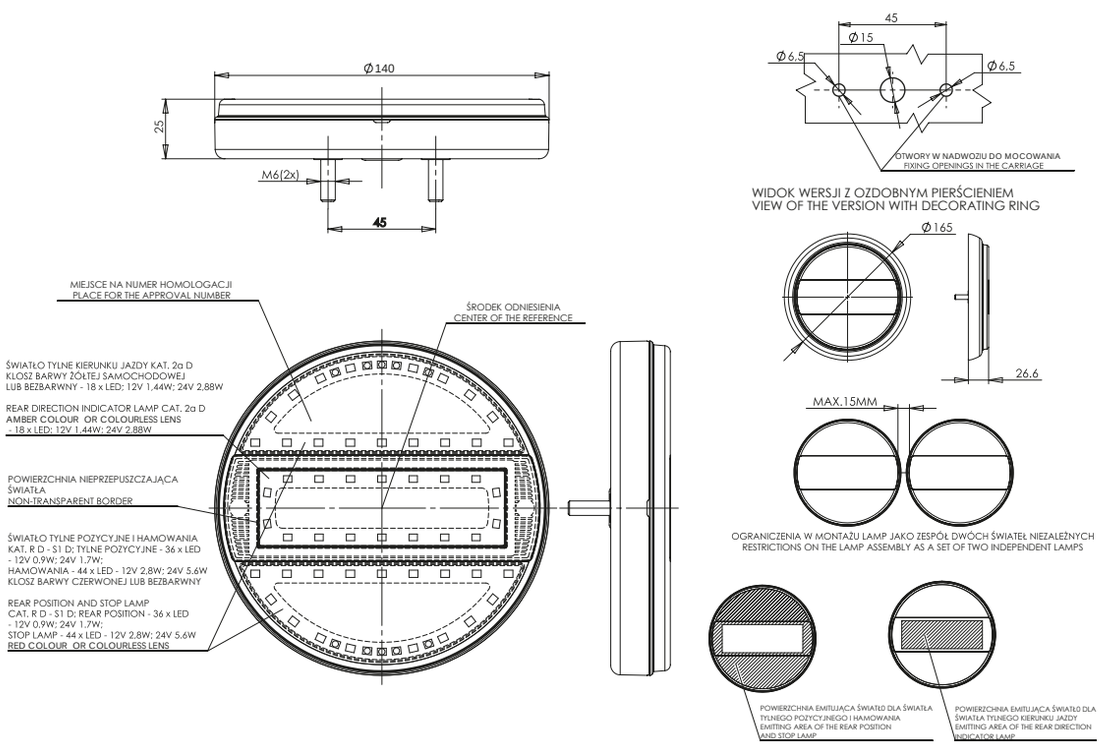

# W94

## fanale posteriore rotondo multifunzione
## lámpara multifunción trasera
IP66/68

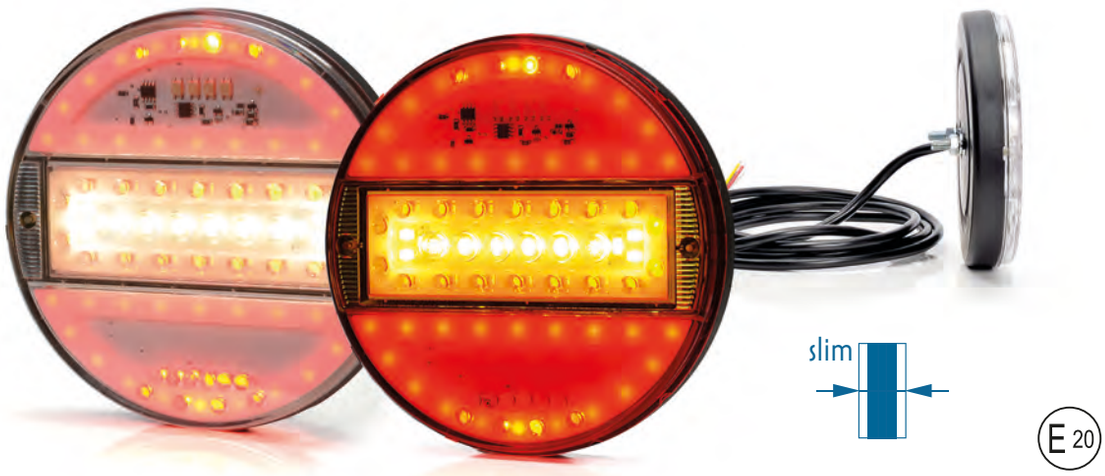


| numero di catalogo<br>Nº de catálogo | immagine<br>imagen | cavo<br>cable | sorgente luminosa<br>fuente de luz | lato di montaggio<br>lado del montaje | tensione di lavoro<br>tensión de trabajo | luce di stop<br>luz de freno | luce di posizione<br>luz de posición | luce di retromarcia<br>luz de marcha atrás | intermittente<br>intermitente | luce fendinebbia<br>luz de niebla | pz.<br>pcs |
|---|---|---|---|---|---|---|---|---|---|---|---|
| **741** | | 200cm YLY-S 6x0,75mm² | LED | UNIVERSAL | 12V-24V | ● | ● | ● | ● | ● | 16 |
| **742** | | 200cm YLY-S 6x0,75mm² | LED | UNIVERSAL | 12V-24V | ● | ● | ● | ● | ● | 16 |

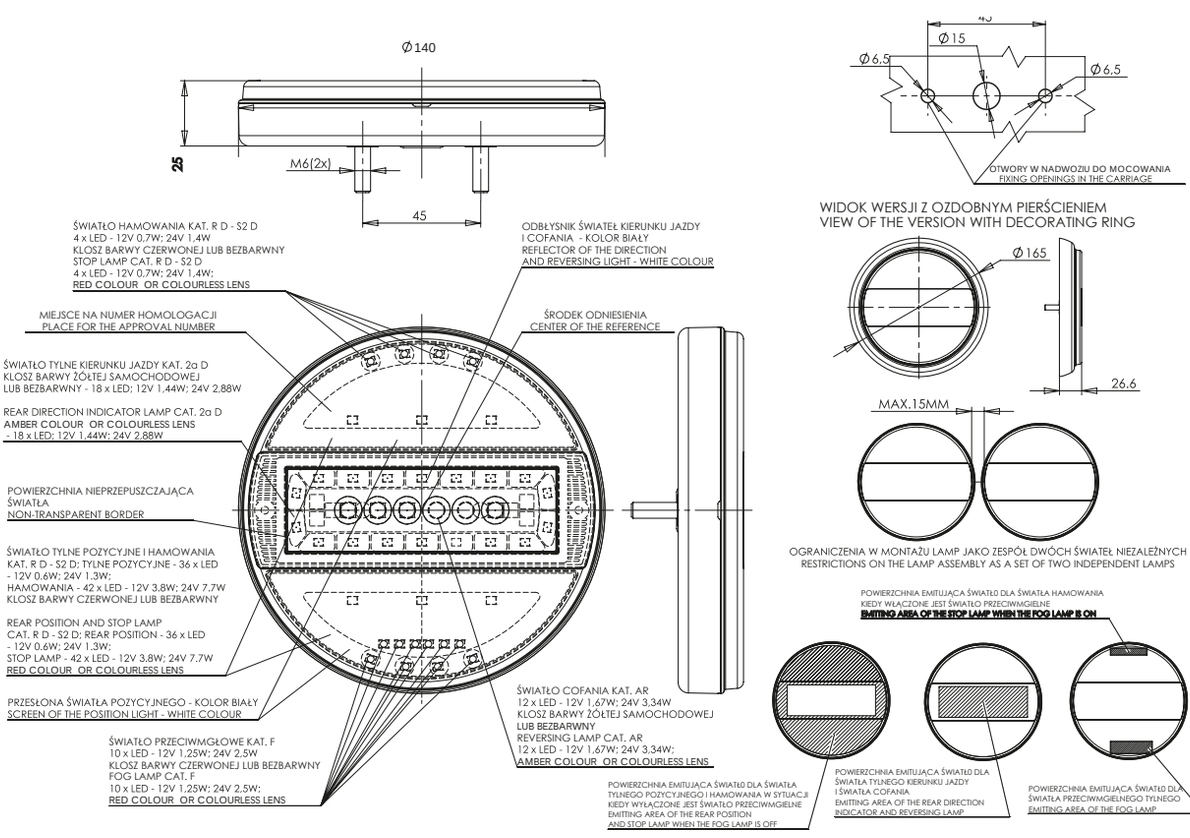

# fanale posteriore rotondo multifunzione
## lámpara multifunción trasera
IP66/68

# W95



slim

E 20

| numero di catalogo<br>Nº de catálogo | immagine<br>imagen | cavo<br>cable | sorgente luminosa<br>fuente de luz | lato di montaggio<br>lado del montaje | tensione di lavoro<br>tensión de trabajo | luce di stop<br>luz de freno | luce di posizione<br>luz de posición | intermittente<br>intermitente | pz.<br>pcs |
|---|---|---|---|---|---|---|---|---|---|
| **743** | | 200cm YLY-S 4x0,75mm² | LED | UNIVERSAL | 12V-24V | ● | ● | ● | 20 |
| **744** | | 200cm YLY-S 4x0,75mm² | LED | UNIVERSAL | 12V-24V | ● | ● | ● | 20 |

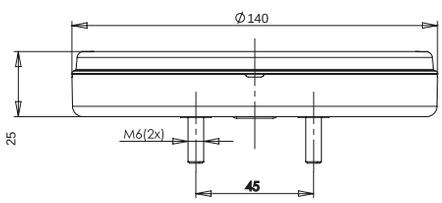


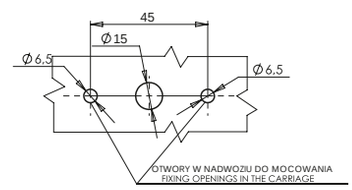


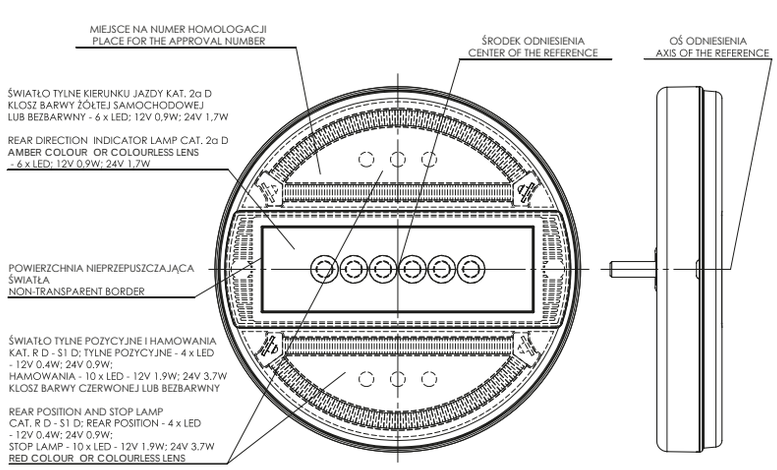


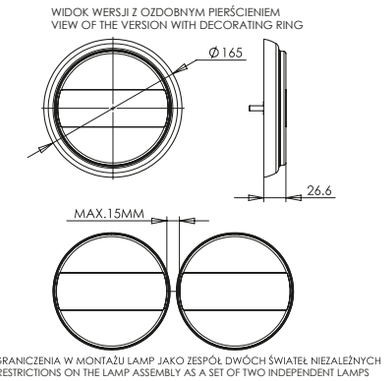


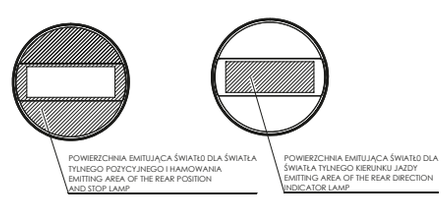

# W98

## fanale posteriore rettangolare multifunzione
## lámpara multifunción trasera

IP66/68

E 20

| numero di catalogo<br>Nº de catálogo | immagine<br>imagen | cavo<br>cable | sorgente luminosa<br>fuente de luz | lato di montaggio<br>lado del montaje | tensione di lavoro<br>tensión de trabajo | luce di stop<br>luz de freno | luce di posizione<br>luz de posición | intermittente<br>intermitente | pz.<br>pcs |
|---|---|---|---|---|---|---|---|---|---|
| **747** | | 200cm YLY-S 4x0,75mm² | LED | UNIVERSAL | 12V-24V | ● | ● | ● | 24 |

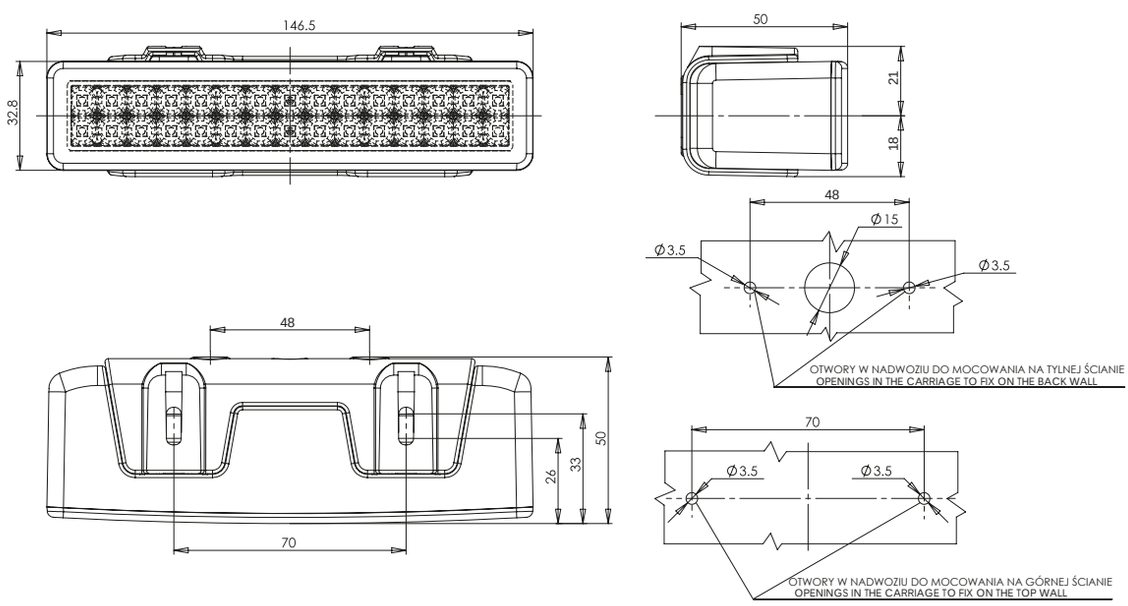


più su: www.was.eu

# fanale posteriore rettangolare multifunzione
## lámpara multifunción trasera
IP66/68

# W101

E 20

| numero di catalogo<br>Nº de catálogo | immagine<br>imagen | cavo<br>cable | sorgente luminosa<br>fuente de luz | lato di montaggio<br>lado del montaje | tensione di lavoro<br>tensión de trabajo | luce di retromarcia<br>luz de marcha atrás | luce fendinebbia<br>luz de niebla | pz.<br>pcs |
|---|---|---|---|---|---|---|---|---|
| **750** | | 245cm YLY-S 3xO,75mm² | LED | UNIVERSAL | 12V-24V | ● | ● | 24 |

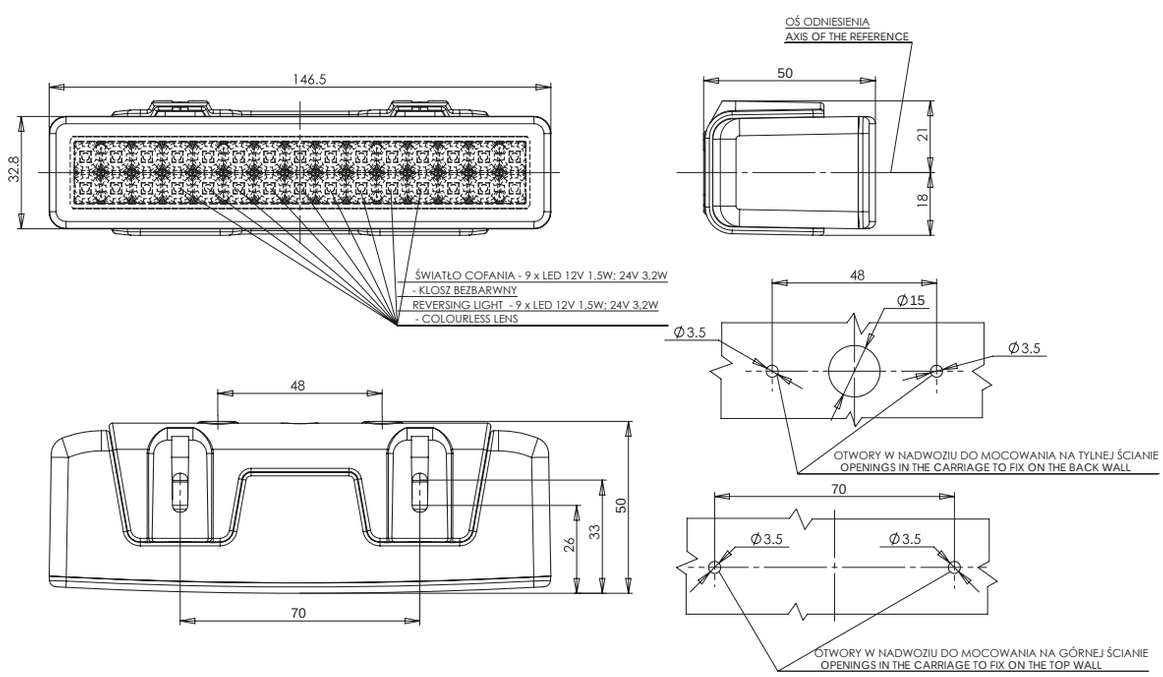

# W91

## fanale posteriore multifunzione
## lámpara multifunción trasera

IP66/68

slim

E 20

| | numero di catalogo<br>Nº de catálogo | immagine<br>imagen | cavo<br>cable | sorgente luminosa<br>fuente de luz | lato di montaggio<br>lado del montaje | tensione di lavoro<br>tensión de trabajo | luce di stop<br>luz de freno | luce di posizione<br>luz de posición | intermittente<br>intermitente | versione MIRROR<br>versión MIRROR | pz.<br>pcs |
|---|---|---|---|---|---|---|---|---|---|---|---|
| | **751** | | 200cm YLY-S 4x0,75mm² | LED | UNIVERSAL | 12V-24V | ● | ● | ● | | 16 |
| * | **752** | | 200cm YLY-S 4x0,75mm² | LED | UNIVERSAL | 12V-24V | ● | ● | ● | | 16 |
| * | **753** | | 200cm YLY-S 4x0,75mm² | LED | UNIVERSAL | 12V-24V | ● | ● | ● | ● | 16 |
| | **754** | | 200cm YLY-S 4x0,75mm² | LED | UNIVERSAL | 12V-24V | ● | ● | ● | | 16 |

Versione MIRROR - il paralume è metallizzato dall'interno
Versión ESPEJO: el tono está metalizado en el interior

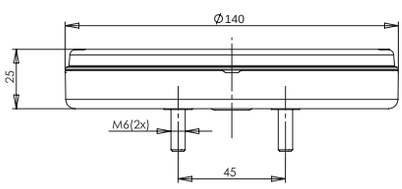


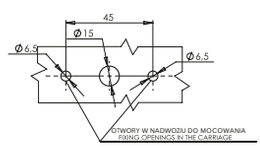


WIDOK WERSJI Z OZDOBNYM PIERŚCIENIEM
VIEW OF THE VERSION WITH DECORATING RING

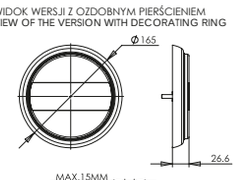


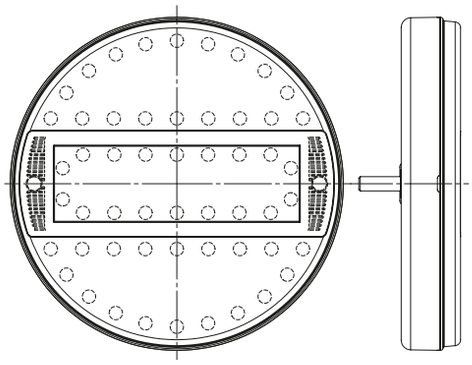

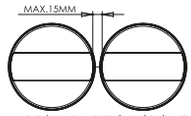


OGRANICZENIA W MONTAŻU LAMP JAKO ZESPÓŁ DWÓCH ŚWIATEŁ NIEZALEŻNYCH
RESTRICTIONS ON THE LAMP ASSEMBLY AS A SET OF TWO INDEPENDENT LAMPS

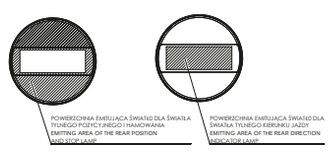

# fanale posteriore multifunzione
## lámpara multifunción trasera
IP66/68

# W92

slim

E 20

| | numero di catalogo<br>Nº de catálogo | immagine<br>imagen | cavo<br>cable | sorgente luminosa<br>fuente de luz | lato di montaggio<br>lado del montaje | tensione di lavoro<br>tensión de trabajo | luce di stop<br>luz de freno | luce di posizione<br>luz de posición | intermittente<br>intermitente | luce di retromarcia<br>luz de marcha atrás | luce fendinebbia<br>luz de niebla | pz.<br>pcs |
|---|---|---|---|---|---|---|---|---|---|---|---|---|
| | **756** | | 200cm YLY-S 6x0,75mm² | LED | UNIVERSAL | 12V-24V | ● | ● | ● | ● | ● | 16 |
| * | **757** | | 200cm YLY-S 6x0,75mm² | LED | UNIVERSAL | 12V-24V | ● | ● | ● | ● | ● | 16 |
| | **758** | | 200cm YLY-S 6x0,75mm² | LED | UNIVERSAL | 12V-24V | ● | ● | ● | ● | ● | 16 |

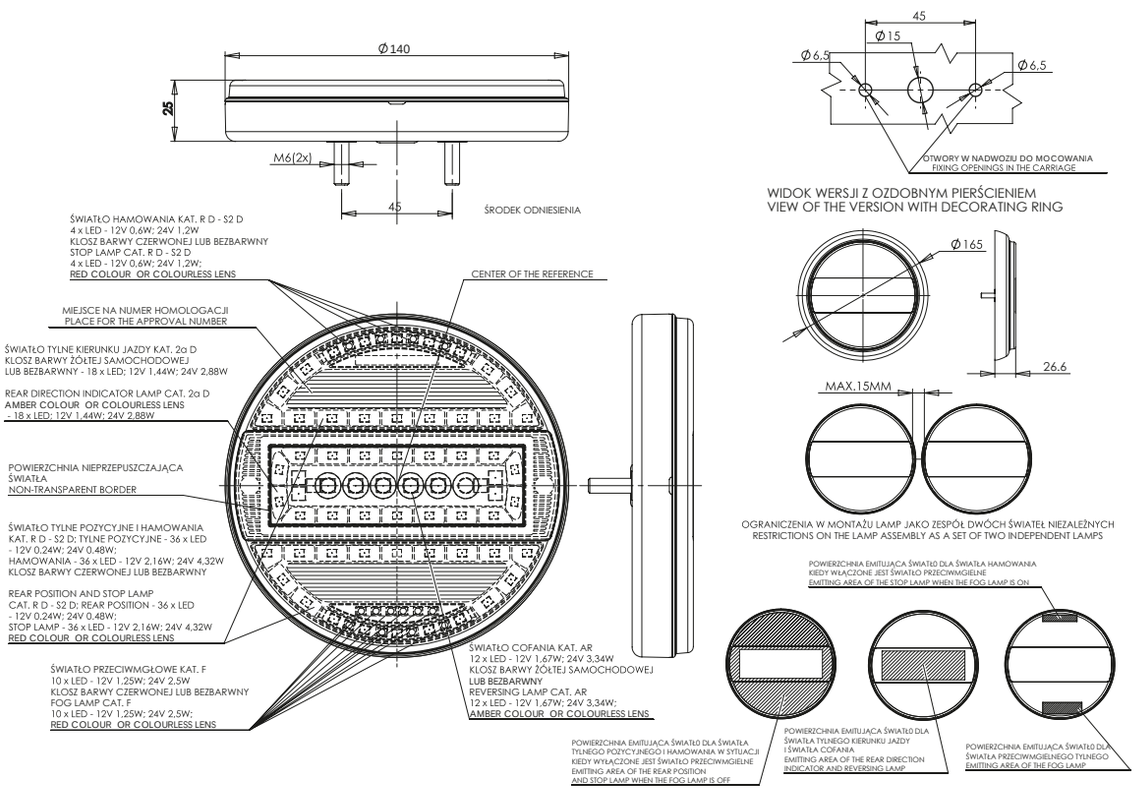

# W93

## fanale posteriore multifunzione
## lámpara multifunción trasera

IP66/68

slim

E 20

| numero di catalogo<br>Nº de catálogo | immagine<br>imagen | cavo<br>cable | sorgente luminosa<br>fuente de luz | lato di montaggio<br>lado del montaje | tensione di lavoro<br>tensión de trabajo | luce di stop<br>luz de freno | luce di posizione<br>luz de posición | intermittente<br>intermitente | pz.<br>pcs |
|---|---|---|---|---|---|---|---|---|---|
| **759** | | 200cm YLY-S 4x0,75mm² | LED | UNIVERSAL | 12V-24V | ● | ● | ● | 20 |
| * **760** | | 200cm YLY-S 4x0,75mm² | LED | UNIVERSAL | 12V-24V | ● | ● | ● | 20 |

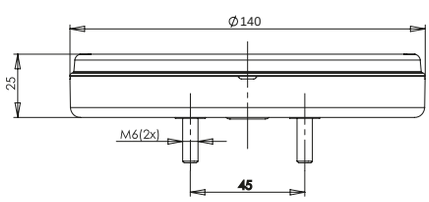


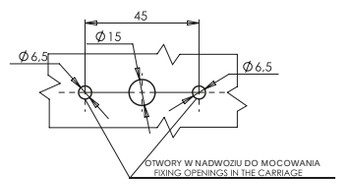


WIDOK WERSJI Z OZDOBNYM PIERŚCIENIEM
VIEW OF THE VERSION WITH DECORATING RING

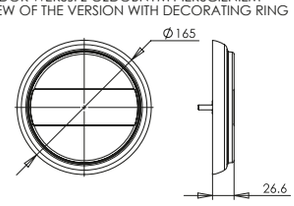


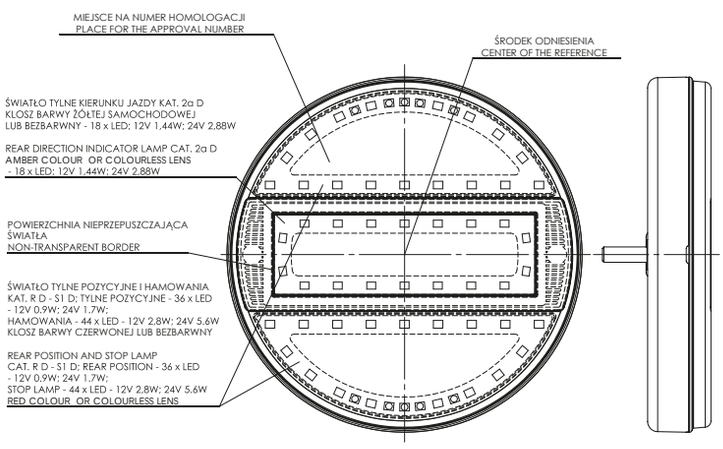


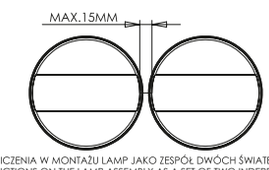


OGRANICZENIA W MONTAŻU LAMP JAKO ZESPÓŁ DWÓCH ŚWIATEŁ NIEZALEŻNYCH
RESTRICTIONS ON THE LAMP ASSEMBLY AS A SET OF TWO INDEPENDENT LAMPS

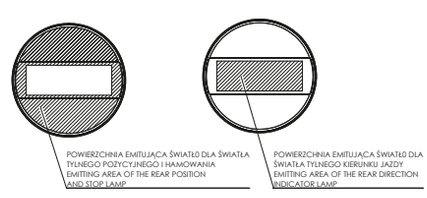

# fanale posteriore rotondo multifunzione
## lámpara multifunción trasera
IP66/68

# W94

slim

E 20

| | numero di catalogo Nº de catálogo | immagine imagen | cavo cable | sorgente luminosa fuente de luz | lato di montaggio lado del montaje | tensione di lavoro tensión de trabajo | luce di stop luz de freno | luce di posizione luz de posición | luce di retromarcia luz de marcha atrás | intermittente intermitente | luce fendinebbia luz de niebla | pz. pcs |
|---|---|---|---|---|---|---|---|---|---|---|---|---|
| * | **761** | | 200cm YLY-S 4x0,75mm² | LED | UNIVERSAL | 12V-24V | ● | ● | ● | ● | ● | 20 |
| * | **762** | | 200cm YLY-S 4x0,75mm² | LED | UNIVERSAL | 12V-24V | ● | ● | ● | ● | ● | 20 |

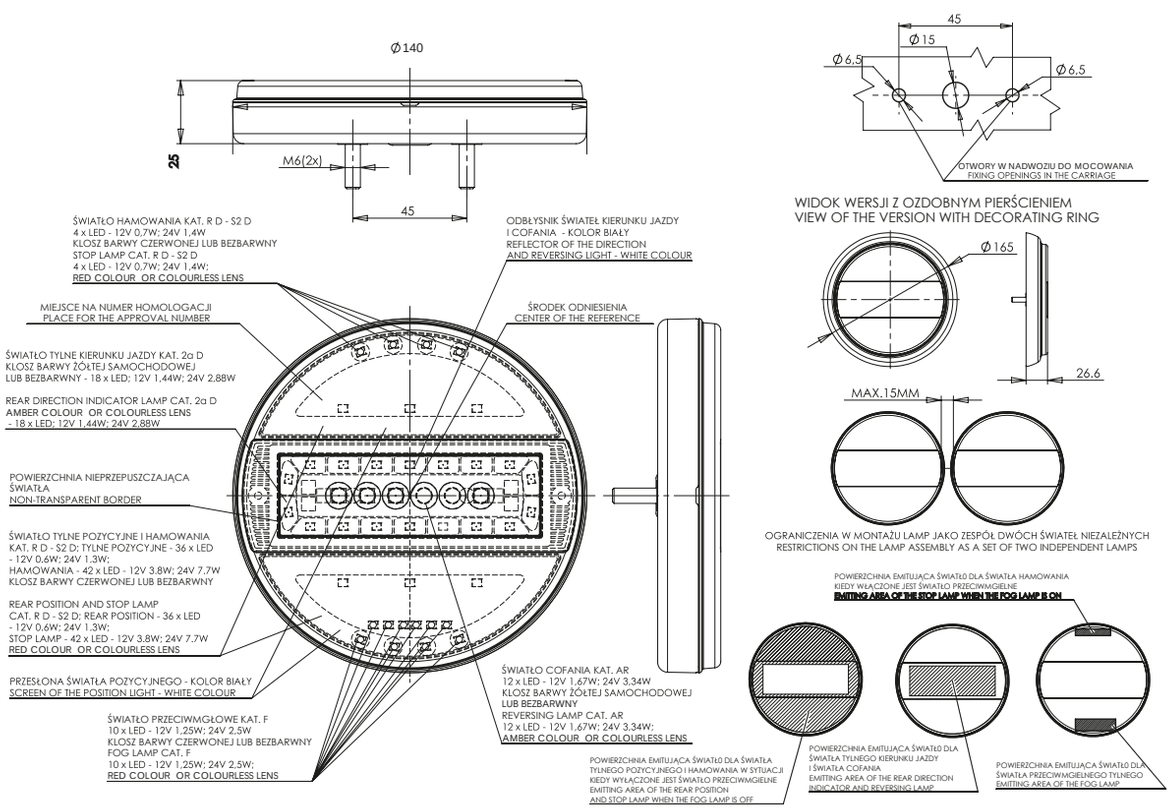

# W95

## fanale posteriore rotondo multifunzione
## lámpara multifunción trasera
IP66/68

slim

E 20

| | numero di catalogo<br>Nº de catálogo | immagine<br>imagen | cavo<br>cable | sorgente luminosa<br>fuente de luz | lato di montaggio<br>lado del montaje | tensione di lavoro<br>tensión de trabajo | luce di stop<br>luz de freno | luce di posizione<br>luz de posición | intermittente<br>intermitente | pz.<br>pcs |
|---|---|---|---|---|---|---|---|---|---|---|
| * | **763** | | 200cm YLY-S 4x0.75mm² | LED | UNIVERSAL | 12V-24V | ● | ● | ● | 16 |
| | **764** | | 200cm YLY-S 4x0.75mm² | LED | UNIVERSAL | 12V-24V | ● | ● | ● | 16 |

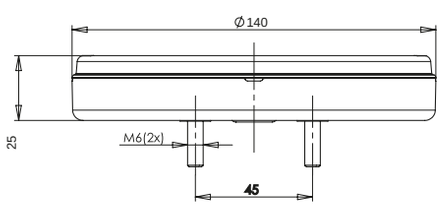


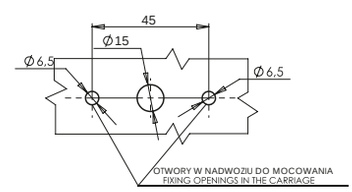


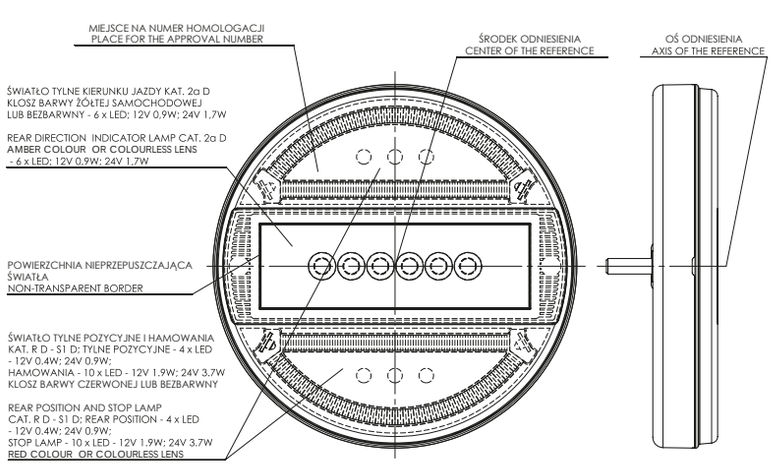


WIDOK WERSJI Z OZDOBNYM PIERŚCIENIEM
VIEW OF THE VERSION WITH DECORATING RING

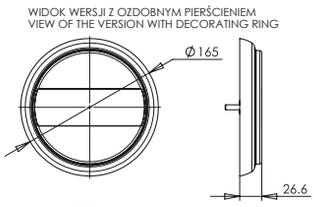


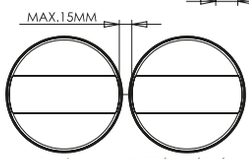


OGRANICZENIA W MONTAŻU LAMP JAKO ZESPÓŁ DWÓCH ŚWIATEŁ NIEZALEŻNYCH
RESTRICTIONS ON THE LAMP ASSEMBLY AS A SET OF TWO INDEPENDENT LAMPS

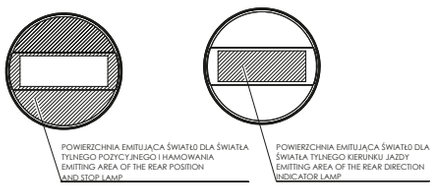


più su: www.was.eu

# W70dżL, W70dżP

## fanale rimorchio combinato lampada
## lámpara multifunción trasera

IP56

E 20

Opzionale / Opcional:

| | numero di catalogo Nº de catálogo | immagine imagen | cavo cable | sorgente luminosa fuente de luz | lato di montaggio lado del montaje | tensione di lavoro tensión de trabajo | luce di stop luz de freno | luce di posizione luz de posición | luce di retromarcia luz de marcha atrás | catarifrangente reflectante | intermittente intermitente | luce fendinebbia luz de niebla | illuminazione di targa matriz de iluminación | pz. pcs |
|---|---|---|---|---|---|---|---|---|---|---|---|---|---|---|
| * | **800** | | 195cm YLY-S 6xO,75mm² | BULB LED | LEFT | 12V or 24V | ● | ● | ● | ● | ● | ● | | 6 |
| * | **801** | | 195cm YLY-S 6xO,75mm² | BULB LED | RIGHT | 12V or 24V | ● | ● | ● | ● | ● | ● | | 6 |
| * | **802** | | 195cm YLY-S 5xO,75mm² | BULB LED | LEFT | 12V or 24V | ● | ● | | ● | ● | ● | ● | 6 |
| * | **803** | | 195cm YLY-S 5xO,75mm² | BULB LED | LEFT | 12V or 24V | ● | ● | ● | ● | ● | | ● | 6 |
| * | **804** | | 195cm YLY-S 5xO,75mm² | BULB LED | RIGHT | 12V or 24V | ● | ● | ● | ● | ● | | ● | 6 |
| * | **805** | | 195cm YLY-S 5xO,75mm² | BULB LED | RIGHT | 12V or 24V | ● | ● | | ● | ● | ● | ● | 6 |

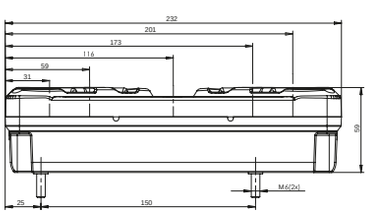


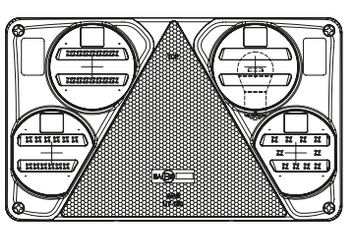

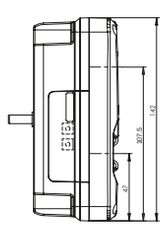


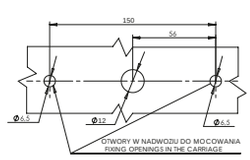


É possibile ordinare questo prodotto con lampadine. Tutti i nostri prodotti dotati di lampadine sono contrassegnati con la lettera „Ż" nel numero di catalogo. Quando si effettua un ordine, bisogna di ricordare di scegliere un prodotto con o senza lampadine.
Es posible pedir este producto con bombillas. Todos nuestros productos equipados con bombillas tienen la letra „Ż" en el número de catálogo. Al realizar el pedido, seleccione el producto con o sin bombillas.

Questo prodotto è disponibile anche con connettore TYCO. In caso di necessità, si prega di indicare nelle note al momento dell'ordine.
El producto también está disponible con un conector TYCO. En caso de tal necesidad, por favor ponga una nota a la hora de hacer el pedido.

# W111

## fanale rosso multifunzione
## lámpara multifunción trasera
IP66/68

E 20

| numero di catalogo<br>Nº de catálogo | immagine<br>imagen | cavo<br>cable | sorgente luminosa<br>fuente de luz | lato di montaggio<br>lado del montaje | tensione di lavoro<br>tensión de trabajo | luce di stop<br>luz de freno | luce di posizione<br>luz de posición | intermittente<br>intermitente | pz.<br>pcs |
|---|---|---|---|---|---|---|---|---|---|
| **821** | | 38cm LgY-S 0,75mm² | LED | UNIVERSAL | 12V-24V | ● | ● | ● | 100 |

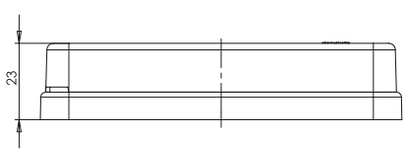


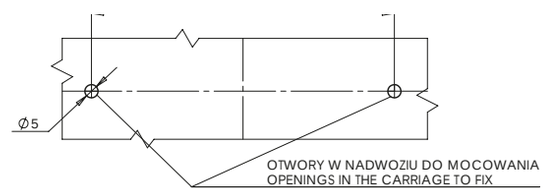


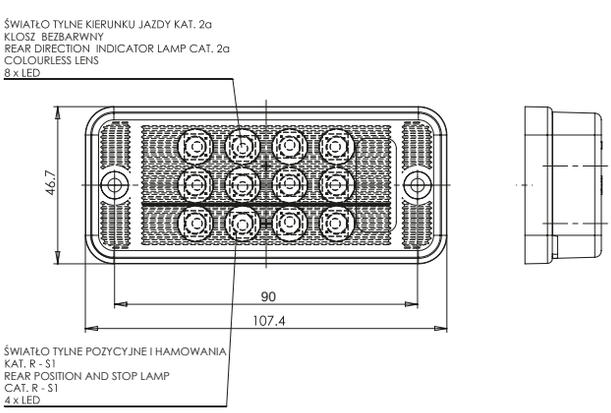


WERSJA MOCOWANIA I
MOUNTING VERSION I

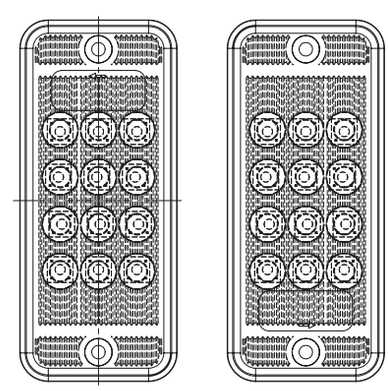


WERSJA MOCOWANIA II
MOUNTING VERSION II

# fanale multifunzione
## lámpara multifunción trasera
IP66/68

# W114

E 20

| numero di catalogo<br>Nº de catálogo | immagine<br>imagen | cavo<br>cable | sorgente luminosa<br>fuente de luz | lato di montaggio<br>lado del montaje | tensione di lavoro<br>tensión de trabajo | luce di stop<br>luz de freno | luce di posizione<br>luz de posición | intermittente<br>intermitente | pz.<br>pcs |
|---|---|---|---|---|---|---|---|---|---|
| **823** | | 195cm YLY-S 4xO,75mm² | LED | UNIVERSAL | 12V-24V | ● | ● | ● | 24 |
| * **823KR** | | 195cm YLY-S 4xO,75mm² | LED | UNIVERSAL | 12V-24V | ● | ● | ● | 24 |

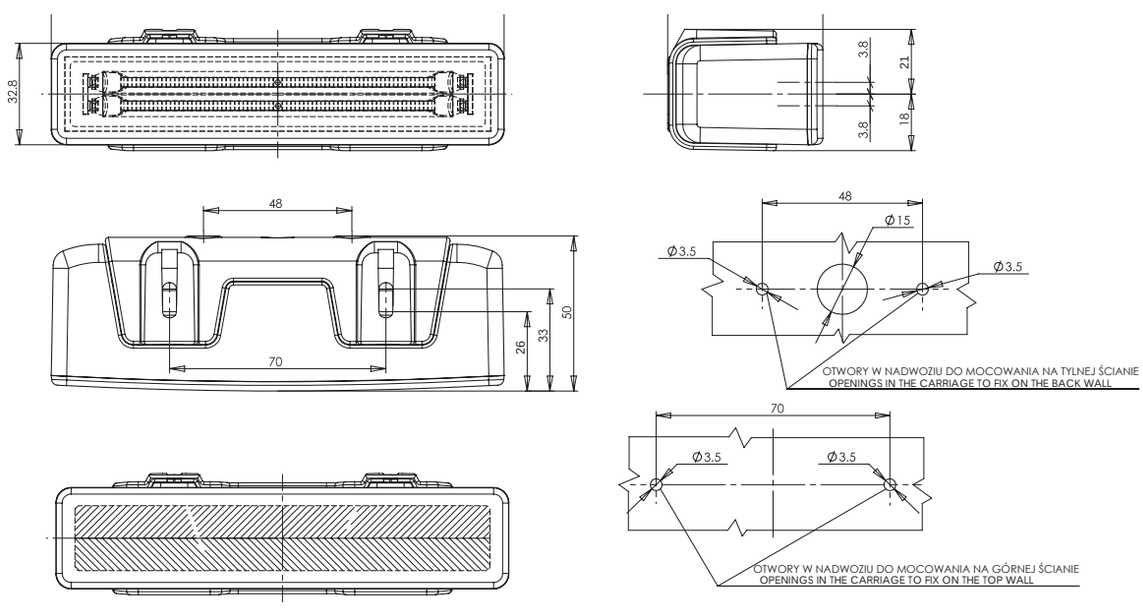

# W69L

## fanale posteriore rimorchio
## lámpara multifunción trasera

IP66/68

E 20

| | numero di catalogo<br>Nº de catálogo | immagine<br>imagen | cavo<br>cable | sorgente luminosa<br>fuente de luz | lato di montaggio<br>lado del montaje | tensione di lavoro<br>tensión de trabajo | luce di stop<br>luz de freno | luce di posizione<br>luz de posición | luce di retromarcia<br>luz de marcha atrás | catarifrangente cat. 1A<br>reflectante cat. 1A | intermittente<br>intermitente | luce fendinebbia<br>luz de niebla | pz.<br>pcs |
|---|---|---|---|---|---|---|---|---|---|---|---|---|---|
| * | **827/I** | | 200cm YLY-S 6x0,75mm² | LED | LEFT | 12V-24V | ● | ● | ● | ● | ● | ● | 5 |
| * | **827/II** | | 200cm YLY-S 6x0,75mm² | LED | LEFT | 12V-24V | ● | ● | ● | ● | ● | ● | 5 |
| * | **827/III** | | 200cm YLY-S 4x0,75mm² | LED | LEFT | 12V-24V | ● | ● | | ● | ● | | 5 |
| * | **8280/I** | | 200cm YLY-S 6x0,75mm² | LED | LEFT | 12V | ● | ● | ● | ● | ● | ● | 5 |
| * | **8280/II** | | 200cm YLY-S 6x0,75mm² | LED | LEFT | 12V | ● | ● | ● | ● | ● | ● | 5 |
| * | **8280/III** | | 200cm YLY-S 4x0,75mm² | LED | LEFT | 12V | ● | ● | | ● | ● | | 5 |
| * | **8290/I** | | 200cm YLY-S 6x0,75mm² | LED | LEFT | 24V | ● | ● | ● | ● | ● | ● | 5 |
| * | **8290/II** | | 200cm YLY-S 6x0,75mm² | LED | LEFT | 24V | ● | ● | ● | ● | ● | ● | 5 |
| * | **8290/III** | | 200cm YLY-S 4x0,75mm² | LED | LEFT | 24V | ● | ● | | ● | ● | | 5 |

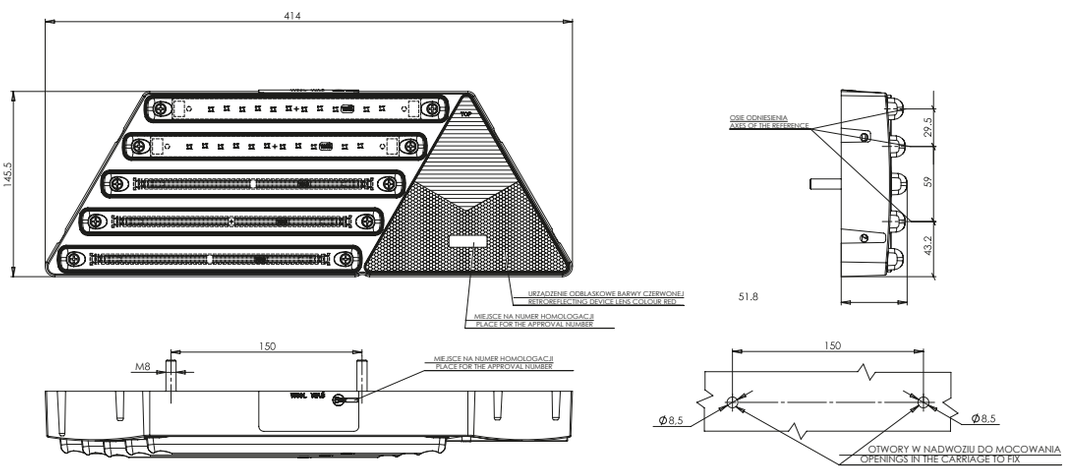


„O" carico del lampeggiatore fino a 21W
carga de intermitente hasta 21W

# W69P

## fanale posteriore rimorchio
## lámpara multifunción trasera

IP66/68

E 20

| | numero di catalogo / Nº de catálogo | immagine / imagen | cavo / cable | sorgente luminosa / fuente de luz | lato di montaggio / lado del montaje | tensione di lavoro / tensión de trabajo | luce di stop / luz de freno | luce di posizione / luz de posición | luce di retromarcia / luz de marcha atrás | catarifrangente cat. 1A / reflectante cat. 1A | intermittente / intermitente | luce fendinebbia / luz de niebla | pz. / pcs |
|---|---|---|---|---|---|---|---|---|---|---|---|---|---|
| * | **830/I** | | 200cm YLY-S 6x0,75mm² | LED | RIGHT | 12V-24V | ● | ● | ● | ● | ● | ● | 5 |
| * | **830/II** | | 200cm YLY-S 6x0,75mm² | LED | RIGHT | 12V-24V | ● | ● | ● | ● | ● | ● | 5 |
| * | **830/III** | | 200cm YLY-S 4x0,75mm² | LED | RIGHT | 12V-24V | ● | ● | | ● | ● | | 5 |
| * | **8310/I** | | 200cm YLY-S 6x0,75mm² | LED | RIGHT | 12V | ● | ● | ● | ● | ● | ● | 5 |
| * | **8310/II** | | 200cm YLY-S 6x0,75mm² | LED | RIGHT | 12V | ● | ● | ● | ● | ● | ● | 5 |
| * | **8310/III** | | 200cm YLY-S 4x0,75mm² | LED | RIGHT | 12V | ● | ● | | ● | ● | | 5 |
| * | **8320/I** | | 200cm YLY-S 6x0,75mm² | LED | RIGHT | 24V | ● | ● | ● | ● | ● | ● | 5 |
| * | **8320/II** | | 200cm YLY-S 6x0,75mm² | LED | RIGHT | 24V | ● | ● | ● | ● | ● | ● | 5 |
| * | **8320/III** | | 200cm YLY-S 4x0,75mm² | LED | RIGHT | 24V | ● | ● | | ● | ● | | 5 |

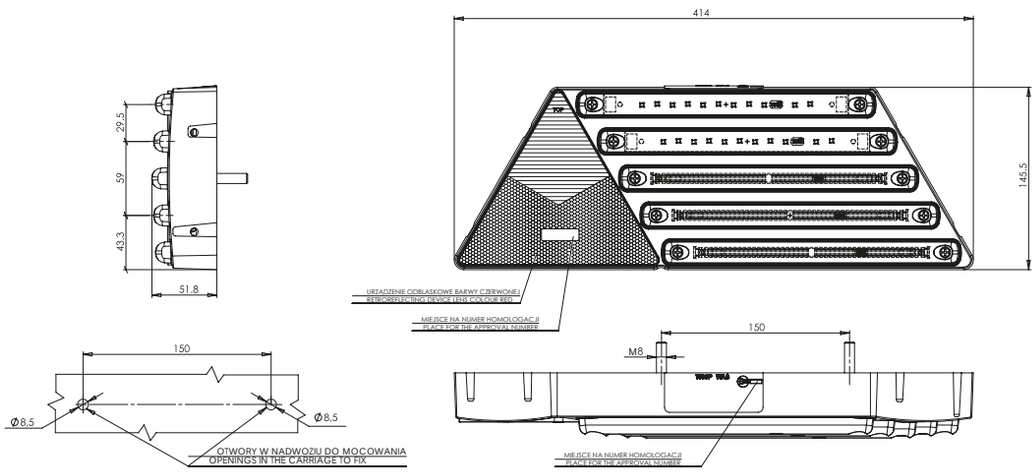


„O" carico del lampeggiatore fino a 21W
carga de intermitente hasta 21W

más sobre: **www.was.eu**

# W69L+W48

fanale completo luce ingombro
lámpara multifunción trasera
IP66/68

E 20

| | numero di catalogo<br>Nº de catálogo | immagine<br>imagen | cavo<br>cable | sorgente luminosa<br>fuente de luz | lato di montaggio<br>lado del montaje | tensione di lavoro<br>tensión de trabajo | luce di stop<br>luz de freno | luce di posizione<br>luz de posición | luce di retromarcia<br>luz de marcha atrás | catarifrangente cat. 1A<br>reflectante cat. 1A | intermittente<br>intermitente | luce fendinebbia<br>luz de niebla | pz.<br>pcs |
|---|---|---|---|---|---|---|---|---|---|---|---|---|---|
| * | **833/I** | | 200cm YLY-S 6x0,75mm² | LED | LEFT | 12V-24V | ● | ● | ● | ● | ● | ● | 5 |
| * | **833/II** | | 200cm YLY-S 6x0,75mm² | LED | LEFT | 12V-24V | ● | ● | ● | ● | ● | ● | 5 |
| * | **833/III** | | 200cm YLY-S 4x0,75mm² | LED | LEFT | 12V-24V | ● | ● | | ● | ● | | 5 |
| * | **834O/I** | | 200cm YLY-S 6x0,75mm² | LED | LEFT | 12V | ● | ● | ● | ● | ● | ● | 5 |
| * | **834O/II** | | 200cm YLY-S 6x0,75mm² | LED | LEFT | 12V | ● | ● | ● | ● | ● | ● | 5 |
| * | **834O/III** | | 200cm YLY-S 4x0,75mm² | LED | LEFT | 12V | ● | ● | | ● | ● | | 5 |
| * | **835O/I** | | 200cm YLY-S 6x0,75mm² | LED | LEFT | 24V | ● | ● | ● | ● | ● | ● | 5 |
| * | **835O/II** | | 200cm YLY-S 6x0,75mm² | LED | LEFT | 24V | ● | ● | ● | ● | ● | ● | 5 |
| * | **835O/III** | | 200cm YLY-S 4x0,75mm² | LED | LEFT | 24V | ● | ● | | ● | ● | | 5 |

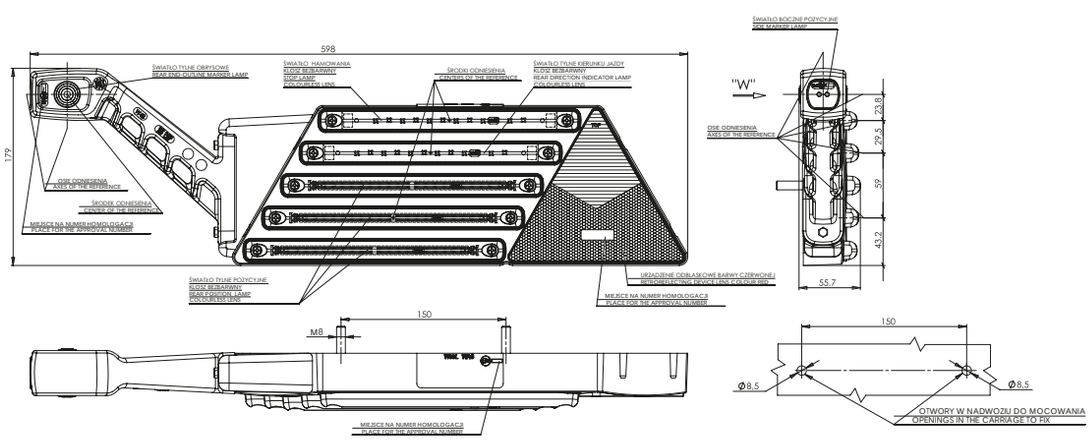


„O" carico del lampeggiatore fino a 21W
carga de intermitente hasta 21W

**W48** è la luce di contorno frontale e posteriore e di posizione laterale
es una luz de sintonización delantera y trasera y una luz de posición lateral

fanale completo luce ingombro
lámpara multifunción trasera
IP66/68

# W69P+W48

E 20

| | numero di catalogo<br>Nº de catálogo | immagine<br>imagen | cavo<br>cable | sorgente luminosa<br>fuente de luz | lato di montaggio<br>lado del montaje | tensione di lavoro<br>tensión de trabajo | luce di stop<br>luz de freno | luce di posizione<br>luz de posición | luce di retromarcia<br>luz de marcha atrás | catarifrangente cat. 1A<br>reflectante cat. 1A | intermittente<br>intermitente | luce fendinebbia<br>luz de niebla | pz.<br>pcs |
|---|---|---|---|---|---|---|---|---|---|---|---|---|---|
| * | **836/I** | | 200cm YLY-S 6x0,75mm² | LED | RIGHT | 12V-24V | ● | ● | ● | ● | ● | ● | 5 |
| * | **836/II** | | 200cm YLY-S 6x0,75mm² | LED | RIGHT | 12V-24V | ● | ● | ● | ● | ● | ● | 5 |
| * | **836/III** | | 200cm YLY-S 4x0,75mm² | LED | RIGHT | 12V-24V | ● | ● | | ● | ● | | 5 |
| * | **837O/I** | | 200cm YLY-S 6x0,75mm² | LED | RIGHT | 12V | ● | ● | ● | ● | ● | ● | 5 |
| * | **837O/II** | | 200cm YLY-S 6x0,75mm² | LED | RIGHT | 12V | ● | ● | ● | ● | ● | ● | 5 |
| * | **837O/III** | | 200cm YLY-S 4x0,75mm² | LED | RIGHT | 12V | ● | ● | | ● | ● | | 5 |
| * | **838O/I** | | 200cm YLY-S 6x0,75mm² | LED | RIGHT | 24V | ● | ● | ● | ● | ● | ● | 5 |
| * | **838O/II** | | 200cm YLY-S 6x0,75mm² | LED | RIGHT | 24V | ● | ● | ● | ● | ● | ● | 5 |
| * | **838O/III** | | 200cm YLY-S 4x0,75mm² | LED | RIGHT | 24V | ● | ● | | ● | ● | | 5 |

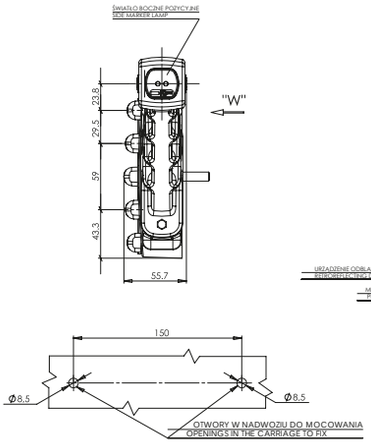


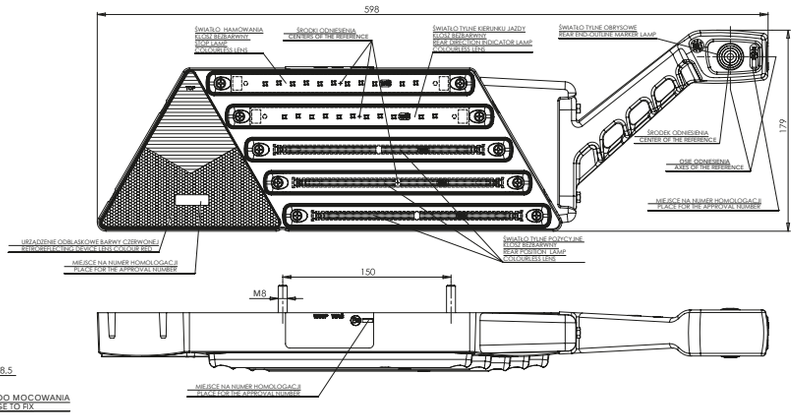


„O" carico del lampeggiatore fino a 21W
carga de intermitente hasta 21W

**W48** è la luce di contorno frontale e posteriore e di posizione laterale
es una luz de sintonización delantera y trasera y una luz de posición lateral

# W69L+W44

fanale completo luce ingombro
lámpara multifunción trasera
IP66/68

E 20

| | numero di catalogo / Nº de catálogo | immagine / imagen | cavo / cable | sorgente luminosa / fuente de luz | lato di montaggio / lado del montaje | tensione di lavoro / tensión de trabajo | luce di stop / luz de freno | luce di posizione / luz de posición | luce di retromarcia / luz de marcha atrás | catarifrangente cat. 1A / reflectante cat. 1A | intermittente / intermitente | luce fendinebbia / luz de niebla | pz. / pcs |
|---|---|---|---|---|---|---|---|---|---|---|---|---|---|
| * | 833/I SM1 | | 200cm YLY-S 6x0,75mm² | LED | LEFT | 12V-24V | ● | ● | ● | ● | ● | ● | 5 |
| * | 833/II SM1 | | 200cm YLY-S 6x0,75mm² | LED | LEFT | 12V-24V | ● | ● | ● | ● | ● | ● | 5 |
| * | 833/III SM1 | | 200cm YLY-S 4x0,75mm² | LED | LEFT | 12V-24V | ● | ● | | ● | ● | | 5 |
| * | 834O/I SM1 | | 200cm YLY-S 6x0,75mm² | LED | LEFT | 12V | ● | ● | ● | ● | ● | ● | 5 |
| * | 834O/II SM1 | | 200cm YLY-S 6x0,75mm² | LED | LEFT | 12V | ● | ● | ● | ● | ● | ● | 5 |
| * | 834O/III SM1 | | 200cm YLY-S 4x0,75mm² | LED | LEFT | 12V | ● | ● | | ● | ● | | 5 |
| * | 835O/I SM1 | 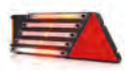 | 200cm YLY-S 6x0,75mm² | LED | LEFT | 24V | ● | ● | ● | ● | ● | ● | 5 |
| * | 835O/II SM1 | 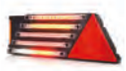 | 200cm YLY-S 6x0,75mm² | LED | LEFT | 24V | ● | ● | ● | ● | ● | ● | 5 |
| * | 835O/III SM1 | 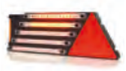 | 200cm YLY-S 4x0,75mm² | LED | LEFT | 24V | ● | ● | | ● | ● | | 5 |

**„O"** carico del lampeggiatore fino a 21W
carga de intermitente hasta 21W

**W44** è la luce di posizione laterale supplementare
es una luz de posición lateral adicional

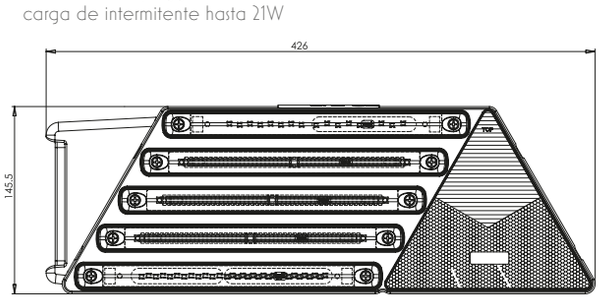


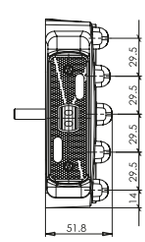


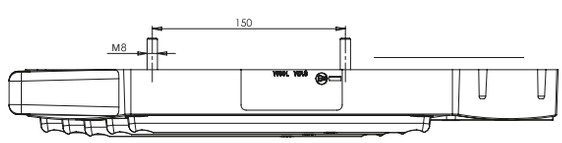


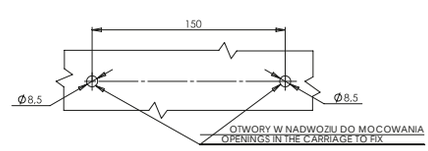

fanale completo luce ingombro
lámpara multifunción trasera
IP66/68

# W69P+W44

E 20

| | numero di catalogo<br>Nº de catálogo | immagine<br>imagen | cavo<br>cable | sorgente luminosa<br>fuente de luz | lato di montaggio<br>lado del montaje | tensione di lavoro<br>tensión de trabajo | luce di stop<br>luz de freno | luce di posizione<br>luz de posición | luce di retromarcia<br>luz de marcha atrás | catarifrangente cat. 1A<br>reflectante cat. 1A | intermittente<br>intermitente | luce fendinebbia<br>luz de niebla | pz.<br>pcs |
|---|---|---|---|---|---|---|---|---|---|---|---|---|---|
| * | **836/I SM1** | | 200cm YLY-S 6x0,75mm² | LED | RIGHT | 12V-24V | ● | ● | ● | ● | ● | ● | 5 |
| * | **836/II SM1** | | 200cm YLY-S 6x0,75mm² | LED | RIGHT | 12V-24V | ● | ● | ● | ● | ● | ● | 5 |
| * | **836/III SM1** | | 200cm YLY-S 4x0,75mm² | LED | RIGHT | 12V-24V | ● | ● | | ● | ● | | 5 |
| * | **837O/I SM1** | | 200cm YLY-S 6x0,75mm² | LED | RIGHT | 12V | ● | ● | ● | ● | ● | ● | 5 |
| * | **837O/II SM1** | | 200cm YLY-S 6x0,75mm² | LED | RIGHT | 12V | ● | ● | ● | ● | ● | ● | 5 |
| * | **837O/III SM1** | | 200cm YLY-S 4x0,75mm² | LED | RIGHT | 12V | ● | ● | | ● | ● | | 5 |
| * | **838O/I SM1** | | 200cm YLY-S 6x0,75mm² | LED | RIGHT | 24V | ● | ● | ● | ● | ● | ● | 5 |
| * | **838O/II SM1** | | 200cm YLY-S 6x0,75mm² | LED | RIGHT | 24V | ● | ● | ● | ● | ● | ● | 5 |
| * | **838O/III SM1** | | 200cm YLY-S 4x0,75mm² | LED | RIGHT | 24V | ● | ● | | ● | ● | | 5 |

**W44** è la luce di posizione laterale supplementare
es una luz de posición lateral adicional

„O" carico del lampeggiatore fino a 21W
carga de intermitente hasta 21W

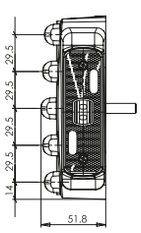


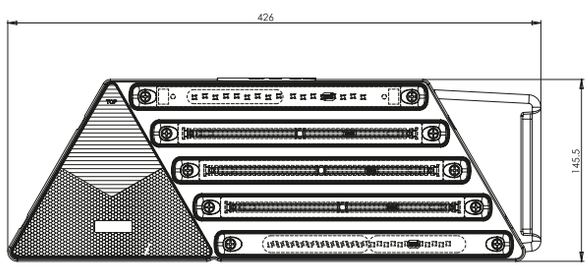


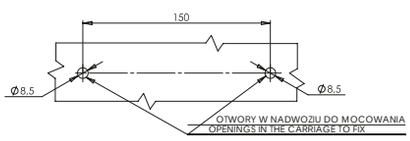


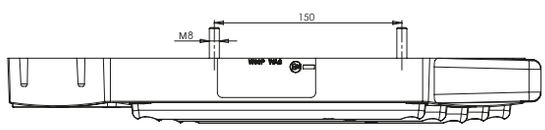


Lampade posteriori combinate
Pilotos traseros combinados

más sobre: www.was.eu

# W124 W125

fanale rimorchio
lámpara multifunción trasera
IP56

## versione di LAMPADINA / versión BOMBILLA

### 5 funzionale T/S/I/F/R / 5 funciones T/S/I/F/R

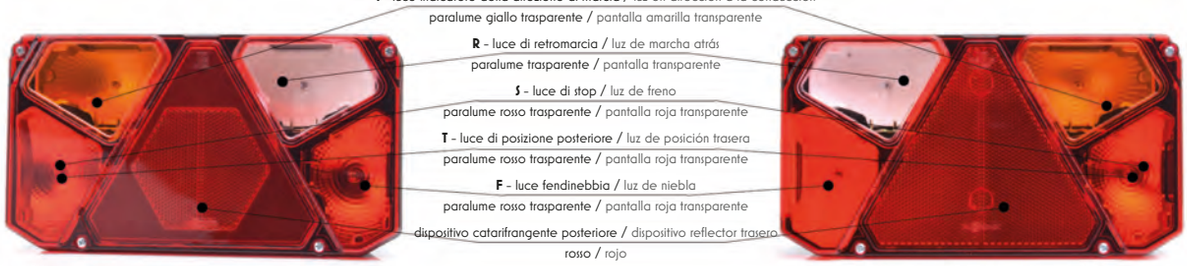

**I** - luce indicatore della direzione di marcia / luz en dirección a la conducción
paralume giallo trasparente / pantalla amarilla transparente

**R** - luce di retromarcia / luz de marcha atrás
paralume trasparente / pantalla transparente

**S** - luce di stop / luz de freno
paralume rosso trasparente / pantalla roja transparente

**T** - luce di posizione posteriore / luz de posición trasera
paralume rosso trasparente / pantalla roja transparente

**F** - luce fendinebbia / luz de niebla
paralume rosso trasparente / pantalla roja transparente

dispositivo catarifrangente posteriore / dispositivo reflector trasero
rosso / rojo

**LPS** - illuminazione laterale della targa / iluminación del panel lateral

### 4 funzionale T/S/I/F / 4 funciones T/S/I/F

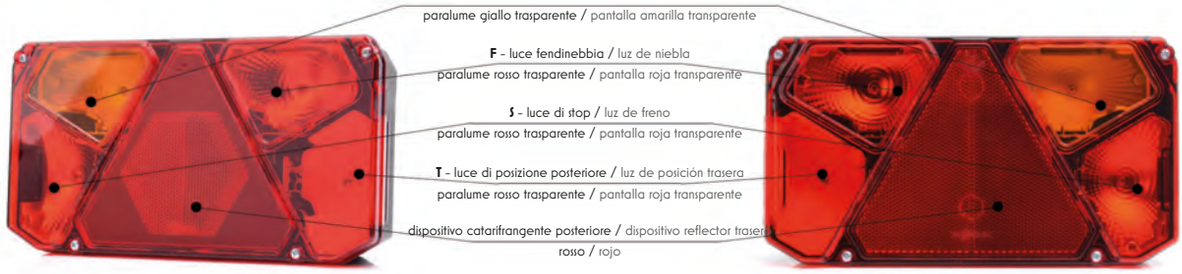

**I** - luce indicatore della direzione di marcia / luz en dirección a la conducción
paralume giallo trasparente / pantalla amarilla transparente

**F** - luce fendinebbia / luz de niebla
paralume rosso trasparente / pantalla roja transparente

**S** - luce di stop / luz de freno
paralume rosso trasparente / pantalla roja transparente

**T** - luce di posizione posteriore / luz de posición trasera
paralume rosso trasparente / pantalla roja transparente

dispositivo catarifrangente posteriore / dispositivo reflector trasero
rosso / rojo

**LPS** - illuminazione laterale della targa / iluminación del panel lateral

### 4 funzionale T/S/I/R / 4 funciones T/S/I/R

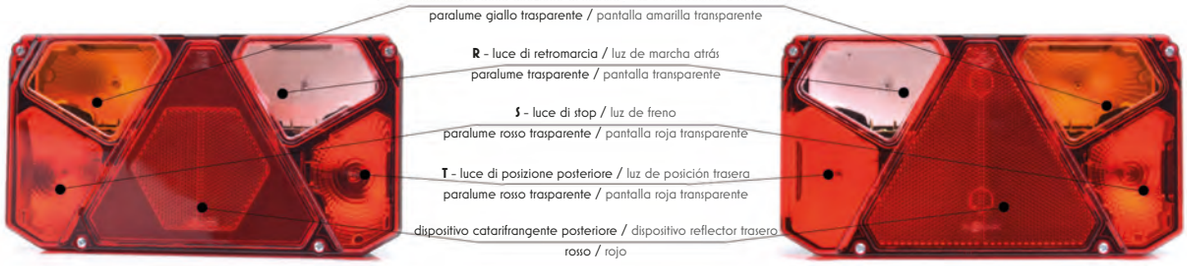

**I** - luce indicatore della direzione di marcia / luz en dirección a la conducción
paralume giallo trasparente / pantalla amarilla transparente

**R** - luce di retromarcia / luz de marcha atrás
paralume trasparente / pantalla transparente

**S** - luce di stop / luz de freno
paralume rosso trasparente / pantalla roja transparente

**T** - luce di posizione posteriore / luz de posición trasera
paralume rosso trasparente / pantalla roja transparente

dispositivo catarifrangente posteriore / dispositivo reflector trasero
rosso / rojo

**LPS** - illuminazione laterale della targa / iluminación del panel lateral

### 3 funzionale T/S/I / 3 funciones T/S/I

**I** - luce indicatore della direzione di marcia / luz en dirección a la conducción
paralume giallo trasparente / pantalla amarilla transparente

**S** - luce di stop / luz de freno
paralume rosso trasparente / pantalla roja transparente

**T** - luce di posizione posteriore / luz de posición trasera
paralume rosso trasparente / pantalla roja transparente

dispositivo catarifrangente posteriore / dispositivo reflector trasero
rosso / rojo

**LPS** - illuminazione laterale della targa / iluminación del panel lateral

fanale rimorchio
lámpara multifunción trasera
IP56

# W124 W125

| funzioni / características | illuminazione di targa / matriz de iluminación | W124 con catarifrangente esagonale / W124 con reflejo hexagonal | | | | W125 con catarifrangente triangolare / W125 con reflejo triangular | | | |
|---|---|---|---|---|---|---|---|---|---|
| | | sinistra / izquierda | | destra / derecha | | sinistra / izquierda | | destra / derecha | |
| | | lampada / luz | paralume / pantalla | lampada / luz | paralume / pantalla | lampada / luz | paralume / pantalla | lampada / luz | paralume / pantalla |
| **4** T/S/I/F | LPS | 911* | 913* | 912A | 914A | 907 | 909* | 908A | 910A* |
| **4** T/S/I/R | LPS | 911A* | 913A | 912 | 914 | 907A* | 909A* | 908* | 910* |
| **3** T/S/I | LPS | 911B* | 913B | 912B | 914B | 907B* | 909B* | 908B* | 910B* |
| **5** T/S/I/F/R | mancanza / falta | 911C* | 913C | 912C | 914C | 907C | 909C* | 908C | 910C* |

## Dati tecnici / Datos técnicos

| | |
|---|---|
| omologazioni / homologaciones: | ECE R3, R4, R6, R7, R23, R38 |
| peso della lampada / peso de la luz: | 0,62kg |
| classe IP / clase de IP: | IP 56 |
| sorgente luminosa / fuente de luz: | LAMPADINA / BOMBILLA |

| pz. /pcs |
|---|
| 6 |

| Potenza assorbita / El consumo de energía | 12V | 24V |
|---|---|---|
| luce di posizione posteriore / luz de posición: | 5W | 10W |
| luce di stop / luz de freno: | 21W | 21W |
| luce indicatore della direzione di marcia / luz en dirección a la conducción | 21W | 21W |
| luce di retromarcia / luz de marcha atrás: | 21W | 21W |
| luce fendinebbia / luz de niebla: | 21W | 21W |

senza illuminazione laterale di targa /
sin iluminación del panel lateral

con illuminazione laterale di targa /
con iluminación del panel lateral

Questo prodotto è disponibile anche con connettore Schlemmer, TYCO o WAŚ. Se si desidera ordinare un prodotto con un connettore adatto, al momento dell'ordine, bisogna di ricordare di aggiungere le lettere „SZ", „TYCO" o „WAŚ" al numero di catalogo o di aggiungere un commento nelle note sull'uscita corrente corretta.
Este producto también está disponible con un conector Schlemmer, TYCO o WAŚ. Si desea pedir un producto con el conector apropiado, recuerde agregar las letras „SZ", „TYCO" o „WAŚ" al número de catálogo al hacer su pedido, o agregue un comentario sobre la toma de corriente adecuada en sus comentarios.

É possibile ordinare questo prodotto con lampadine. Tutti i nostri prodotti dotati di lampadine sono contrassegnati con la lettera „Ż" nel numero di catalogo. Quando si effettua un ordine, bisogna di ricordare di scegliere un prodotto con o senza lampadine.
Es posible pedir este producto con bombillas. Todos nuestros productos equipados con bombillas tienen la letra „Ż" en el número de catálogo. Al realizar el pedido, seleccione el producto con o sin bombillas.

# W124 W125

fanale rimorchio
lámpara multifunción trasera
IP56

## W124

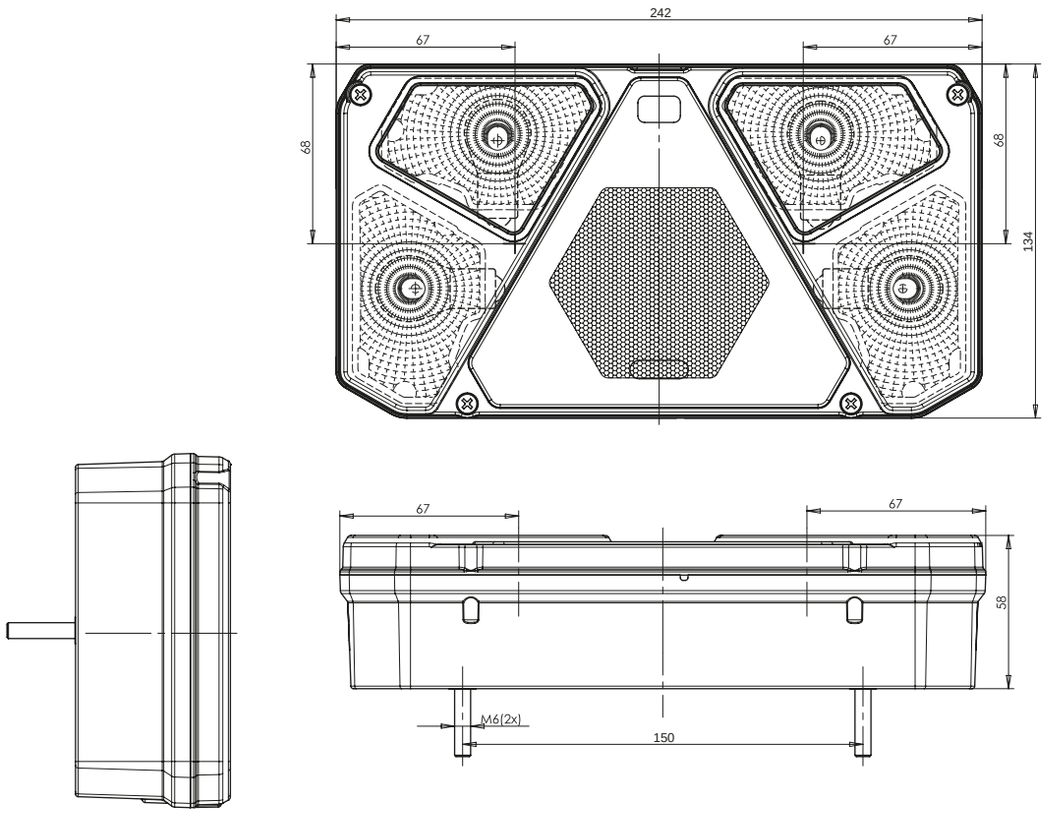


## W125

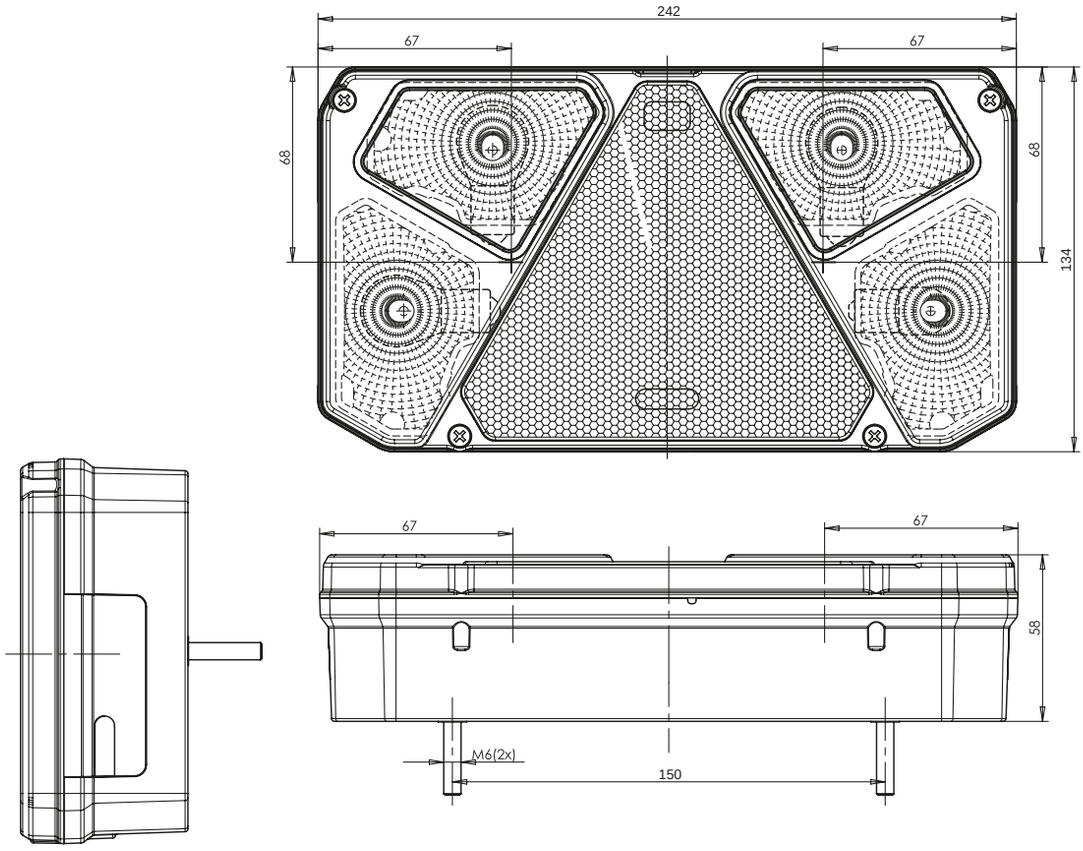

fanale rimorchio
lámpara multifunción trasera
IP56 or IP68

# W124d W125d

## versione LED / Versión LED

| funzioni / caracterí-sticas | illuminazione di targa / license plate light | stopień ochrony / protection | W124d con catarifrangente esagonale / W124d con reflejo hexagonal | | W125d con catarifrangente triangolare / W125d con reflejo triangular | |
|---|---|---|---|---|---|---|
| | | | sinistra / izquierda | destra / derecha | sinistra / izquierda | destra / derecha |
| | | | paralume 955 / 955 pantalla | paralume 956 / 956 pantalla | paralume 931 / 931 pantalla | paralume 932 / 932 pantalla |
| 5 T/S/I/F/R | mancanza / falta | Standard | 939 | 940 | 915 | 916 |
| | | IP68 | 939/IP68* | 940/IP68* | 915/IP68 | 916/IP68 |
| 4 T/S/I/F | LPS | Standard | 941* | 945* | 917 | 921* |
| | | IP68 | 941/IP68* | 945/IP68* | 917/IP68 | 921/IP68* |
| 4 T/S/I/R | LPS | Standard | 942* | 944* | 918* | 920 |
| | | IP68 | 942/IP68* | 944/IP68* | 918/IP68* | 920/IP68 |
| 3 T/S/I | LPS | Standard | 943* | 946* | 919 | 922 |
| | | IP68 | 943/IP68* | 946/IP68* | 919/IP68* | 922/IP68* |

senza illuminazione laterale di targa /
sin iluminación del panel lateral

con illuminazione laterale di targa /
con iluminación del panel lateral

# W124d W125d

fanale rimorchio
lámpara multifunción trasera
IP56 or IP68

## W124

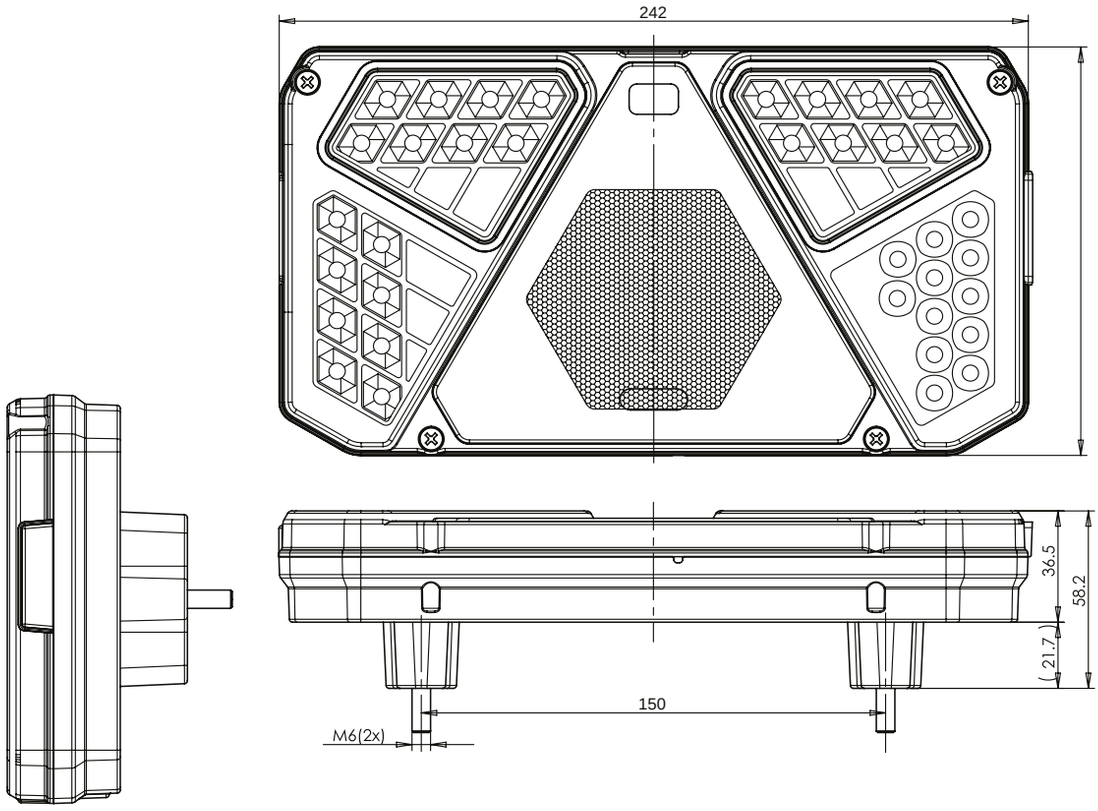


## W125

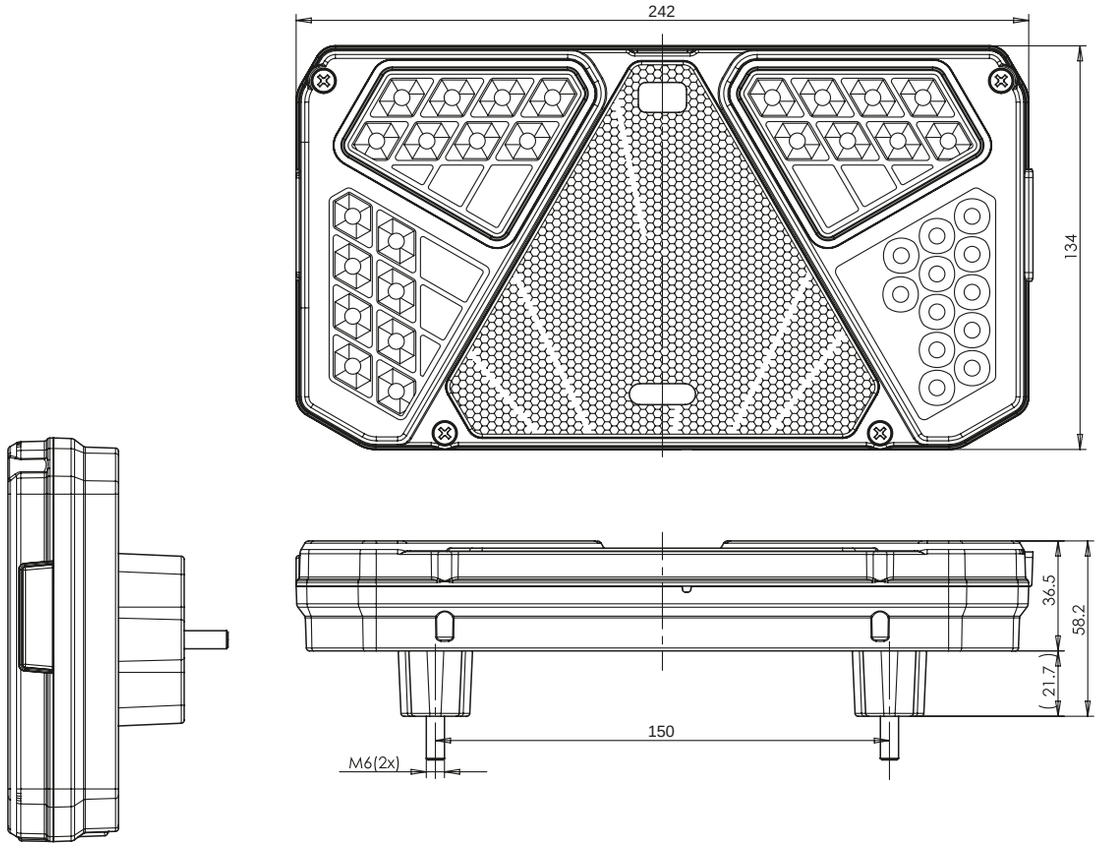

fanale rimorchio
lámpara multifunción trasera
IP56 or IP68

# W124d W125d



## Dati tecnici / Datos técnicos

| | |
|---|---|
| omologazioni / homologaciones: | EMC R10, ECE R3, R4, R6, R7, R 23, R38 |
| peso della lampada / peso de la luz: | 0,90kg |
| classe IP / clase de IP: | IP 56 o IP 68 |
| sorgente luminosa / fuente de luz: | LED |

| pz. /pcs |
|---|
| 6 |

| Potenza assorbita / El consumo de energía | 12V | 24V |
|---|---|---|
| luce di posizione posteriore / luz de posición: | 0,2W | 0,4W |
| luce di stop / luz de freno: | 1,3W | 2,5W |
| luce indicatore della direzione di marcia / luz en dirección a la conducción | 1,3W | 2,5W |
| luce di retromarcia / luz de marcha atrás: | 1,6W | 3,2W |
| luce fendinebbia / luz de niebla: | 1,4W | 2,9W |
| illuminazione di targa / matriz de iluminación: | 0,5W | 1W |

## Modulo LED - pezzi di ricambio / Módulo LED - repuestos

### sinistra / izquierda

### destra / derecha

# W124dż W125dż

fanale rimorchio
lámpara multifunción trasera
IP56/IP68

## versione IBRIDO / Versión HÍBRIDA

### Lampadina per R/F/I e LED per T/S / Bombilla para R/F/I y LED para T/S

### Lampadina per I e LED per T/S/R/F / Bombilla para I y LED para T/S/R/F

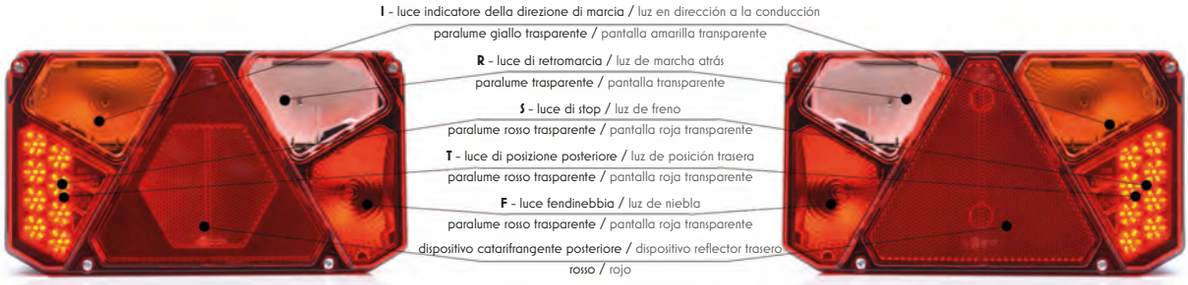


| funzioni / caracterí-sticas | illuminazione di targa / matriz de ilumi-nación | W124dz con catarifrangente esagonale / W124dz con reflejo hexagonal | | | | W125dz con catarifrangente triangolare / W125dz con reflejo triangular | | | |
|---|---|---|---|---|---|---|---|---|---|
| | | lampadina - R/F/I e LED - T/S / bombilla - R/F/I y LED - T/S | | lampadina - I e LED - T/S/R/F / bombilla - I y LED - T/S/R/F | | lampadina - R/F/I e LED - T/S / bombilla - R/F/I y LED - T/S | | lampadina - I e LED - T/S/R/F / bombilla - I y LED - T/S/R/F | |
| | | sinistra izquierda | destra / derecha | sinistra izquierda | destra / derecha | sinistra izquierda | destra / derecha | sinistra izquierda | destra / derecha |
| | | paralume 957 / 957 pantalla | paralume 958 / 958 pan-talla | paralume 973 / 973 pan-talla* | paralume 974 / 974 pan-talla | paralume 933 / 933 pan-talla* | paralume 934 / 934 pan-talla* | paralume 965 / 965 pan-talla* | paralume 966 / 966 pan-talla* |
| **5** T/S/I/F/R | mancanza / falta | 947* | 948* | 967* | 968* | 923* | 924* | 959* | 960* |
| **4** T/S/I/F | LPS | 949* | 953* | 969* | 971* | 925* | 929* | 961* | 963* |
| **4** T/S/I/R | LPS | 950* | 952* | 970* | 972* | 926* | 928* | 962* | 964* |
| **3** T/S/I | LPS | 951* | 954* | x | x | 927* | 930* | x | x |

Questo prodotto è disponibile anche con connettore Schlemmer, TYCO o WAŚ. Se si desidera ordinare un prodotto con un connettore adatto, al momento dell'ordine, bisogna di ricordare di aggiungere le lettere „SZ", „TYCO" o „WAŚ" al numero di catalogo o di aggiungere un commento nelle note sull'uscita corrente corretta.
Este producto también está disponible con un conector Schlemmer, TYCO o WAŚ. Si desea pedir un producto con el conector apropiado, recuerde agregar las letras „SZ", „TYCO" o „WAŚ" al número de catálogo al hacer su pedido, o agregue un comentario sobre la toma de corriente adecuada en sus comentarios.

É possibile ordinare questo prodotto con lampadine. Tutti i nostri prodotti dotati di lampadine sono contrassegnati con la lettera „Ż" nel numero di catalogo. Quando si effettua un ordine, bisogna di ricordare di scegliere un prodotto con o senza lampadine.
Es posible pedir este producto con bombillas. Todos nuestros productos equipados con bombillas tienen la letra „Z" en el número de catálogo. Al realizar el pedido, seleccione el producto con o sin bombillas.

fanale rimorchio
lámpara multifunción trasera
IP56/IP68

# W124dż W125dż

## W124dż

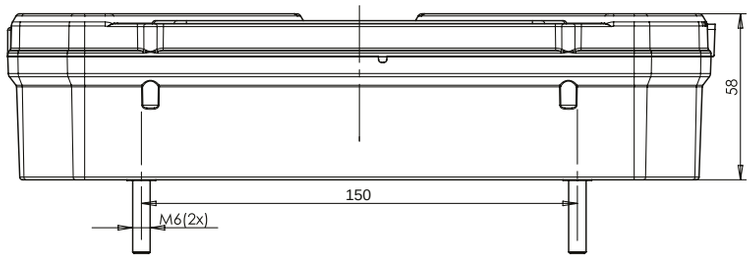


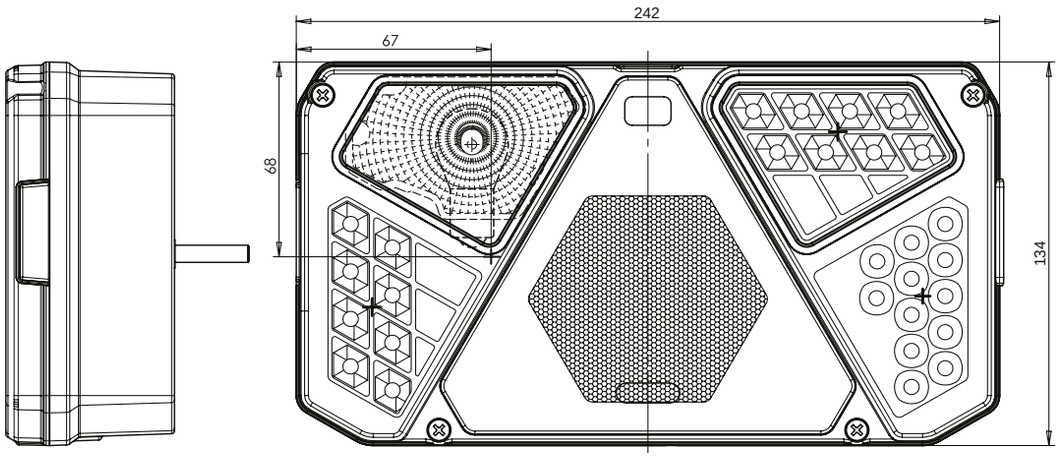


## W125dż

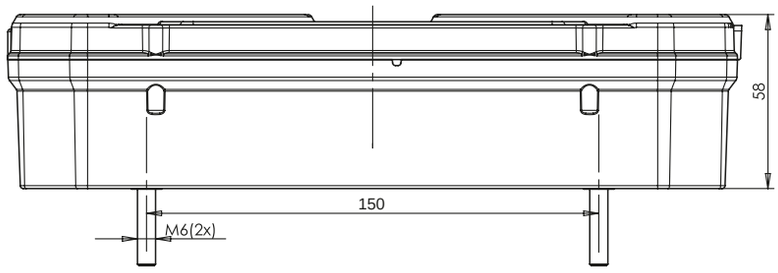


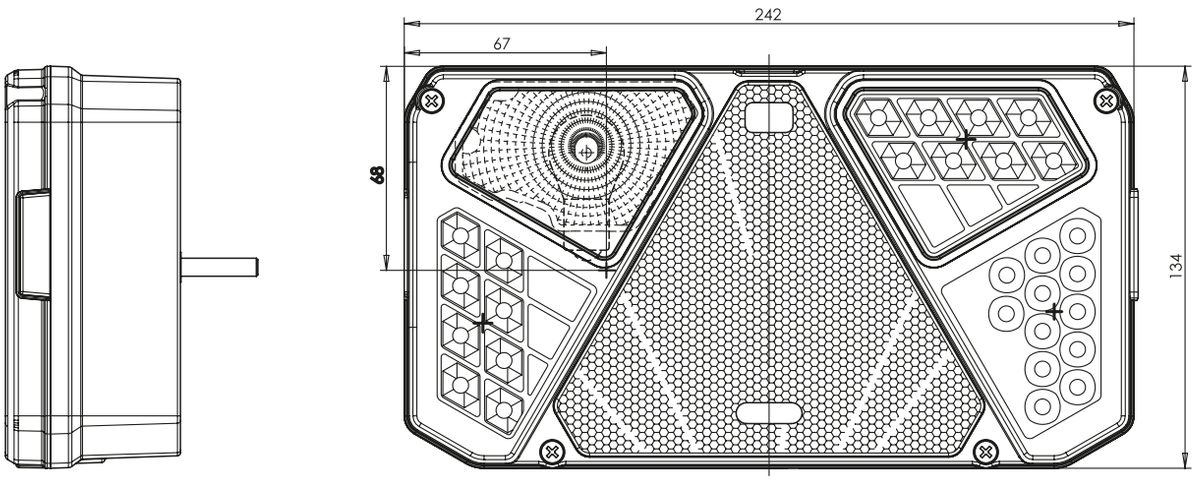


Lampade posteriori combinate
Pilotos traseros combinados

más sobre: **www.was.eu**

# W124dż W125dż

fanale rimorchio
lámpara multifunción trasera
IP56/IP68

## Dati tecnici / Datos técnicos

| | |
|---|---|
| omologazioni / homologaciones: | EMC R10, ECE R3, R4, R6, R7, R 23, R38 |
| peso della lampada / peso de la luz: | 0,62-0,92kg |
| classe IP / clase de IP: | IP 56/68 |
| sorgente luminosa / fuente de luz: | LED e LAMPADINA / LED y BOMBILLA |

| pz. /pcs |
|---|
| 6 |

| Potenza assorbita / El consumo de energía | LED | | LAMPADINA / BOMBILLA | |
|---|---|---|---|---|
| | 12V | 24V | 12V | 24V |
| luce di posizione posteriore / luz de posición: | 0,2W | 0,4W | 5W | 10W |
| luce di stop / luz de freno: | 1,3W | 2,5W | 21W | 21W |
| luce indicatore della direzione di marcia / luz en dirección a la conducción | 1,3W | 2,5W | 21W | 21W |
| luce di retromarcia / luz de marcha atrás: | 1,6W | 3,2W | 21W | 21W |
| luce fendinebbia / luz de niebla: | 1,4W | 2,9W | 21W | 21W |
| illuminazione di targa / matriz de iluminación: | 0,5W | 1W | | |

## 2 versioni IBRIDO / 2 versiones HÍBRIDAS

Versione Ibrido 1: LAMPADINA in ogni modulo, ad eccezione della luce di posizione posteriore e della luce di stop el modulo LED
Versión Híbrida 1: BOMBILLA en cada módulo, excepto la posición trasera y la luz de freno en el módulo LED
Versione Ibrido 2: LED in ogni modulo, ad eccezione della luce direzionale di marcia con LAMPADINA nel modulo
Versión Híbrida 2: LED en cada módulo, excepto la luz indicadora de dirección en la BOMBILLA en el módulo

senza illuminazione laterale di targa /
sin iluminación del panel lateral

con illuminazione laterale di targa /
con iluminación del panel lateral

fanale rimorchio
lámpara multifunción trasera
IP56 or IP68

# W124de W125de

## versione completamente LED / versión totalmente LED

### Luce di contorno laterale / luz de posición lateral

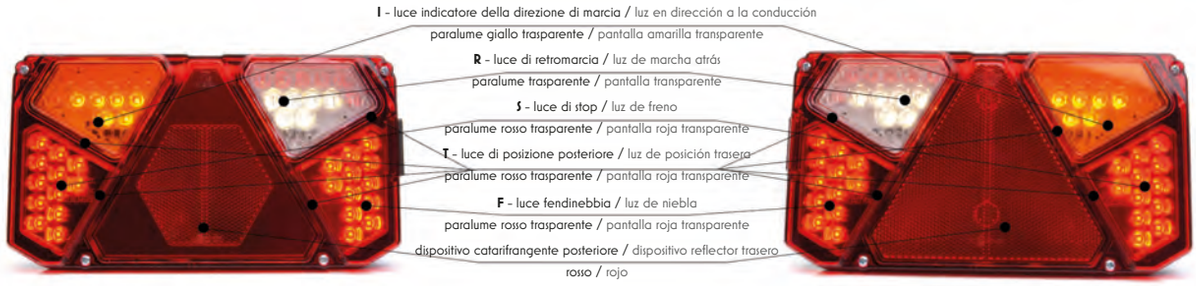


| funzioni / caracterí-sticas | illuminazione di targa / matriz de iluminación | il grado di protezione / grado de protección | W124de con catarifrangente esagonale / W124de con reflejo hexagonal | | | | W125de con catarifrangente triangolare / W125de con reflejo triangular | | | |
|---|---|---|---|---|---|---|---|---|---|---|
| | | | sinistra / izquierda | | destra / derecha | | sinistra / izquierda | | destra / derecha | |
| | | | lampada / luz | para-lume / pantalla | lampada / luz | para-lume / pantalla | lampada / luz | para-lume / pantalla | lampada / luz | para-lume / pantalla |
| 5 T/S/I/F/R | mancanza / falta | Standard | 1003* | 1003KL | 1004* | 1004KL | 995* | 995KL | 996* | 996KL |
| | | IP68 | 1003/IP68* | | 1004/IP68* | | 995/IP68* | | 996/IP68* | |
| 4 T/S/I/F | LPS | Standard | 1005* | 1005KL | 1008* | 1008KL | 997* | 997KL | 1000* | 1000KL |
| | | IP68 | 1005/IP68* | | 1008/IP68* | | 997/IP68 | | 1000/IP68* | |
| 4 T/S/I/R | LPS | Standard | 1006* | 1006KL | 1009* | 1009KL | 998* | 998KL | 1001* | 1001KL |
| | | IP68 | 1006/IP68* | | 1009/IP68* | | 998/IP68* | | 1001/IP68* | |
| 3 T/S/I | LPS | Standard | 1007* | 1007KL | 1010* | 1010KL | 999* | 999KL | 1002* | 1002KL |
| | | IP68 | 1007/IP68* | | 1010/IP68* | | 999/IP68* | | 1002/IP68* | |

senza illuminazione laterale di targa /
sin iluminación del panel lateral

con illuminazione laterale di targa /
con iluminación del panel lateral

# W124de W125de

fanale rimorchio
lámpara multifunción trasera
IP56 or IP68

## W124de

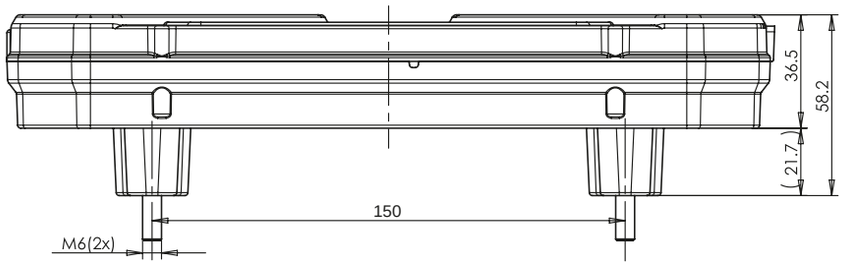


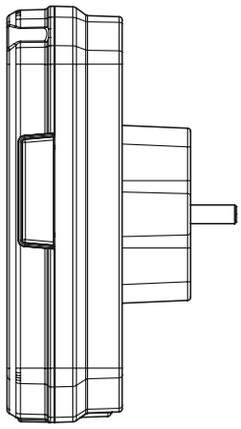

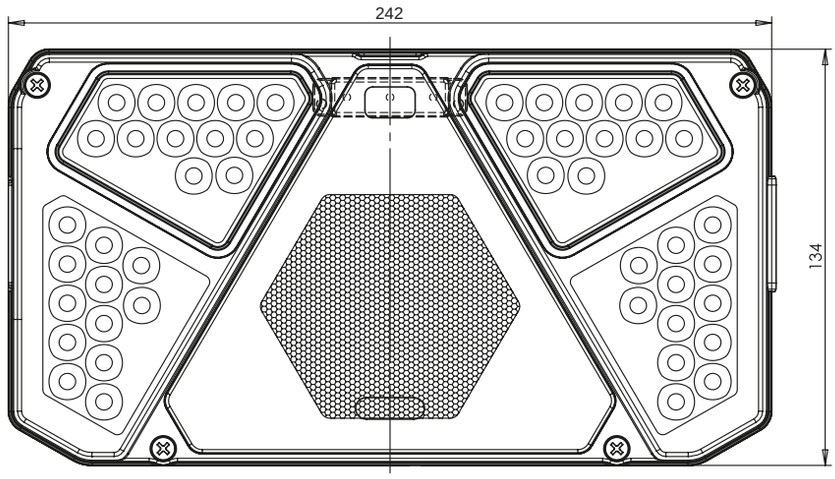


## W125de

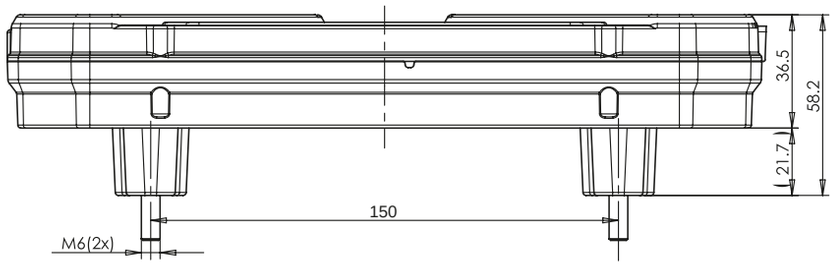


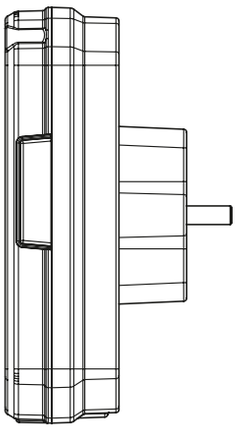

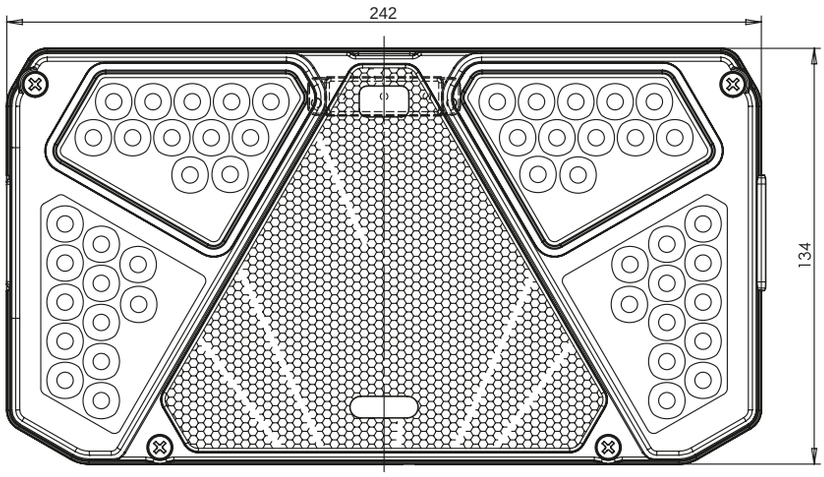

fanale rimorchio
lámpara multifunción trasera
IP56 or IP68

# W124de W125de



## Dati tecnici / Datos técnicos

| | |
|---|---|
| omologazioni / homologaciones: | EMC R10, ECE R3, R4, R6, R7, R 23, R38 |
| peso della lampada / peso de la luz: | 0,92kg |
| classe IP / clase de IP: | IP 56 o IP 68 |
| sorgente luminosa / fuente de luz: | LED |

| pz. /pcs |
|---|
| 6 |

| Potenza assorbita / El consumo de energía | 12V | 24V |
|---|---|---|
| luce di posizione posteriore / luz de posición: | 0,2W | 0,4W |
| luce di stop / luz de freno: | 1,3W | 2,5W |
| luce indicatore della direzione di marcia / luz en dirección a la conducción | 1,3W | 2,5W |
| luce di retromarcia / luz de marcha atrás: | 1,6W | 3,2W |
| luce fendinebbia / luz de niebla: | 1,4W | 2,9W |
| illuminazione di targa / matriz de iluminación: | 0,5W | 1W |

## Modulo LED - pezzi di ricambio / Módulo LED - repuestos

**sinistra / izquierda**

**destra / derecha**

# W124dn W125dn

fanale rimorchio
lámpara multifunción trasera
IP56 or IP68

## versione completamente LED / versión totalmente LED

### Luce di contorno neon / luz de posición neon

**LPS** - illuminazione laterale della targa / iluminación del panel lateral

| funzioni / características | illuminazione di targa / matriz de iluminación | il grado di protezione / grado de protección | W124dn con catarifrangente esagonale / W124dn con reflejo hexagonal | | | | W125dn con catarifrangente triangolare / W125dn con reflejo triangular | | | |
|---|---|---|---|---|---|---|---|---|---|---|
| | | | sinistra / izquierda | | destra / derecha | | sinistra / izquierda | | destra / derecha | |
| | | | lampada / luz | paralume / pantalla | lampada / luz | paralume / pantalla | lampada / luz | paralume / pantalla | lampada / luz | paralume / pantalla |
| **5** T/S/I/F/R | mancanza / falta | Standard | 1019* | 1019KL | 1020* | 1020KL | 1011* | 1011KL | 1012* | 1012KL |
| | | IP68 | 1019/IP68* | | 1020/IP68* | | 1011/IP68* | | 1012/IP68* | |
| **4** T/S/I/F | LPS | Standard | 1021* | 1021KL | 1024* | 1024KL | 1013* | 1013KL | 1016* | 1016KL |
| | | IP68 | 1021/IP68* | | 1024/IP68* | | 1013/IP68* | | 1016/IP68* | |
| **4** T/S/I/R | LPS | Standard | 1022* | 1022KL | 1025* | 1025KL | 1014* | 1014KL | 1017* | 1017KL |
| | | IP68 | 1022/IP68* | | 1025/IP68* | | 1014/IP68* | | 1017/IP68* | |
| **3** T/S/I | LPS | Standard | 1023* | 1023KL | 1026* | 1026KL | 1015* | 1015KL | 1018* | 1018KL |
| | | IP68 | 1023/IP68* | | 1026/IP68* | | 1015/IP68* | | 1018/IP68* | |

senza illuminazione laterale di targa /
sin iluminación del panel lateral

con illuminazione laterale di targa /
con iluminación del panel lateral

fanale rimorchio
lámpara multifunción trasera
IP56 or IP68

# W124dn W125dn

## W124dn

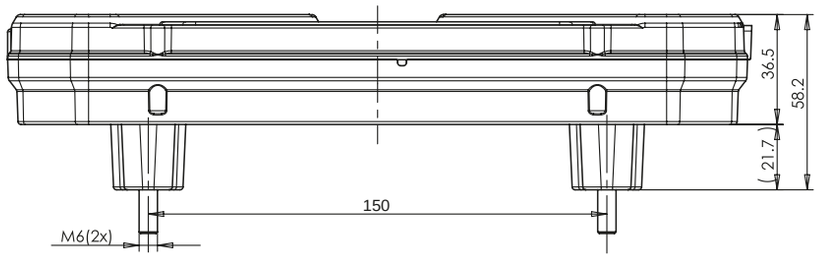


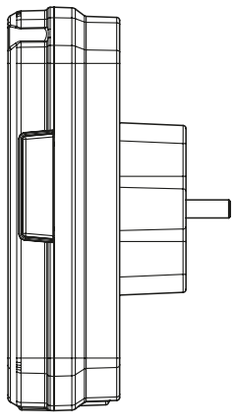

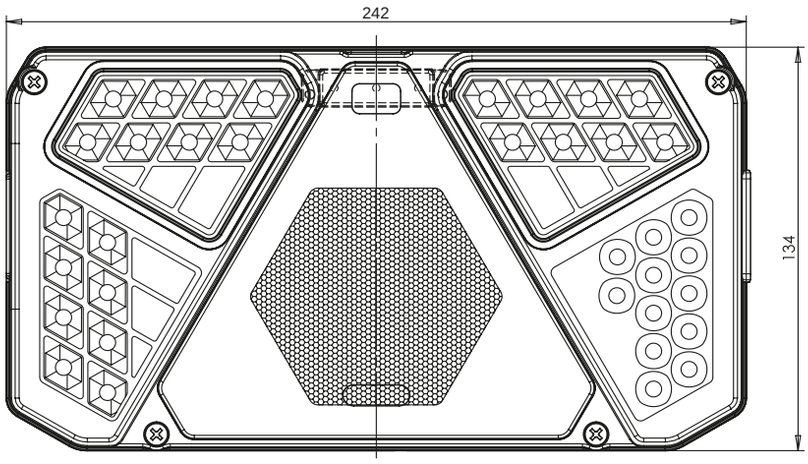


## W125dn

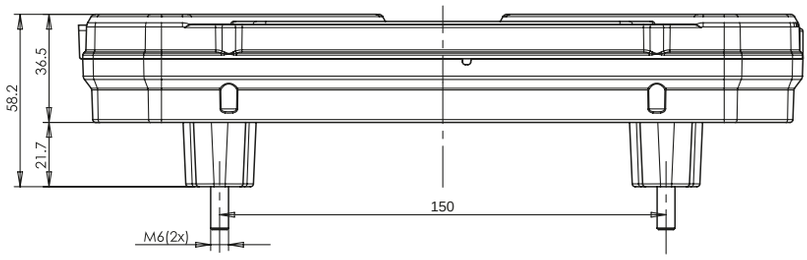


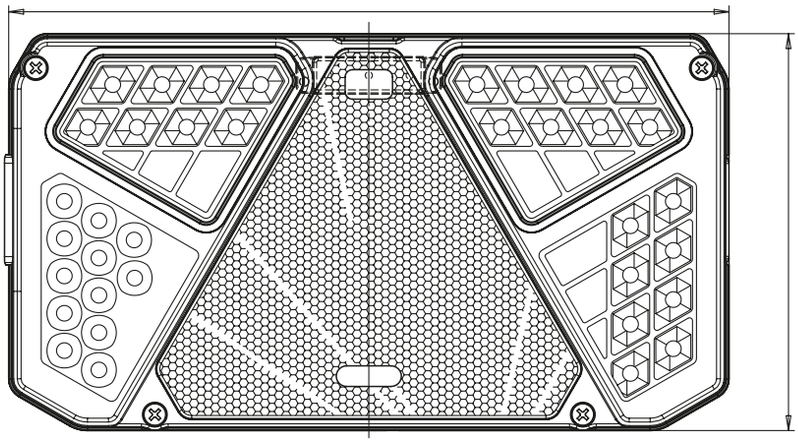

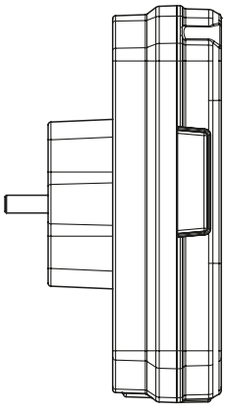

Lampade posteriori combinate
Pilotos traseros combinados

más sobre: **www.was.eu**

# W124dn W125dn

fanale rimorchio
lámpara multifunción trasera
IP56 or IP68

## Dati tecnici / Datos técnicos

| | |
|---|---|
| omologazioni / homologaciones: | EMC R10, ECE R3, R4, R6, R7, R 23, R38 |
| peso della lampada / peso de la luz: | 0,92kg |
| classe IP / clase de IP: | IP 56 or IP 68 |
| sorgente luminosa / fuente de luz: | LED |

| pz. /pcs |
|---|
| 6 |

| Potenza assorbita / El consumo de energía | 12V | 24V |
|---|---|---|
| luce di posizione posteriore / luz de posición: | 0,2W | 0,4W |
| luce di stop / luz de freno: | 1,3W | 2,5W |
| luce indicatore della direzione di marcia / luz en dirección a la conducción | 1,3W | 2,5W |
| luce di retromarcia / luz de marcha atrás: | 1,6W | 3,2W |
| luce fendinebbia / luz de niebla: | 1,4W | 2,9W |
| illuminazione di targa / matriz de iluminación: | 0,5W | 1W |

## Modulo LED - pezzi di ricambio / Módulo LED - repuestos

fanale rimorchio
lámpara multifunción trasera
IP56 or IP68

# W124 W125

Dati tecniciLampade disponibili in 4 varianti di collegamento e con opzione con lampadine / Luces disponibles en 4 variantes de conexión y con opción con bombillas.

## cavo normale / alambre ordinario

5 luci: 200cm YLY-S 6x0,75mm² / 5 luces: 200cm YLY-S 6x0,75mm²
4 luci: 200cm YLY-S 5x0,75mm² / 4 luces: 200cm YLY-S 5x0,75mm²
3 luci: 200cm YLY-S 4x0,75mm² / 3 luces: 200cm YLY-S 4x0,75mm²
Modulo LED: 10cm LGY-S 0,5mm² / Módulo LED: 10cm LGY-S 0,5mm²

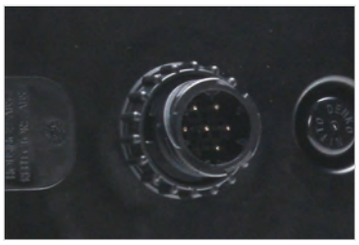

## connettore TYCO / conector TYCO

Questo prodotto è disponibile anche con connettore TYCO. In caso di necessità, si prega di indicare nel commento al momento dell'ordine.
El producto también está disponible con un conector TYCO. En caso de tal necesidad, por favor ponga una nota a la hora de hacer el pedido.

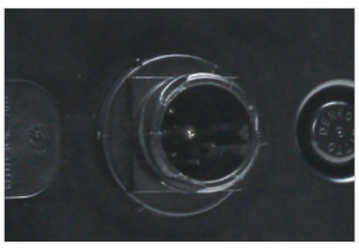

## connettore Schlemmer / conector Schlemmer

Questo prodotto è disponibile anche con connettore Schlemmer. Tutti i prodotti con connettore Schlemmer sono contrassegnati con la lettera „SCHL" nel numero di catalogo. Quando si effettua un ordine, bisogna di ricordare di selezionare un prodotto con il corretto conduttore di corrente.
Este producto también está disponible con un conector Schlemmer. Todos los productos con un conector Schlemmer están marcados con la letra „SCHL" en el número de catálogo. Al realizar un pedido, recuerde elegir un producto con la toma de corriente adecuada para usted.

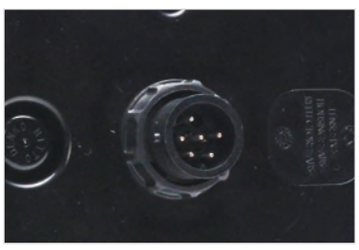

## connettore WAŚ di 7 pin / Conector de 7 pines WAŚ

Il prodotto è disponibile anche con connettore WAŚ 7-pin. In caso di necessità, si prega di aggiungere tale nota al momento dell'ordine.
El producto también está disponible con un conector WAŚ de 7 pines. En caso de tal necesidad, por favor ponga una nota a la hora de hacer el pedido.

## lampadine / bombillas

É possibile ordinare questo prodotto con lampadine. Tutti i nostri prodotti dotati di lampadine sono contrassegnati con la lettera „Ż" nel numero di catalogo. Quando si effettua un ordine, bisogna di ricordare di scegliere un prodotto con o senza lampadine.
There is an option of ordering this product with light bombillas included. All our products equipped with light bombillas have „Ż" letter in their part numbers.

## distanziatore / distancia

Un distanziatore aggiuntivo è necessario solo per le versioni completamente a diodo con illuminazione della targa.
Una distancia adicional solo es necesaria para versiones totalmente LED con luces de matrícula.

# W124 W125

fanale rimorchio
lámpara multifunción trasera
IP56 or IP68

Le versioni di LAMPADINA e IBRIDO hanno un alloggiamento più spesso rispetto alle versioni a LED. Le versioni completamente a LED hanno elementi di distanziatore aggiuntivi. Essi sono richiesti nelle versioni con illuminazione della targa. In caso di distanziatori, la distanza tra la targa e le lampade può variare da 33 mm a 110 mm. Se non vi sono distanziatori, la distanza tra la targa e la lampada può variare da 27 a 31 mm. Perciò gli elementi di distanziatore consentono una maggiore distanza tra essi.
Las versiones BOMBILLA y HÏBRIDA tienen una carcasa más gruesa que las versiones LED. Las versiones totalmente LED tienen separadores adicionales. Se requieren en versiones con luces de matrícula. Para distancias, la distancia entre la matrícula y las lámparas puede ser de 33 mm a 110 mm. Si no hay distancias, la distancia entre la placa y la luz puede estar entre 27 y 31 mm. Por lo tanto, los espaciadores permiten una mayor distancia entre ellos.

Lampade W124 e W125, dotate di moduli sostituibili, hanno IP56. Le lampade senza questa opzione, hanno IP68.
Las luces W124 y W125, que tienen módulos reemplazables, tienen IP56. Las luces sin esta opción tienen IP68.

## Paralumi per lampade W124 e W125 /
## Pantallas para luces W124 y W125

# fanale posteriore rotondo multifunzione
## lámpara multifunción trasera
IP66/68

# W131



LED lamp in honeycomb form

E 20

| numero di catalogo<br>Nº de catálogo | immagine<br>imagen | cavo<br>cable | sorgente luminosa<br>fuente de luz | lato di montaggio<br>lado del montaje | tensione di lavoro<br>tensión de trabajo | luce di stop<br>luz de freno | luce di posizione<br>luz de posición | intermittente<br>intermitente | montaggio su 3 viti<br>montaje con 3 tornillos | copertura posteriore con viti<br>carcasa trasera con tornillos | pz.<br>pcs |
|---|---|---|---|---|---|---|---|---|---|---|---|
| **980** | | 200cm YLY-S 4x0,5mm² | LED | UNIVERSAL | 12V-24V | ● | ● | ● | ● | | 10 |
| **980/I** | | 200cm YLY-S 4x0,5mm² | LED | UNIVERSAL | 12V-24V | ● | ● | ● | | ● | 10 |

WERSJA 980
VERSION 980

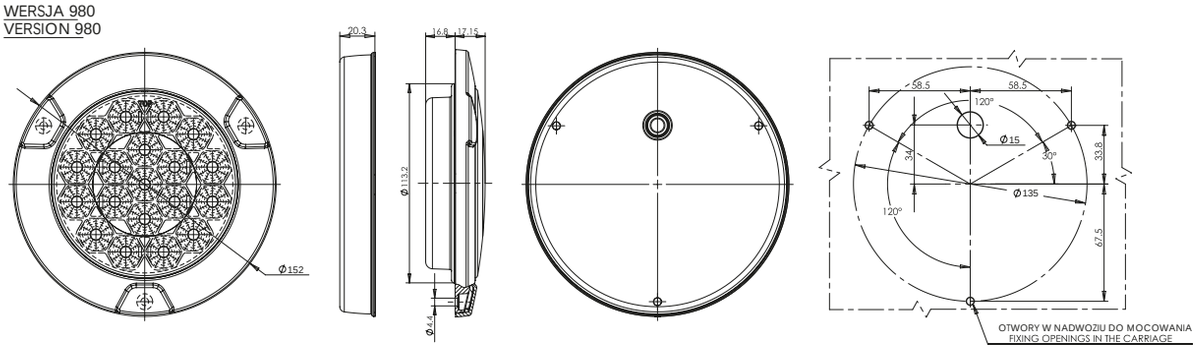


WERSJA 980/I
VERSION 980/I

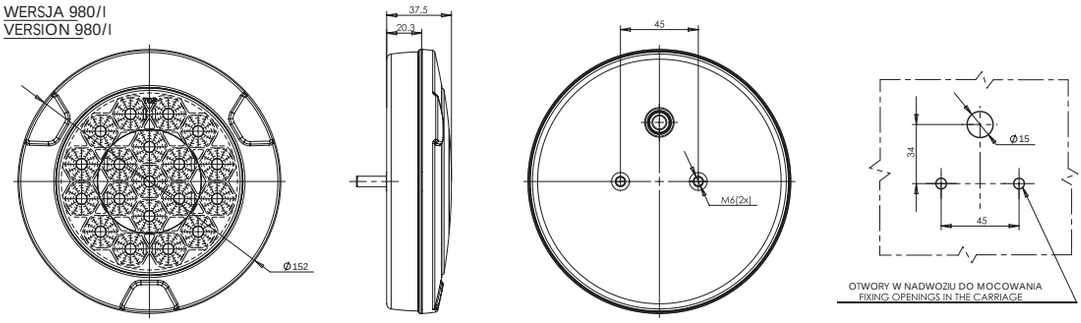


más sobre: **www.was.eu**

# W132

## fanale posteriore rotondo multifunzione
## lámpara multifunción trasera

IP66/68

LED lamp in honeycomb form

SAE
USA only

| | numero di catalogo<br>Nº de catálogo | immagine<br>imagen | cavo<br>cable | sorgente luminosa<br>fuente de luz | lato di montaggio<br>lado del montaje | tensione di lavoro<br>tensión de trabajo | luce di stop<br>luz de freno | luce di posizione<br>luz de posición | pz.<br>pcs |
|---|---|---|---|---|---|---|---|---|---|
| * | **981** | | 40cm LgY-S 0,75mm² | LED | UNIVERSAL | 12V-24V | ● | ● | 10 |

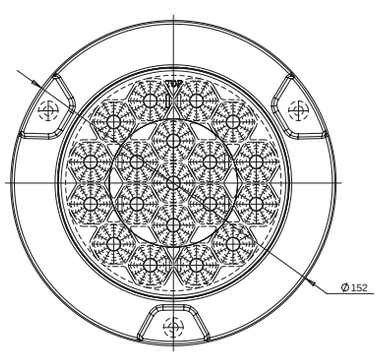


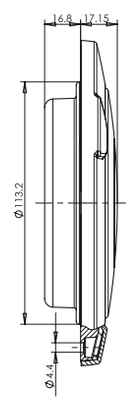


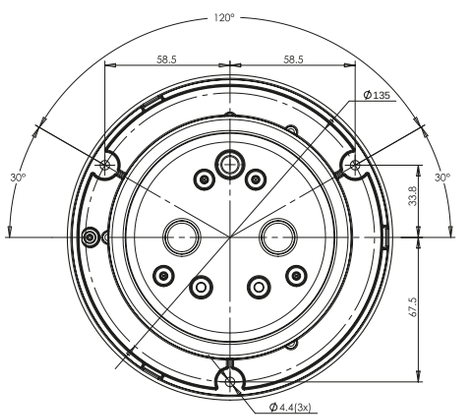


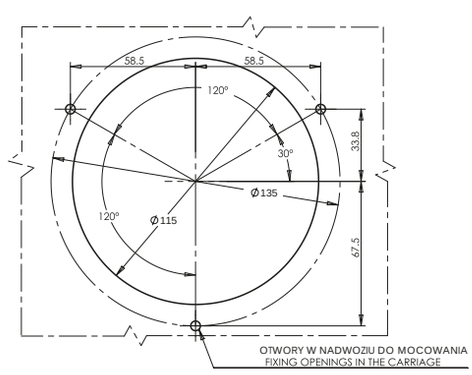


SAE La lampada ha omologazioni SAE, il che significa che è fatta per il mercato americano.
La luz tiene aprobación SAE, lo que significa que está creada para el mercado estadounidense.

# fanale posteriore combinato
# lámpara multifunción trasera
IP56 or IP68

# W137 W138

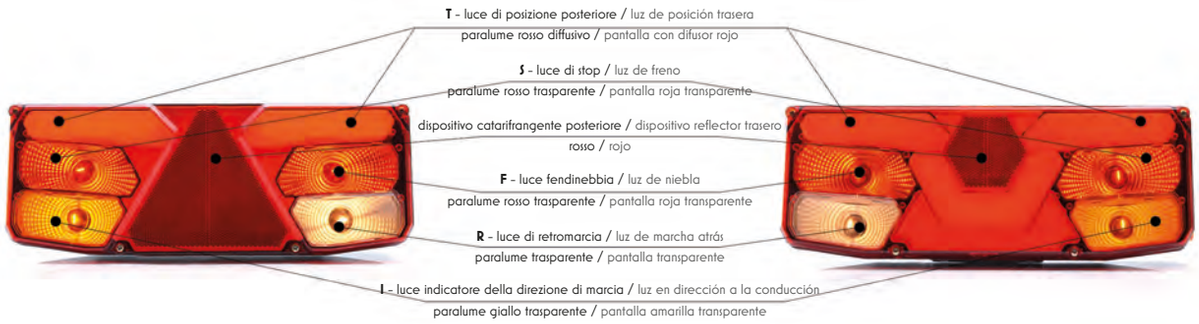


| funzioni / características | W137 con catarifrangente triangolare / W137 con reflejo triangular | | W138 con catarifrangente esagonale / W138 con reflejo hexagonal | |
|---|---|---|---|---|
| | sinistra / izquierda | destra / derecha | sinistra / izquierda + LPD | destra / derecha |
| | paralume 1029KL / 1029KL pantalla | paralume 1032KL / 1032KL pantalla | paralume 1053KL / 1053KL pantalla* | paralume 1056KL / 1056KL pantalla |
| **S** T/S/I/F/R | 1029 | 1032 | 1053 | 1056* |
| **S** T/S/I/F/R + lampada di posizione W44 / luz de posición W44 | 1030 | 1033 | 1054 | 1057 |
| **S** T/S/I/F/R + lampada di posizione W48 / luz de posición W48 | 1031 | 1034 | 1055* | 1058* |

## Dati tecnici / Datos técnicos

| | | pz. /pcs |
|---|---|---|
| omologazioni / homologaciones: | EMC R10, ECE R3, R4, R6, R7, R23, R38 | 4 |
| peso della lampada / peso de la luz: | ~1,15kg o ~1,6kg con W48 / de W48 | 5 da / de W48 |
| classe IP / clase de IP: | IP 56 o / o IP 68 | |
| sorgente luminosa / fuente de luz: | LED e LAMPADINA / LED y BOMBILLA | |

| Potenza assorbita / El consumo de energía | sorgente luminosa / fuente de luz | 12V | 24V |
|---|---|---|---|
| luce di posizione posteriore / luz de posición: | LED | 1,9W | 3,9W |
| luce di posizione posteriore / luz de posición: | LAMPADINA / BOMBILLA | 21W | 21W |
| luce indicatore della direzione di marcia / luz en dirección a la conducción | LAMPADINA / BOMBILLA | 21W | 21W |
| luce di retromarcia / luz de marcha atrás: | LAMPADINA / BOMBILLA | 21W | 21W |
| luce fendinebbia / luz de niebla: | LAMPADINA / BOMBILLA | 21W | 21W |

Questo prodotto è disponibile anche con connettore Schlemmer, TYCO o WAŚ. Se si desidera ordinare un prodotto con un connettore adatto, al momento dell'ordine, bisogna di ricordare di aggiungere le lettere „SZ", „TYCO" o „WAŚ" al numero di catalogo o di aggiungere un commento nelle note sull'uscita corrente corretta.
Este producto también está disponible con un conector Schlemmer, TYCO o WAŚ. Si desea pedir un producto con el conector apropiado, recuerde agregar las letras „SZ", „TYCO" o „WAŚ" al número de catálogo al hacer su pedido, o agregue un comentario sobre la toma de corriente adecuada en sus comentarios.

É possibile ordinare questo prodotto con lampadine. Tutti i nostri prodotti dotati di lampadine sono contrassegnati con la lettera „Ż" nel numero di catalogo. Quando si effettua un ordine, bisogna di ricordare di scegliere un prodotto con o senza lampadine.
Es posible pedir este producto con bombillas. Todos nuestros productos equipados con bombillas tienen la letra „Ż" en el número de catálogo. Al realizar el pedido, seleccione el producto con o sin bombillas.

# W137 W138

fanale posteriore combinato
lámpara multifunción trasera
IP56 or IP68

## W137

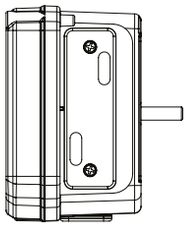

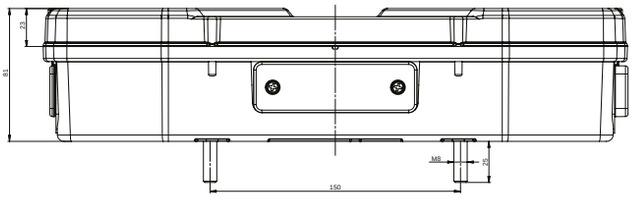


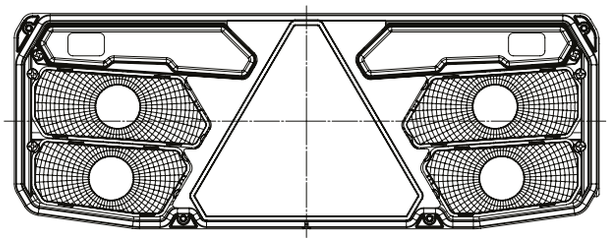

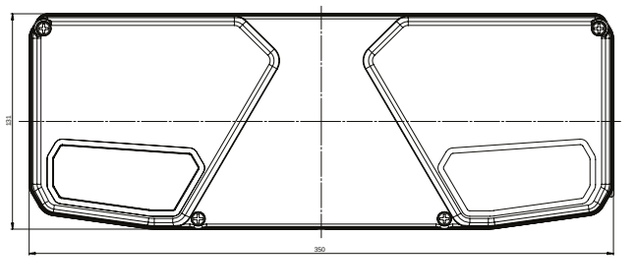


## W138

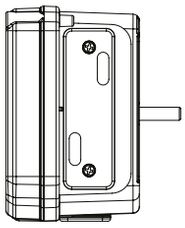

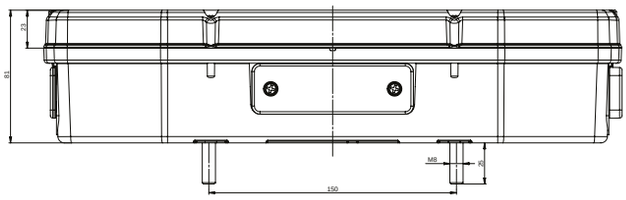


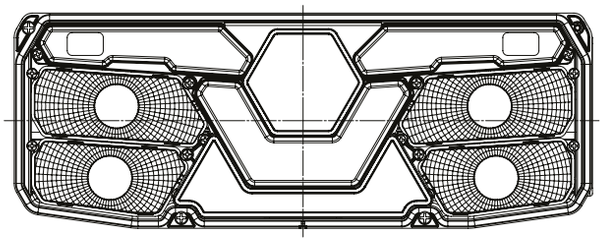

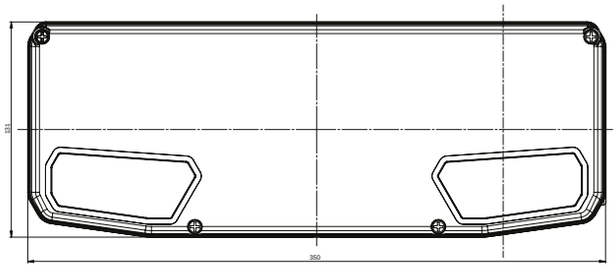

fanale posteriore combinato
lámpara multifunción trasera
IP56 or IP68

# W137d W138d

| funzioni / características | tensione e opzioni / tensión y opciones | il grado di protezione / grado de protección | W137d con catarifrangente triangolare / W137d con reflejo triangular | | W138d con catarifrangente esagonale / W138d con reflejo hexagonal | |
|---|---|---|---|---|---|---|
| | | | sinistra / izquierda | destra / derecha | sinistra / izquierda + LPD | destra / derecha |
| | | | paralume 1035KL / 1035KL pantalla | paralume 1038KL / 1038KL pantalla | paralume 1059KL / 1059KL pantalla | paralume 1062KL / 1062KL pantalla |
| **5** T/S/I/F/R | 12V/24V | IP56 | 1035 | 1038 | 1059 | 1062 |
| | | IP68 | 1035/IP68* | 1038/IP68* | 1059/IP68* | 1062/IP68* |
| | 12V + carico / 12V + carga | IP56 | 1035 O12* | 1038 O12* | 1059 O12* | 1062 O12* |
| | | IP68 | 1035 O12/IP68* | 1038 O12/IP68* | 1059 O12/IP68* | 1062 O12/IP68* |
| | 24V + carico / 24V + carga | IP56 | 1035 O24 | 1038 O24 | 1059 O24* | 1062 O24* |
| | | IP68 | 1035 O24/IP68 | 1038 O24/IP68 | 1059 O24/IP68* | 1062 O24/IP68* |
| **5** T/S/I/F/R + lampada di posizione W44 / luz de posición W44 | 12V/24V | IP56 | 1036 | 1039 | 1060 | 1063 |
| | | IP68 | 1036/IP68 | 1039/IP68 | 1060/IP68 | 1063/IP68 |
| | 12V + carico / 12V + carga | IP56 | 1036 O12* | 1039 O12* | 1060 O12* | 1063 O12* |
| | | IP68 | 1036 O12/IP68* | 1039 O12/IP68* | 1060 O12/IP68 | 1063 O12/IP68* |
| | 24V + carico / 24V + carga | IP56 | 1036 O24 | 1039 O24 | 1060 O24 | 1063 O24 |
| | | IP68 | 1036 O24/IP68* | 1039 O24/IP68* | 1060 O24/IP68* | 1063 O24/IP68* |
| **5** T/S/I/F/R + lampada di posizione W48 / luz de posición W48 | 12V/24V | IP56 | 1037 | 1040 | 1061* | 1064* |
| | | IP68 | 1037/IP68* | 1040/IP68* | 1061/IP68* | 1064/IP68* |
| | 12V + carico / 12V + carga | IP56 | 1037 O12* | 1040 O12* | 1061 O12* | 1064 O12* |
| | | IP68 | 1037 O12/IP68* | 1040 O12/IP68* | 1061 O12/IP68* | 1064 O12/IP68* |
| | 24V + carico / 24V + carga | IP56 | 1037 O24* | 1040 O24* | 1061 O24* | 1064 O24* |
| | | IP68 | 1037 O24/IP68 | 1040 O24/IP68 | 1061 O24/IP68* | 1064 O24/IP68* |

Questo prodotto è disponibile anche con connettore Schlemmer, TYCO o WAŚ. Se si desidera ordinare un prodotto con un connettore adatto, al momento dell'ordine, bisogna di ricordare di aggiungere le lettere „SZ", „TYCO" o „WAŚ" al numero di catalogo o di aggiungere un commento nelle note sull'uscita corrente corretta.
Este producto también está disponible con un conector Schlemmer, TYCO o WAŚ. Si desea pedir un producto con el conector apropiado, recuerde agregar las letras „SZ", „TYCO" o „WAŚ" al número de catálogo al hacer su pedido, o agregue un comentario sobre la toma de corriente adecuada en sus comentarios.

# W137d W138d

y

lámpara multifunción trasera

IP56 or IP68

## W137d

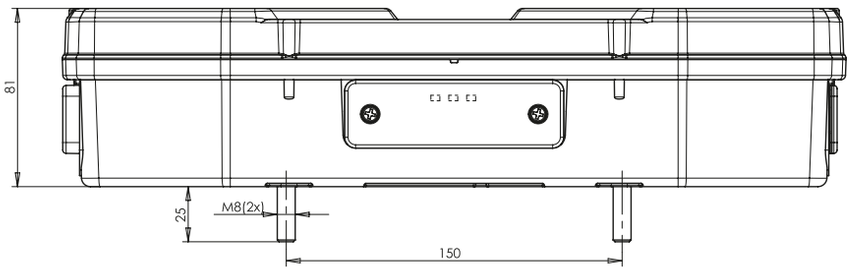


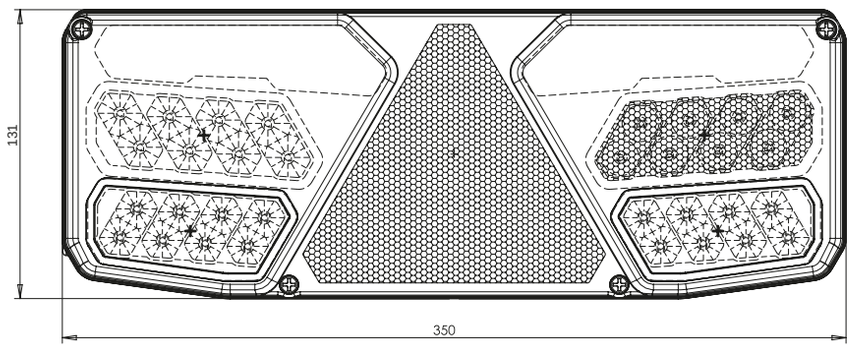


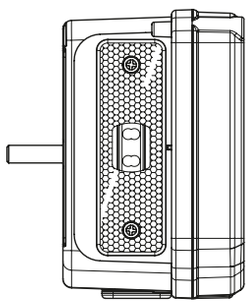

## W138d

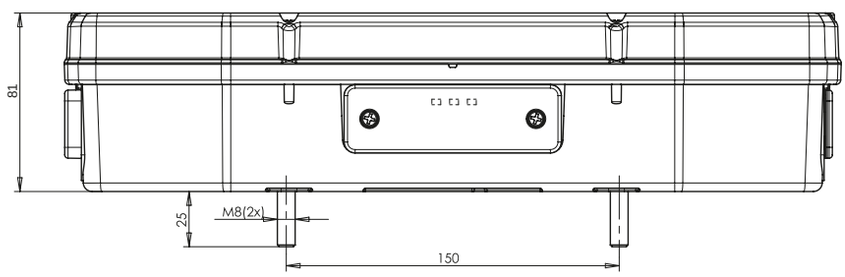


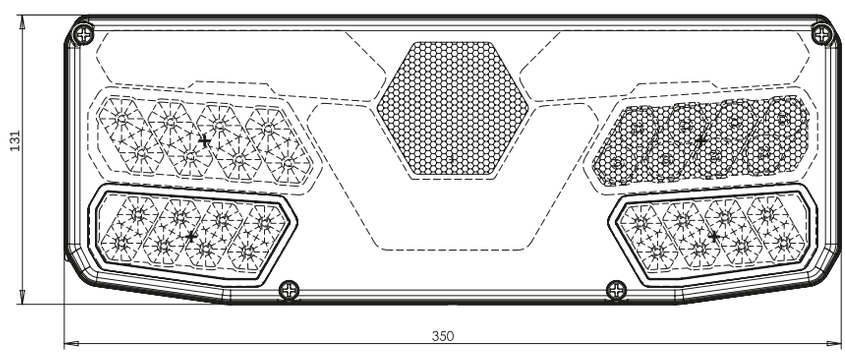


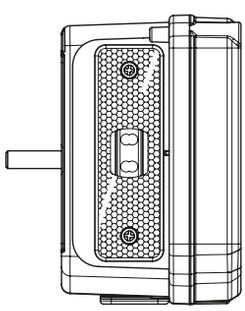

fanale posteriore combinato
lámpara multifunción trasera
IP56 or IP68

# W137d W138d

## Dati tecnici / Datos técnicos

| | | pz. /pcs |
|---|---|---|
| omologazioni / homologaciones: | EMC R10, ECE R3, R4, R6, R7, R23, R38 | 4 |
| peso della lampada / peso de la luz: | ~1,15kg o ~1,6kg da W48 / de W48 | 5 da / de W48 |
| classe IP / clase de IP: | IP 56 o / o IP 68 | |
| sorgente luminosa / fuente de luz: | LED | |

| Potenza assorbita / El consumo de energía | 12V | carico 12V / carga 12V | 24V | carico 12V / carga 24V |
|---|---|---|---|---|
| luce di posizione posteriore / luz de posición: | 2,3W | | 4,7W | |
| luce di stop / luz de freno: | 1,4W | 15W | 2,9W | 15W |
| luce indicatore della direzione di marcia / luz en dirección a la conducción | 2,5W | 16W | 5W | 22,6W |
| luce di retromarcia / luz de marcha atrás: | 1,4W | | 2,9W | |
| luce fendinebbia / luz de niebla: | 1,24W | | 1,24W | |
| illuminazione di targa / matriz de iluminación: | 0,8W | | 1,7W | |

# W137dż W138dż

fanale posteriore combinato
lámpara multifunción trasera
IP56 or IP68

| funzioni / características | W137dż con catarifrangente triangolare / W137dż con reflejo triangular | | W138dż con catarifrangente esagonale / W138dż con reflejo hexagonal | |
|---|---|---|---|---|
| | sinistra / izquierda | destra / derecha | sinistra / izquierda + LPD | destra / derecha |
| | paralume 1041KL / 1041KL pantalla | paralume 1044KL / 1044KL pantalla | paralume 1065KL / 1065KL pantalla | paralume 1068KL / 1068KL pantalla* |
| **S** T/S/I/F/R | 1041* | 1044* | 1065* | 1068* |
| **S** T/S/I/F/R + lampada di posizione W44 / luz de posición W44 | 1042* | 1045* | 1066* | 1069* |
| **S** T/S/I/F/R + lampada di posizione W48 / luz de posición W48 | 1043* | 1046* | 1067* | 1070* |

## Dati tecnici / Datos técnicos

| | | pz. /pcs |
|---|---|---|
| omologazioni / homologaciones: | EMC R10, ECE R3, R4, R6, R7, R23, R38 | |
| peso della lampada / peso de la luz: | ~1,15kg o ~1,6kg da W48 / de W48 | 4 |
| classe IP / clase de IP: | IP 56 o / o IP 68 | 5 da / de W48 |
| sorgente luminosa / fuente de luz: | LED e LAMPADINA / LED y BOMBILLA | |

| Potenza assorbita / El consumo de energía | sorgente luminosa / fuente de luz | 12V | 24V |
|---|---|---|---|
| luce di posizione posteriore / luz de posición: | LED | 1,4W | 2,9W |
| luce di stop / luz de freno: | LED | 1,4W | 2,9W |
| luce indicatore della direzione di marcia / luz en dirección a la conducción | LAMPADINA / BOMBILLA | 21W | 21W |
| luce di retromarcia / luz de marcha atrás: | LED | 1,4W | 2,9W |
| luce fendinebbia / luz de niebla: | LED | 1,24W | 1,24W |

Questo prodotto è disponibile anche con connettore Schlemmer, TYCO o WAŚ. Se si desidera ordinare un prodotto con un connettore adatto, al momento dell'ordine, bisogna di ricordare di aggiungere le lettere „SZ", „TYCO" o „WAŚ" al numero di catalogo o di aggiungere un commento nelle note sull'uscita corrente corretta.
Este producto también está disponible con un conector Schlemmer, TYCO o WAŚ. Si desea pedir un producto con el conector apropiado, recuerde agregar las letras „SZ", „TYCO" o „WAŚ" al número de catálogo al hacer su pedido, o agregue un comentario sobre la toma de corriente adecuada en sus comentarios.

É possibile ordinare questo prodotto con lampadine. Tutti i nostri prodotti dotati di lampadine sono contrassegnati con la lettera „Ż" nel numero di catalogo. Quando si effettua un ordine, bisogna di ricordare di scegliere un prodotto con o senza lampadine.
Es posible pedir este producto con bombillas. Todos nuestros productos equipados con bombillas tienen la letra „Z" en el número de catálogo. Al realizar el pedido, seleccione el producto con o sin bombillas.

fanale posteriore combinato
lámpara multifunción trasera
IP56 or IP68

# W137dż W138dż

## W137dż

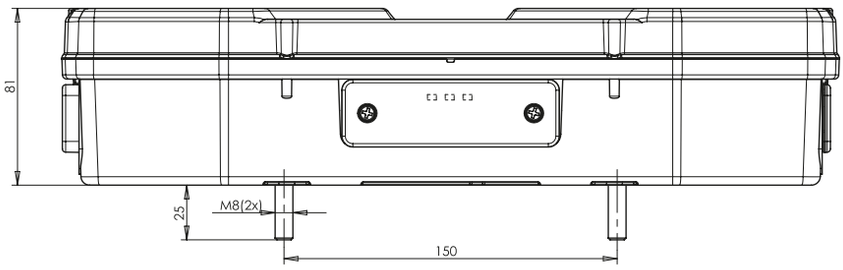


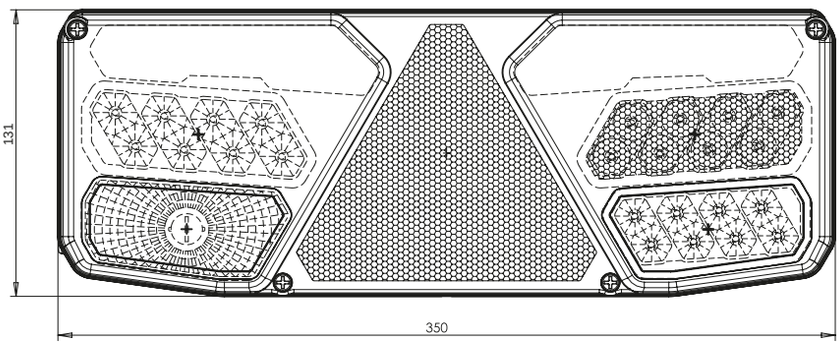


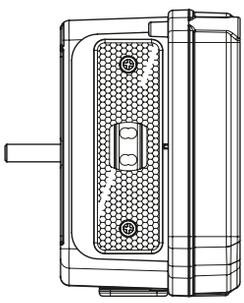

## W138dż

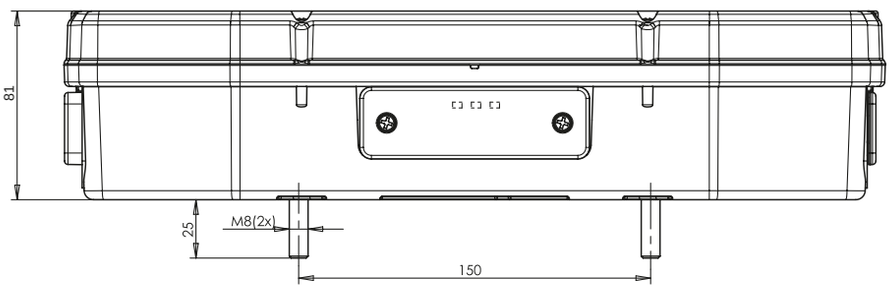


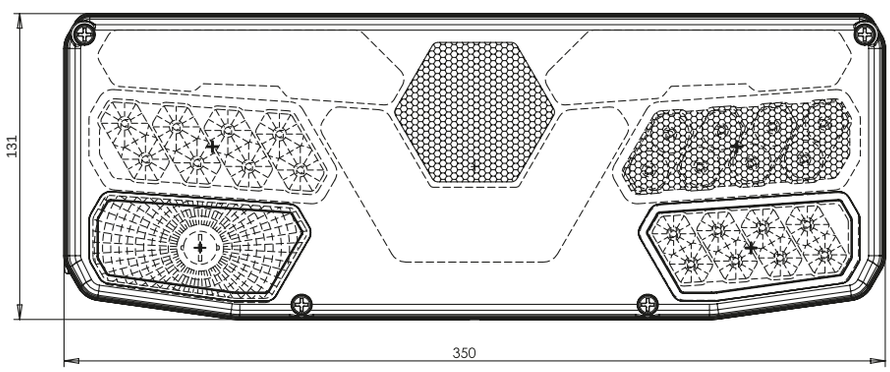


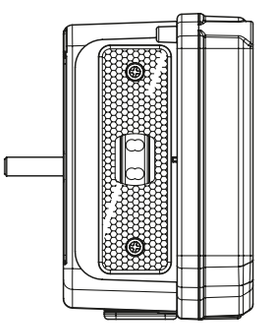

Lampade posteriori combinate
Pilotos traseros combinados

más sobre: **www.was.eu**

# W137 W138

fanale posteriore combinato
lámpara multifunción trasera
IP56 or IP68

## Modulo LED - pezzi di ricambio / Módulo LED - repuestos

# W137

### sinistra / izquierda

**1035 R (LEWY)**
Moduł pozycja lewa /
Left position module
W137d / W138d

**1035 R (PRAWY)**
Moduł pozycja prawa /
Right position module
W137d / W138d

**1035 S1 (LEWY)**
Moduł stop lewy /
Left stop module
W137dL / W138dL

**1035 F (PRAWY)**
Moduł mgielne prawa /
Right fog module
W137dL / W138dL

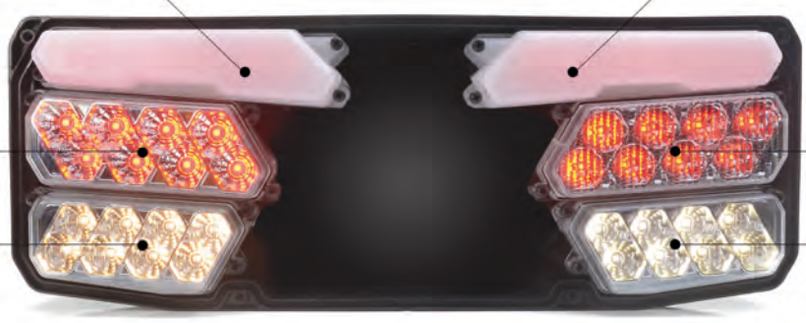

**1035 2A (LEWY)**
Moduł kierunek lewy /
Left direction module
W137dL / W138dL

**1035 AR (PRAWY)**
Moduł cofanie prawe /
Right reversing module
W137dL / W138dL

### destra / derecha

**1035 R (LEWY)**
Moduł pozycja lewa /
Left position module
W137d / W138d

**1035 R (PRAWY)**
Moduł pozycja prawa /
Right position module
W137d / W138d

**1038 F (LEWY)**
Moduł mgielne lewe /
Left fog module
W137dP / W138dP

**1038 S1 (PRAWY)**
Moduł stop prawy /
Right stop module
W137dP / W138dP

**1038 AR (LEWY)**
Moduł cofanie lewe /
Left reversing module
W137dP / W138dP

**1038 2A (PRAWY)**
Moduł kierunek prawy /
Right direction module
W137dP / W138dP

fanale posteriore combinato
lámpara multifunción trasera
IP56 or IP68

# W137 W138

## Modulo LED - pezzi di ricambio / Módulo LED - repuestos

# W138

### sinistra / izquierda

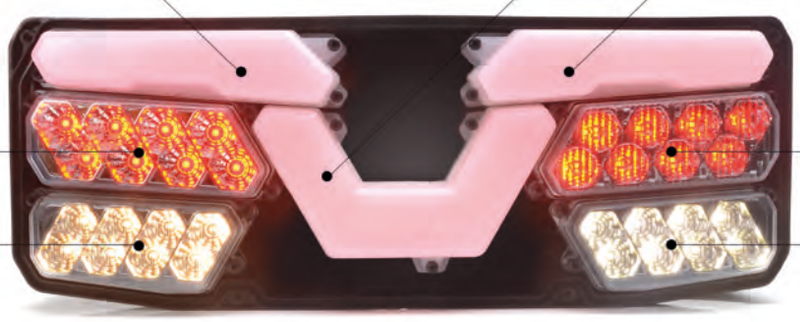

**1035 R (LEWY)**
Moduł pozycja lewa /
Left position module
W137d / W138d

**1035 R (PRAWY)**
Moduł pozycja prawa /
Right position module
W137d / W138d

**1059 R (ŚRODKOWY)**
Moduł pozycja środkowa /
Middle position module
W138d

**1035 S1 (LEWY)**
Moduł stop lewy /
Left stop module
W137dL / W138dL

**1035 F (PRAWY)**
Moduł mgielne prawa /
Right fog module
W137dL / W138dL

**1035 2A (LEWY)**
Moduł kierunek lewy /
Left direction module
W137dL / W138dL

**1035 AR (PRAWY)**
Moduł cofanie prawe /
Right reversing module
W137dL / W138dL

### destra / derecha

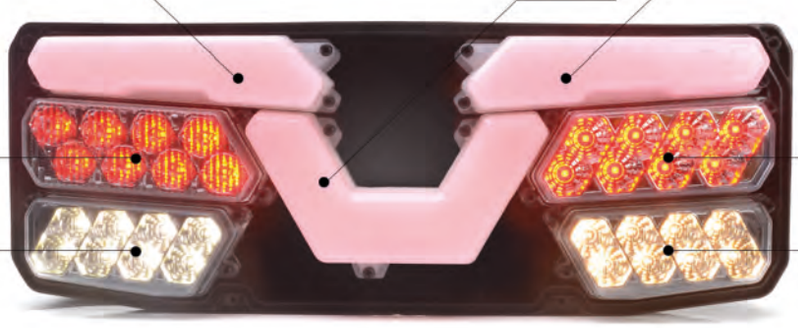

**1035 R (LEWY)**
Moduł pozycja lewa /
Left position module
W137d / W138d

**1035 R (PRAWY)**
Moduł pozycja prawa /
Right position module
W137d / W138d

**1059 R (ŚRODKOWY)**
Moduł pozycja środkowa /
Middle position module
W138d

**1038 F (LEWY)**
Moduł mgielne lewe /
Left fog module
W137dP / W138dP

**1038 S1 (PRAWY)**
Moduł stop prawy /
Right stop module
W137dP / W138dP

**1038 AR (LEWY)**
Moduł cofanie lewe /
Left reversing module
W137dP / W138dP

**1038 2A (PRAWY)**
Moduł kierunek prawy /
Right direction module
W137dP / W138dP

# W137 W138

fanale posteriore combinato
lámpara multifunción trasera
IP56 or IP68

Dati tecniciLampade disponibili in 4 varianti di collegamento e con opzione con lampadine /
Luces disponibles en 4 variantes de conexión y con opción con bombillas.

## cavo normale / alambre ordinario

200cm YLY-S 6x0,75mm²

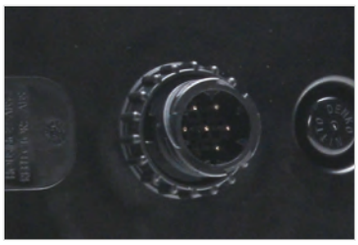

## connettore TYCO / conector TYCO

Questo prodotto è disponibile anche con connettore TYCO. In caso di necessità, si prega di indicare nel commento al momento dell'ordine.
El producto también está disponible con un conector TYCO. En caso de tal necesidad, por favor ponga una nota a la hora de hacer el pedido.

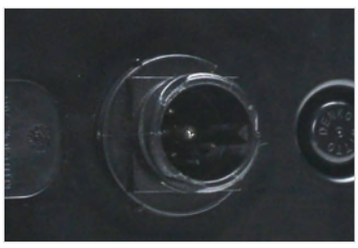

## connettore Schlemmer / conector Schlemmer

Questo prodotto è disponibile anche con connettore Schlemmer. Tutti i prodotti con connettore Schlemmer sono contrassegnati con la lettera „SCHL" nel numero di catalogo. Quando si effettua un ordine, bisogna di ricordare di selezionare un prodotto con il corretto conduttore di corrente.
Este producto también está disponible con un conector Schlemmer. Todos los productos con un conector Schlemmer están marcados con la letra „SCHL" en el número de catálogo. Al realizar un pedido, recuerde elegir un producto con la toma de corriente adecuada para usted.

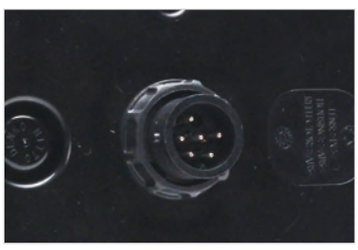

## connettore WAŚ di 7 pin / Conector de 7 pines WAŚ

Il prodotto è disponibile anche con connettore WAŚ 7-pin. In caso di necessità, si prega di aggiungere tale nota al momento dell'ordine.
El producto también está disponible con un conector WAŚ de 7 pines. En caso de tal necesidad, por favor ponga una nota a la hora de hacer el pedido.

## lampadine / bombillas

É possibile ordinare questo prodotto con lampadine. Tutti i nostri prodotti dotati di lampadine sono contrassegnati con la lettera „Ż" nel numero di catalogo. Quando si effettua un ordine, bisogna di ricordare di scegliere un prodotto con o senza lampadine.
There is an option of ordering this product with light bombillas included. All our products equipped with light bombillas have „Ż" letter in their part numbers.

fanale posteriore combinato
lámpara multifunción trasera
IP56 or IP68

# W137 W138

**W44** è la luce di posizione laterale supplementare
es una luz de posición lateral adicional

**W48** è la luce di contorno frontale e posteriore e di posizione laterale
es una luz de sintonización delantera y trasera y una luz de posición lateral

## Paralumi per lampade W137 e W138 /
Pantallas para luces W137 y W138

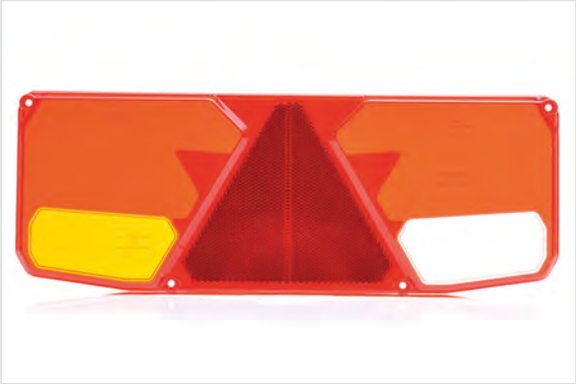

# W145

## fanale posteriore motrice
## lámpara multifunción trasera

IP66/68

Opzionale / Opcional:

E 20

| | numero di catalogo<br>Nº de catálogo | immagine<br>imagen | cavo<br>cable | sorgente luminosa<br>fuente de luz | lato di montaggio<br>lado del montaje | tensione di lavoro<br>tensión de trabajo | luce di posizione<br>luz de posición | luce di stop<br>luz de freno | intermittente<br>intermitente | illuminazione di targa<br>matriz de iluminación | pz.<br>pcs |
|---|---|---|---|---|---|---|---|---|---|---|---|
| | **1088** | | 200cm YLY-S 4x0,5mm² | LED | UNIVERSAL | 12V-24V | ● | ● | ● | ● | 15 |
| * | **1088/I** | | WAŚ 5pin | LED | UNIVERSAL | 12V-24V | ● | ● | ● | ● | 15 |
| | **1089** | | 200cm YLY-S 4x0,5mm² | LED | UNIVERSAL | 12V-24V | ● | ● | ● | | 15 |
| | **1089/I** | | WAŚ 5pin | LED | UNIVERSAL | 12V-24V | ● | ● | ● | | 15 |

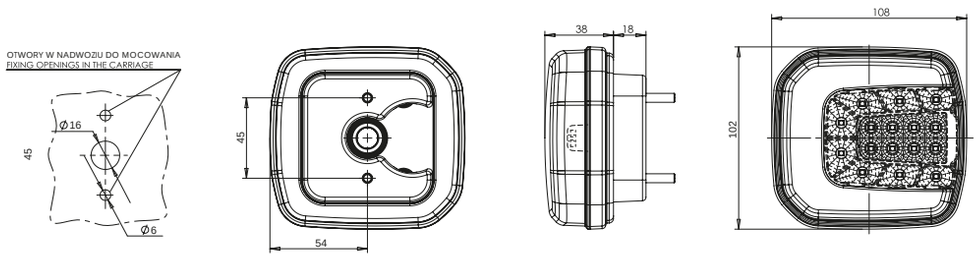


Wersja 2
Version 2

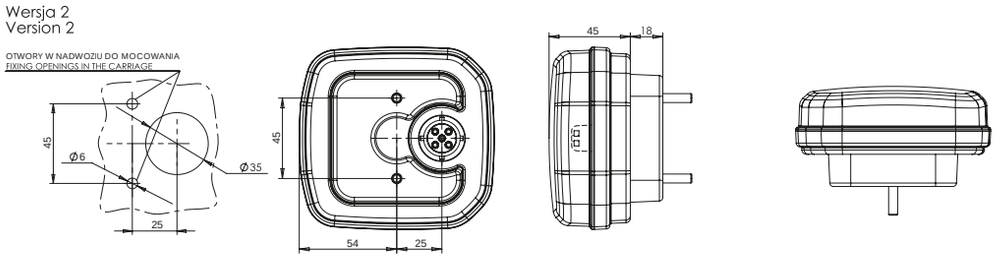


MOŻLIWE MOCOWANIE LAMP W PARACH
AVAILABLE DOUBLE MOUNTING

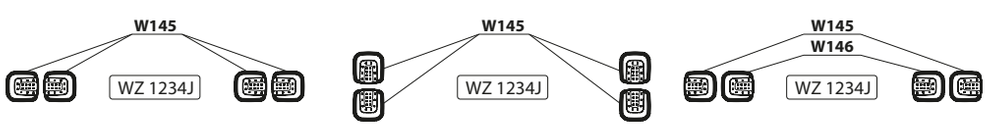

# fanale posteriore motrice
## lámpara multifunción trasera
IP66/68

# W146

Opzionale / Opcional:

E 20

| | numero di catalogo<br>Nº de catálogo | immagine<br>imagen | cavo<br>cable | sorgente luminosa<br>fuente de luz | lato di montaggio<br>lado del montaje | tensione di lavoro<br>tensión de trabajo | luce di posizione<br>luz de posición | luce fendinebbia<br>luz de niebla | luce di retromarcia<br>luz de marcha atrás | illuminazione di targa<br>matriz de iluminación | pz.<br>pcs |
|---|---|---|---|---|---|---|---|---|---|---|---|
| | **1090** | | 200cm YLY-S 4x0,5mm² | LED | UNIVERSAL | 12V-24V | ● | ● | ● | ● | 15 |
| * | **1090/I** | | WAŚ 5pin | LED | UNIVERSAL | 12V-24V | ● | ● | ● | ● | 15 |
| | **1091** | | 200cm YLY-S 4x0,5mm² | LED | UNIVERSAL | 12V-24V | ● | ● | ● | | 15 |
| * | **1091/I** | | WAŚ 5pin | LED | UNIVERSAL | 12V-24V | ● | ● | ● | | 15 |

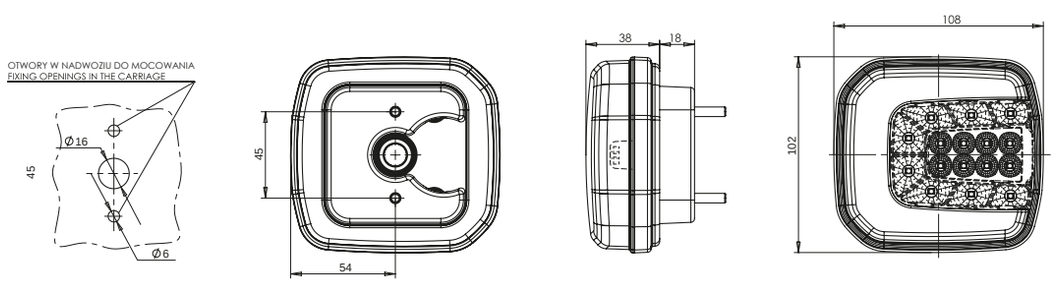


Wersja 2
Version 2

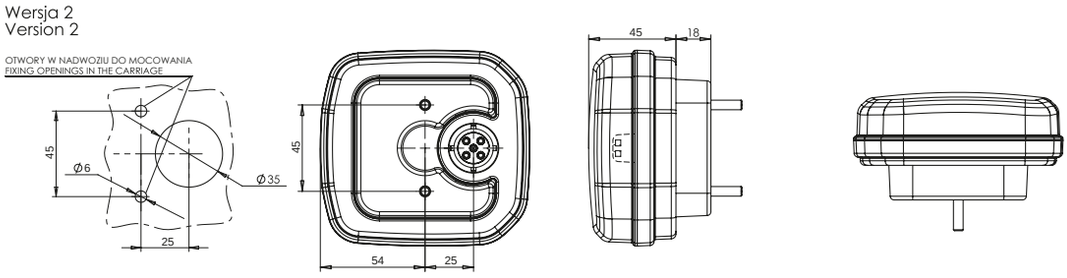


MOŻLIWE MOCOWANIE LAMP W PARACH
AVAILABLE DOUBLE MOUNTING

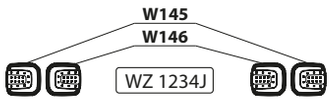


más sobre: **www.was.eu**

# W147

## fanale posteriore rotondo multifunzione
## lámpara multifunción trasera

IP66/68

LED lamp in honeycomb form

E 20

| | numero di catalogo<br>Nº de catálogo | immagine<br>imagen | cavo<br>cable | sorgente luminosa<br>fuente de luz | lato di montaggio<br>lado del montaje | tensione di lavoro<br>tensión de trabajo | luce di retromarcia<br>luz de marcha atrás | luce fendinebbia<br>luz de niebla | montaggio su 3 viti<br>montaje con 3 tornillos | copertura posteriore con viti<br>carcasa trasera con tornillos | pz.<br>pcs |
|---|---|---|---|---|---|---|---|---|---|---|---|
| | **1092** | | 200cm YLY-S 3x0,5mm² | LED | UNIVERSAL | 12V-24V | ● | ● | ● | | 10 |
| * | **1092/I** | | 200cm YLY-S 3x0,5mm² | LED | UNIVERSAL | 12V-24V | ● | ● | | ● | 10 |

WERSJA 1092
VERSION 1092

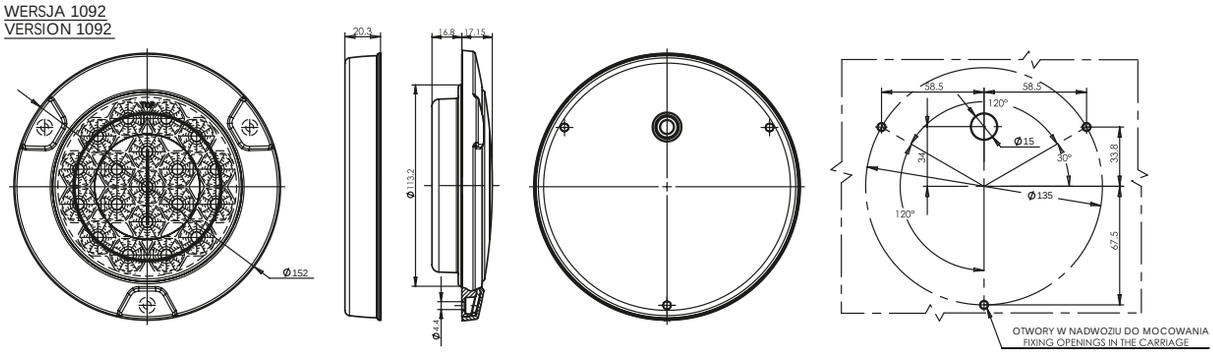


WERSJA 1092/I
VERSION 1092/I

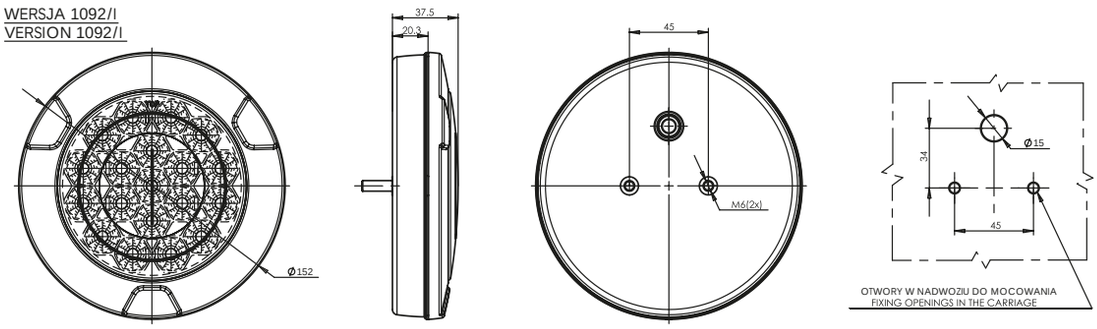


più su: www.was.eu

fanale posteriore motrice
lámpara multifunción trasera
IP66/68

# W150DD

## W150

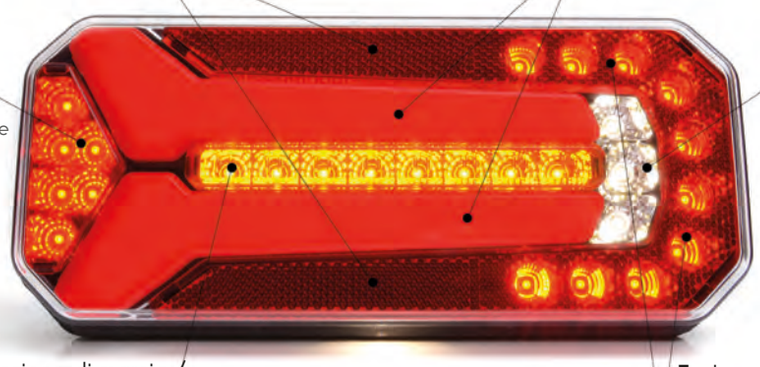


| funzioni / caracterí-sticas | illuminazione di targa / matriz de iluminación | lato di montaggio lado del montaje | cavo / cable | carico / carga 12V | carico / carga 24V | WAS5 | WAS7 |
|---|---|---|---|---|---|---|---|
| **5** T/S/I/F/R | LPS | universal | 1102 L/P | 1102 L/P O12* | 1102 L/P O24* | x | 1102 L/P WAS7* |
| | LPD | sinistra / izquierda | 1105 L | 1105 L O12* | 1105 L O24* | x | 1105 L WAS7* |
| | | destra / derecha | 1108 P | 1108 P O12* | 1108 P O24* | x | 1108 P WAS7* |
| | mancanza / falta | universal | 1111 L/P | 1111 L/P O12* | 1111 L/P O24* | x | 1111 L/P WAS7* |
| **4** T/S/I/R | LPS | universal | 1103 L/P* | 1103 L/P O12* | 1103 L/P O24* | 1103 L/P WAS5* | 1103 L/P WAS7* |
| | LPD | sinistra / izquierda | 1106 L* | 1106 L O12* | 1106 L O24* | 1106 L WAS5* | 1106 L WAS7* |
| | | destra / derecha | 1109 P* | 1109 P O12* | 1109 P O24* | 1109 P WAS5* | 1109 P WAS7* |
| | mancanza / falta | universal | 1112 L/P | 1112 L/P O12* | 1112 L/P O24* | 1112 L/P WAS5* | 1112 L/P WAS7* |
| **4** T/S/I/F | LPS | universal | 1144 L/P* | 1144 L/P O12* | 1144 L/P O24* | 1144 L/P WAS5* | 1144 L/P WAS7* |
| | LPD | sinistra / izquierda | 1145 L* | 1145 L O12* | 1145 L O24* | 1145 L WAS5* | 1145 L WAS7* |
| | | destra / derecha | 1146 P* | 1146 P O12* | 1146 P O24* | 1146 P WAS5* | 1146 P WAS7* |
| | mancanza / falta | universal | 1147 L/P | 1147 L/P O12* | 1147 L/P O24* | 1147 L/P WAS5* | 1147 L/P WAS7* |
| **3** T/S/I | LPS | universal | 1104 L/P* | 1104 L/P O12* | 1104 L/P O24* | 1104 L/P WAS5* | 1104 L/P WAS7* |
| | LPD | sinistra / izquierda | 1107 L* | 1107 L O12* | 1107 L O24* | 1107 L WAS5* | 1107 L WAS7* |
| | | destra / derecha | 1110 P* | 1110 P O12* | 1110 P O24* | 1110 P WAS5* | 1110 P WAS7* |
| | mancanza / falta | universal | 1113 L/P | 1113 L/P O12* | 1113 L/P O24* | 1113 L/P WAS5* | 1113 L/P WAS7* |

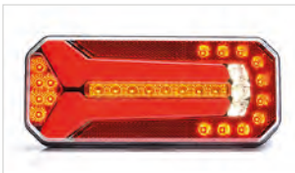
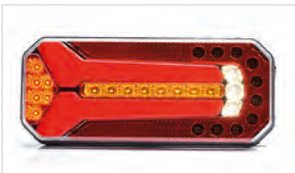
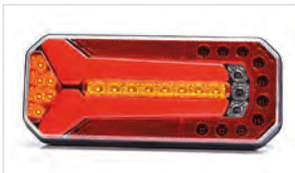

# W150DD

fanale posteriore motrice
lámpara multifunción trasera
IP66/68

## W150DD

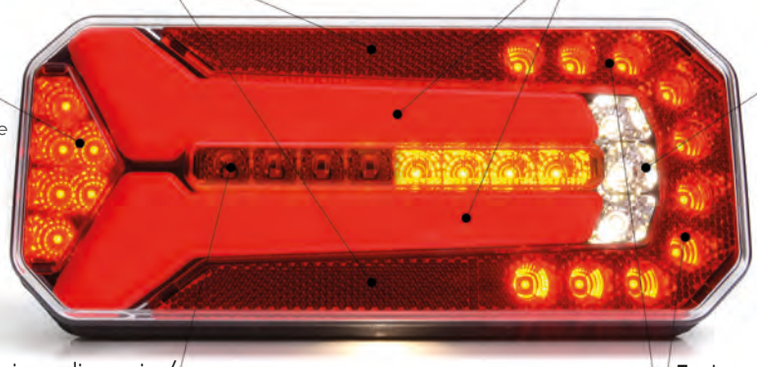


| funzioni / características | illuminazione di targa / matriz de iluminación | lato di montaggio / lado del montaje | cavo / cable | carico / carga 12V | carico / carga 24V | WAS5 | WAS7 |
|---|---|---|---|---|---|---|---|
| **5** T/S/I/F/R | LPS | universal | 1114 DD L/P | 1114 DD L/P O12* | 1114 DD L/P O24* | x | 1114 DD L/P WAS7* |
| | LPD | sinistra / izquierda | 1117 DD L | 1117 DD L O12* | 1117 DD L O24* | x | 1117 DD L WAS7* |
| | | destra / derecha | 1120 DD P* | 1120 DD P O12* | 1120 DD P O24* | x | 1120 DD P WAS7* |
| | mancanza / falta | universal | 1123 DD L/P | 1123 DD L/P O12* | 1123 DD L/P O24* | x | 1123 DD L/P WAS7 |
| **4** T/S/I/R | LPS | universal | 1115 DD L/P | 1115 DD L/P O12* | 1115 DD L/P O24* | 1115 DD L/P WAS5* | 1115 DD L/P WAS7* |
| | LPD | sinistra / izquierda | 1118 DD L | 1118 DD L O12* | 1118 DD L O24* | 1118 DD L WAS5* | 1118 DD L WAS7* |
| | | destra / derecha | 1121 DD P* | 1121 DD P O12* | 1121 DD P O24* | 1121 DD P WAS5* | 1121 DD P WAS7* |
| | mancanza / falta | universal | 1124 DD L/P | 1124 DD L/P O12* | 1124 DD L/P O24* | 1124 DD L/P WAS5* | 1124 DD L/P WAS7* |
| **4** T/S/I/F | LPS | universal | 1148 DD L/P* | 1148 DD L/P O12* | 1148 DD L/P O24* | 1148 DD L/P WAS5* | 1148 DD L/P WAS7* |
| | LPD | sinistra / izquierda | 1149 DD L* | 1149 DD L O12* | 1149 DD L O24* | 1149 DD L WAS5* | 1149 DD L WAS7* |
| | | destra / derecha | 1150 DD P* | 1150 DD P O12* | 1150 DD P O24* | 1150 DD P WAS5* | 1150 DD P WAS7* |
| | mancanza / falta | universal | 1151 DD L/P | 1151 DD L/P O12* | 1151 DD L/P O24* | 1151 DD L/P WAS5* | 1151 DD L/P WAS7* |
| **3** T/S/I | LPS | universal | 1116 DD L/P | 1116 DD L/P O12* | 1116 DD L/P O24* | 1116 DD L/P WAS5* | 1116 DD L/P WAS7* |
| | LPD | sinistra / izquierda | 1119 DD L | 1119 DD L O12* | 1119 DD L O24* | 1119 DD L WAS5* | 1119 DD L WAS7* |
| | | destra / derecha | 1122 DD P | 1122 DD P O12* | 1122 DD P O24* | 1122 DD P WAS5* | 1122 DD P WAS7* |
| | mancanza / falta | universal | 1125 DD L/P | 1125 DD L/P O12* | 1125 DD L/P O24* | 1125 DD L/P WAS5* | 1125 DD L/P WAS7* |

fanale posteriore motrice
lámpara multifunción trasera
IP66/68

# W150DD

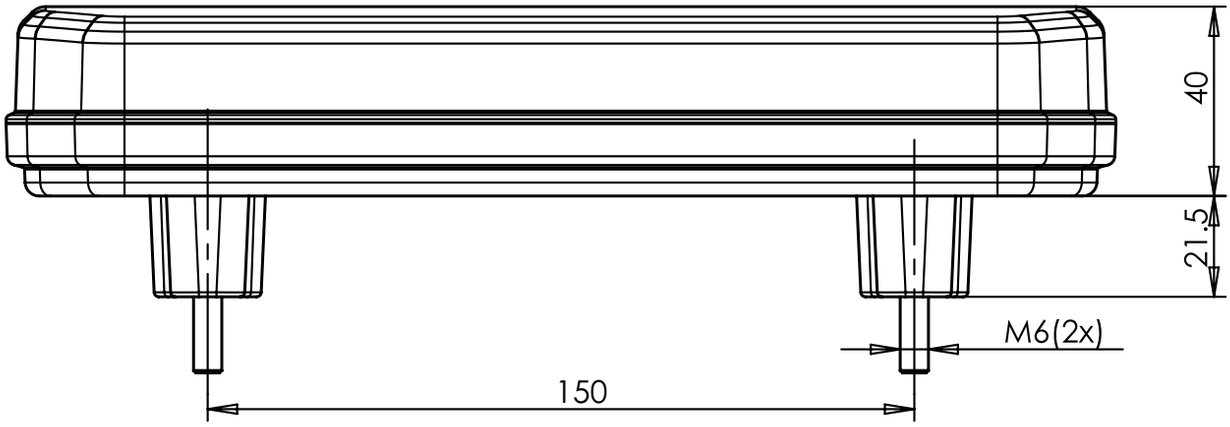


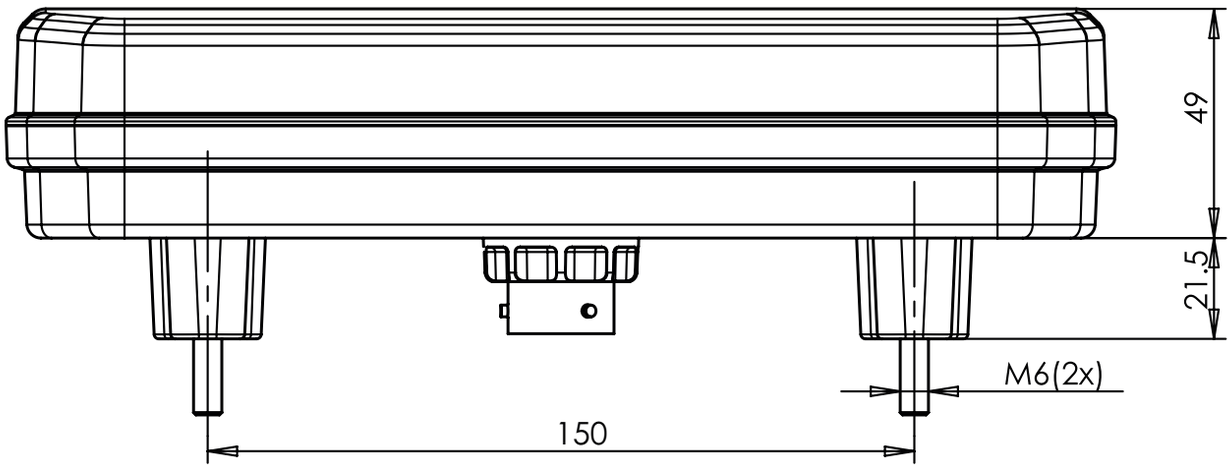


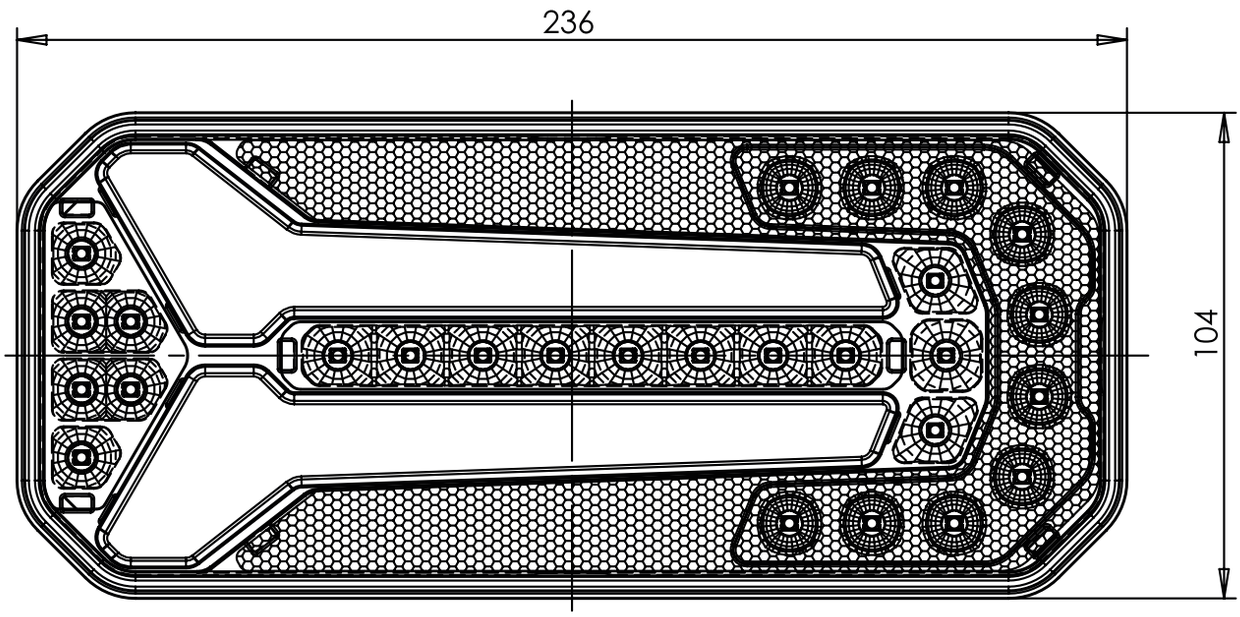


Lampade posteriori combinate
Pilotos traseros combinados

más sobre: **www.was.eu**

# W150DD

fanale posteriore motrice
lámpara multifunción trasera
IP66/68

## Dati tecnici / Datos técnicos

| | |
|---|---|
| omologazioni / homologaciones: | E20, R10, R7, R6, R38, R3, R4, R23 |
| peso della lampada /peso de la luz: | 0,62kg |
| classe IP / clase de IP: | IP 66/68 |
| sorgente luminosa / fuente de luz: | LED |

| pz. /pcs |
|---|
| 10 |

| Potenza assorbita / El consumo de energía | 12V | 24V |
|---|---|---|
| luce di posizione posteriore / luz de posición: | 1,4W | 2,9W |
| luce di stop / luz de freno: | 1,4W | 2,9W |
| luce indicatore della direzione di marcia / luz en dirección a la conducción | 2,2W | 4,3W |
| luce dinamica dell'indicatore della direzione di marcia / luz indicadora de dirección dinámica: | 2,2W | 4,3W |
| luce di retromarcia / luz de marcha atrás: | 2,2W | 4,3W |
| luce fendinebbia / luz de niebla: | 1,3W | 1,3W |
| illuminazione di targa / matriz de iluminación: | 0,7W | 1,4W |

con illuminazione inferiore della targa /
con panel de iluminación inferior

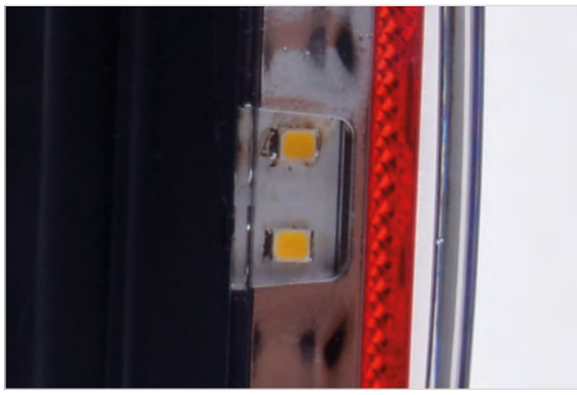

con illuminazione laterale di targa /
con iluminación del panel lateral

fanale posteriore motrice
lámpara multifunción trasera
IP66/68

# W150DD

Lampade disponibili in 3 varianti di collegamento e con carico dell'indicatore di direzione /
Las luces disponibles en 3 variantes de conexión y con luz indicadora

## cavo normale / alambre ordinario

5 luci: 200cm YLY-S 6x0,75mm² / 5 luces: 200cm YLY-S 6x0,75mm²
4 luci: 200cm YLY-S 5x0,75mm² / 4 luces: 200cm YLY-S 5x0,75mm²
3 luci: 200cm YLY-S 4x0,75mm² / 3 luces: 200cm YLY-S 4x0,75mm²
Modulo LED: 10cm LGY-S 0,5mm² / Módulo LED: 10cm LGY-S 0,5mm²

## connettore WAŚ di 5 pin / Conector de 5 pines WAŚ

Il prodotto è disponibile anche con connettore WAŚ 5-pin. In caso di necessità, si prega di aggiungere tale nota al momento dell'ordine.
El producto también está disponible con un conector WAŚ de 5 pines. En caso de tal necesidad, por favor ponga una nota a la hora de hacer el pedido.

## connettore WAŚ di 7 pin / Conector de 7 pines WAŚ

Il prodotto è disponibile anche con connettore WAŚ 7-pin. In caso di necessità, si prega di aggiungere tale nota al momento dell'ordine.
El producto también está disponible con un conector WAŚ de 7 pines. En caso de tal necesidad, por favor ponga una nota a la hora de hacer el pedido.

## carico / carga

Modulo di carico della luce di direzione della marcia 12V o 24V è attaccato alla lampada da una connessione speciale sotto forma di connettore Superseal
La dirección de 12V o 24V del módulo de carga ligera está conectada a la lámpara a través de un terminal especial con un conector Superseal.

# W153DD

fanale posteriore rotondo multifunzione
lámpara multifunción trasera
IP66/68

Opzionale / Opcional:

E 20

| | numero di catalogo<br>Nº de catálogo | tipo<br>tipo | immagine<br>imagen | cavo<br>cable | sorgente luminosa<br>fuente de luz | lato di montaggio<br>lado del montaje | tensione di lavoro<br>tensión de trabajo | intermittente<br>intermitente | indicatore di direzione dinamico<br>intermitente dinámico | luce di stop<br>luz de freno | luce di posizione<br>luz de posición | carico dell'indicatore di direzione<br>carga del indicador de dirección | pz.<br>pcs |
|---|---|---|---|---|---|---|---|---|---|---|---|---|---|
| | **1128** | W153 | | 200cm YLY-S 4x0,5mm² | LED | UNIVERSAL | 12V-24V | ● | | ● | ● | | 10 |
| * | **1128 WAS** | W153 | | WAŚ 5pin | LED | UNIVERSAL | 12V-24V | ● | | ● | ● | | 10 |
| * | **1128 O12** | W153 | | 200cm YLY-S 4x0,5mm² | LED | UNIVERSAL | 12V | ● | | ● | ● | ● | 6 |
| * | **1128 O24** | W153 | | 200cm YLY-S 4x0,5mm² | LED | UNIVERSAL | 24V | ● | | ● | ● | ● | 6 |
| | **1129DD** | W153DD | | 200cm YLY-S 4x0,5mm² | LED | UNIVERSAL | 12V-24V | | ● | ● | ● | | 10 |
| | **1129 DD WAS** | W153DD | | WAŚ 5pin | LED | UNIVERSAL | 12V-24V | | ● | ● | ● | | 10 |
| * | **1129 DD O12** | W153DD | | 200cm YLY-S 4x0,5mm² | LED | UNIVERSAL | 12V | | ● | ● | ● | ● | 6 |
| * | **1129 DD O24** | W153DD | | 200cm YLY-S 4x0,5mm² | LED | UNIVERSAL | 24V | | ● | ● | ● | ● | 6 |

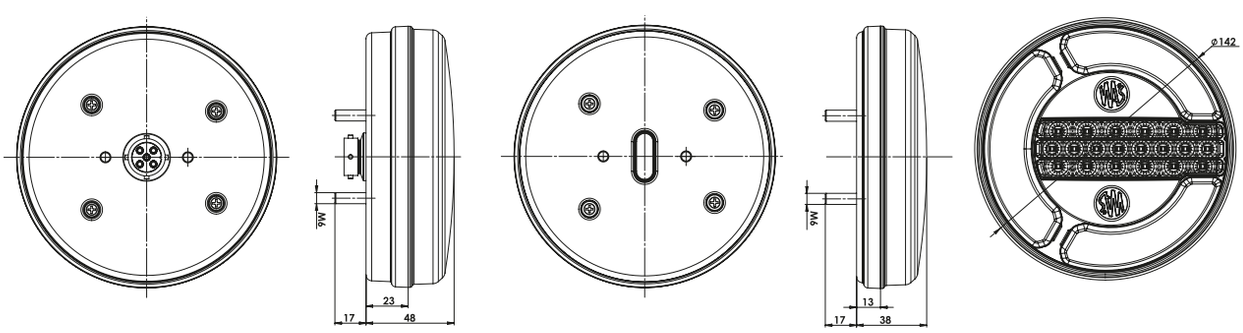

# fanale posteriore rotondo multifunzione
## lámpara multifunción trasera
IP66/68

# W154

Opzionale / Opcional:

E 20

| | numero di catalogo<br>Nº de catálogo | indice del prodotto<br>índice de producto | immagine<br>imagen | cavo<br>cable | sorgente luminosa<br>fuente de luz | lato di montaggio<br>lado del montaje | tensione di lavoro<br>tensión de trabajo | luce fendinebbia 2 diody<br>luz de niebla 2 diodes | luce fendinebbia 12 diód<br>luz de niebla 12 diodes | luce di retromarcia<br>luz de marcha atrás | luce di posizione<br>luz de posición | pz.<br>pcs |
|---|---|---|---|---|---|---|---|---|---|---|---|---|
| | **1130 2F** | W154 | | 200cm YLY-S 4x0,5mm² | LED | UNIVERSAL | 12V-24V | ● | | ● | ● | 10 |
| * | **1130 2F WAS** | W154 | | WAŚ 5pin | LED | UNIVERSAL | 12V-24V | ● | | ● | ● | 10 |
| | **1130 12F** | W154/12 | | 200cm YLY-S 4x0,5mm² | LED | UNIVERSAL | 12V-24V | | ● | ● | ● | 10 |
| * | **1130 12F WAS** | W154/12 | | WAŚ 5pin | LED | UNIVERSAL | 12V-24V | | ● | ● | ● | 10 |

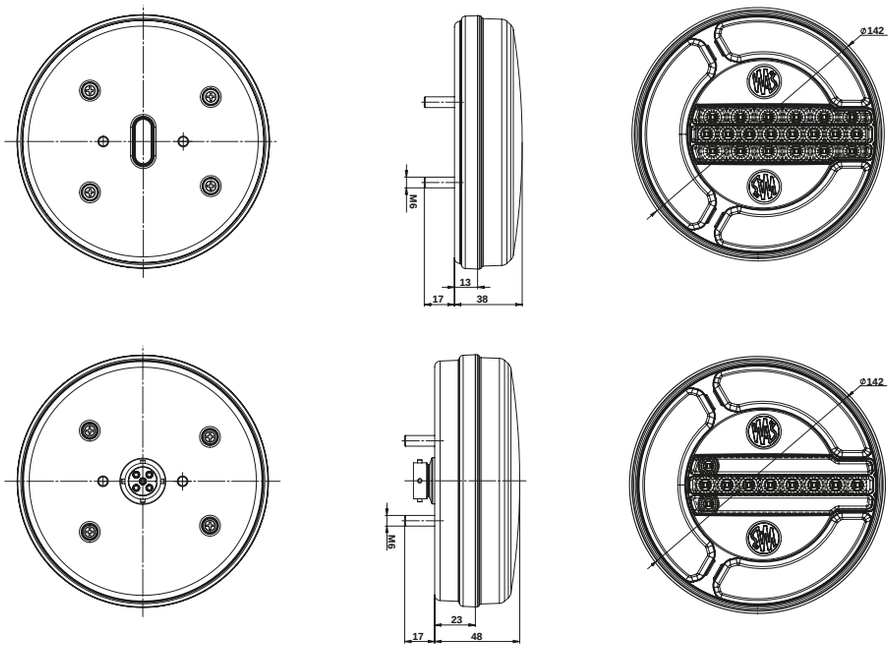


Lampade posteriori combinate
Pilotos traseros combinados

más sobre: **www.was.eu**

# W155

fanale posteriore rotondo multifunzione

lámpara multifunción trasera

IP66/68

LED lamp in honeycomb form

E 20

| numero di catalogo<br>Nº de catálogo | immagine<br>imagen | cavo<br>cable | sorgente luminosa<br>fuente de luz | lato di montaggio<br>lado del montaje | tensione di lavoro<br>tensión de trabajo | luce di stop<br>luz de freno | luce di posizione<br>luz de posición | montaggio su 3 viti<br>montaje con 3 tornillos | copertura posteriore con viti<br>carcasa trasera con tornillos | pz.<br>pcs |
|---|---|---|---|---|---|---|---|---|---|---|
| **1131** | | 200cm YLY-S 3x0,5mm² | LED | UNIVERSAL | 12V-24V | ● | ● | ● | | 10 |
| **1131/I** | | 200cm YLY-S 3x0,5mm² | LED | UNIVERSAL | 12V-24V | ● | ● | | ● | 10 |

WERSJA 1131
VERSION 1131

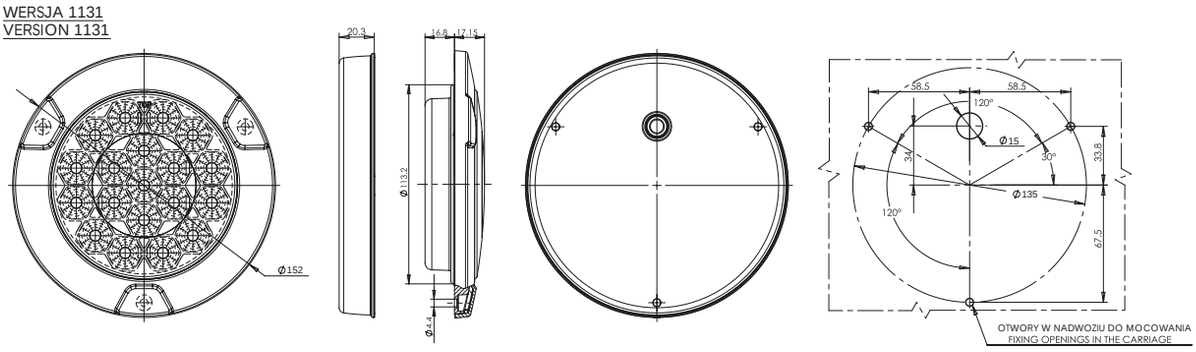


WERSJA 1131/I
VERSION 1131/I

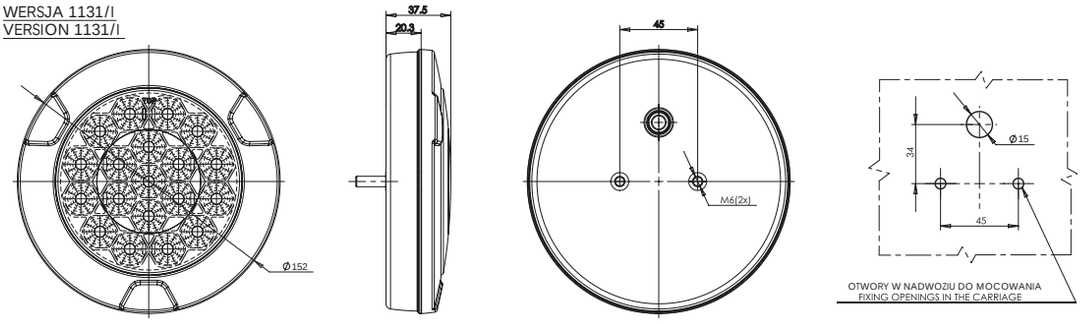

fanale posteriore
lámpara multifunción trasera
IP56 or IP68

# W170DD W171DD

## W170 & W170DD

| funzioni / funciones | tensione e opzioni / tensión y opciones | stopień ochrony / protection | W170 sinistra / izquierda paralume 1178KL / 1178KL pantalla | W170 destra / derecha paralume 1181KL / 1181KL pantalla | W170DD sinistra / izquierda paralume 1184KL / 1184KL pantalla | W170DD destra / derecha paralume 1187KL / 1187KL pantalla |
|---|---|---|---|---|---|---|
| 5 T/S/I/F/R | 12V/24V | Standard | 1178 | 1181 | 1184 DD | 1187 DD |
| | | IP68 | 1178/IP68 | 1181/IP68 | 1184 DD/IP68 | 1187 DD/IP68 |
| | 12V + carico / carga | Standard | 1178 O12 | 1181 O12 | 1184 DD O12 | 1187 DD O12 |
| | | IP68 | 1178 O12/IP68 | 1181 O12/IP68 | 1184 DD O12/IP68 | 1187 DD O12/IP68 |
| | 24V + carico / carga | Standard | 1178 O24 | 1181 O24 | 1184 DD O24 | 1187 DD O24 |
| | | IP68 | 1178 O24/IP68 | 1181 O24/IP68 | 1184 DD O24/IP68 | 1187 DD O24/IP68 |
| 5 T/S/I/F/R + lampada di posizione W44 / luz de posición W44 | 12V/24V | Standard | 1179 | 1182 | 1185 DD | 1188 DD |
| | | IP68 | 1179/IP68 | 1182/IP68 | 1185 DD/IP68 | 1188 DD/IP68 |
| | 12V + carico / carga | Standard | 1179 O12 | 1182 O12 | 1185 DD O12 | 1188 DD O12 |
| | | IP68 | 1179 O12/IP68 | 1182 O12/IP68 | 1185 DD O12/IP68 | 1188 DD O12/IP68 |
| | 24V + carico / carga | Standard | 1179 O24 | 1182 O24 | 1185 DD O24 | 1188 DD O24 |
| | | IP68 | 1179 O24/IP68 | 1182 O24/IP68 | 1185 DD O24/IP68 | 1188 DD O24/IP68 |
| 5 T/S/I/F/R + lampada di posizione W48 / luz de posición W48 | 12V/24V | Standard | 1180 | 1183 | 1186 DD | 1189 DD |
| | | IP68 | 1180/IP68 | 1183/IP68 | 1186 DD/IP68 | 1189 DD/IP68 |
| | 12V + carico / carga | Standard | 1180 O12 | 1183 O12 | 1186 DD O12 | 1189 DD O12 |
| | | IP68 | 1180 O12/IP68 | 1183 O12/IP68 | 1186 DD O12/IP68 | 1189 DD O12/IP68 |
| | 24V + carico / carga | Standard | 1180 O24 | 1183 O24 | 1186 DD O24 | 1189 DD O24 |
| | | IP68 | 1180 O24/IP68 | 1183 O24/IP68 | 1186 DD O24/IP68 | 1189 DD O24/IP68 |

# W170DD W171DD

fanale posteriore
lámpara multifunción trasera
IP56 or IP68

## Dati tecnici / Datos técnicos

| | |
|---|---|
| omologazioni / homologaciones: | E20, R10, R23, R7, R6, R38, R3, R4, R91 |
| peso della lampada / peso de la luz: | 1,47kg |
| peso della lampada z W44 / peso de la luz W44: | 1,54kg |
| peso della lampada z W48 / peso de la luz W48: | 1,67kg |
| classe IP / clase de IP: | IP 56 o IP 68 |

| pz. /pcs |
|---|
| 4 |
| 5 da / de W48 |

| Potenza assorbita / El consumo de energía | 12V | 24V |
|---|---|---|
| luce di posizione posteriore / luz de posición: | 1,44W | 2,88W |
| luce di stop / luz de freno: | 2,64W | 2,64W |
| luce indicatore della direzione di marcia / luz en dirección a la conducción | 15,6W | 15,6W |
| luce dinamica dell'indicatore della direzione di marcia / luz indicadora de dirección dinámica: | 15,4W | 15,4W |
| luce di retromarcia / luz de marcha atrás: | 8,2W | 8,2W |
| luce fendinebbia / luz de niebla: | 0,96W | 0,96W |

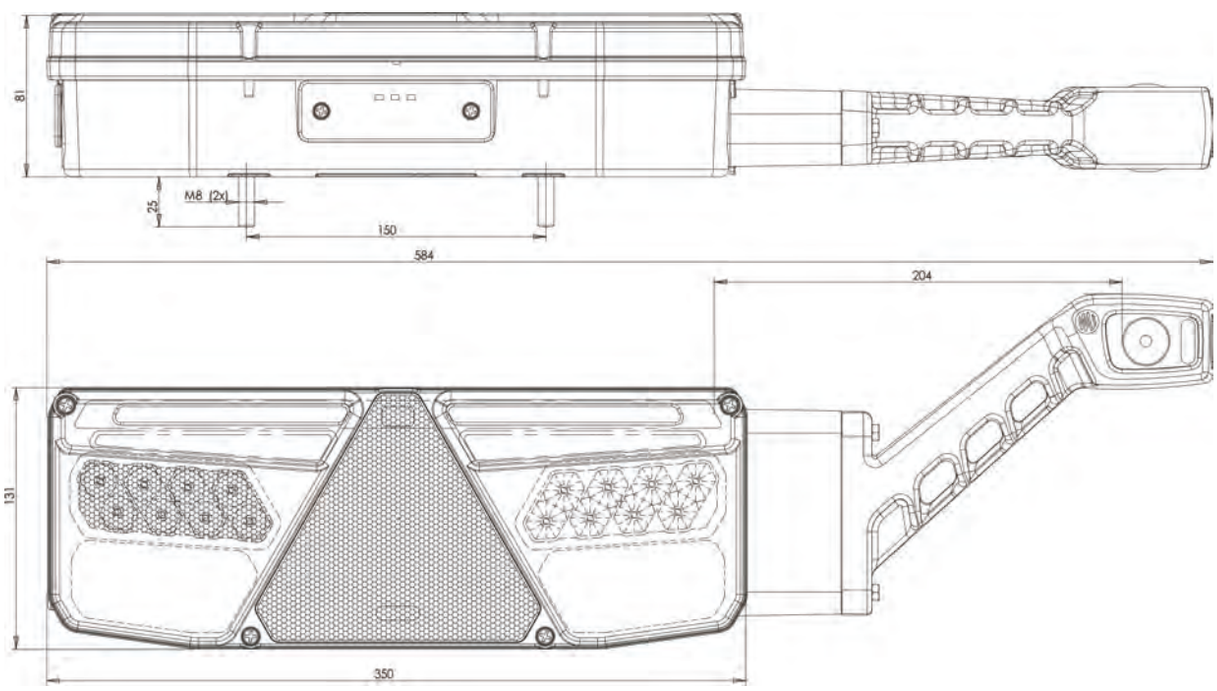

fanale posteriore
lámpara multifunción trasera
IP56 or IP68

# W170DD W171DD

## W171 & W171DD

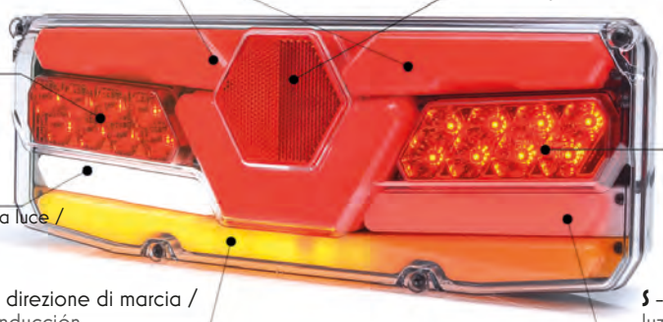


| funzioni / funciones | tensione e opzioni / tensión y opciones | stopień ochrony / protection | W171 | | W171DD | |
|---|---|---|---|---|---|---|
| | | | sinistra / izquierda | destra / derecha | sinistra / izquierda | destra / derecha |
| | | | paralume 1190KL / 1190KL pantalla | paralume 1193KL / 1193KL pantalla | paralume 1196KL / 1196KL pantalla | paralume 1199KL / 1199KL pantalla |
| **5** T/S/I/F/R | 12V/24V | Standard | 1190 | 1193 | 1196 DD | 1199 DD |
| | | IP68 | 1190/IP68 | 1193/IP68 | 1196 DD/IP68 | 1199 DD/IP68 |
| | 12V + carico / carga | Standard | 1190 O12 | 1193 O12 | 1196 DD O12 | 1199 DD O12 |
| | | IP68 | 1190 O12/IP68 | 1193 O12/IP68 | 1196 DD O12/IP68 | 1199 DD O12/IP68 |
| | 24V + carico / carga | Standard | 1190 O24 | 1193 O24 | 1196 DD O24 | 1199 DD O24 |
| | | IP68 | 1190 O24/IP68 | 1193 O24/IP68 | 1196 DD O24/IP68 | 1199 DD O24/IP68 |
| **5** T/S/I/F/R + lampada di posizione W44 / luz de posición W44 | 12V/24V | Standard | 1191 | 1194 | 1197 DD | 1200 DD |
| | | IP68 | 1191/IP68 | 1194/IP68 | 1197 DD/IP68 | 1200 DD/IP68 |
| | 12V + carico / carga | Standard | 1191 O12 | 1194 O12 | 1197 DD O12 | 1200 DD O12 |
| | | IP68 | 1191 O12/IP68 | 1194 O12/IP68 | 1197 DD O12/IP68 | 1200 DD O12/IP68 |
| | 24V + carico / carga | Standard | 1191 O24 | 1194 O24 | 1197 DD O24 | 1200 DD O24 |
| | | IP68 | 1191 O24/IP68 | 1194 O24/IP68 | 1197 DD O24/IP68 | 1200 DD O24/IP68 |
| **5** T/S/I/F/R + lampada di posizione W48 / luz de posición W48 | 12V/24V | Standard | 1192 | 1195 | 1198 DD | 1201 DD |
| | | IP68 | 1192/IP68 | 1195/IP68 | 1198 DD/IP68 | 1201 DD/IP68 |
| | 12V + carico / carga | Standard | 1192 O12 | 1195 O12 | 1198 DD O12 | 1201 DD O12 |
| | | IP68 | 1192 O12/IP68 | 1195 O12/IP68 | 1198 DD O12/IP68 | 1201 DD O12/IP68 |
| | 24V + carico / carga | Standard | 1192 O24 | 1195 O24 | 1198 DD O24 | 1201 DD O24 |
| | | IP68 | 1192 O24/IP68 | 1195 O24/IP68 | 1198 DD O24/IP68 | 1201 DD O24/IP68 |

# W170DD W171DD

fanale posteriore
lámpara multifunción trasera
IP56 or IP68

## Dati tecnici / Datos técnicos

| | |
|---|---|
| omologazioni / homologaciones: | E20, R10, R23, R7, R6, R38, R3, R4, R91 |
| peso della lampada / peso de la luz: | 1,47kg |
| peso della lampada z W44 / peso de la luz W44: | 1,54kg |
| peso della lampada z W48 / peso de la luz W48: | 1,67kg |
| classe IP / clase de IP: | IP 56 o IP 68 |

| pz. /pcs |
|---|
| 4 |
| 5 da / de W48 |

| Potenza assorbita / El consumo de energía | 12V | 24V |
|---|---|---|
| luce di posizione posteriore / luz de posición: | 1,44W | 2,88W |
| luce di stop / luz de freno: | 2,64W | 2,64W |
| luce indicatore della direzione di marcia / luz en dirección a la conducción | 15,6W | 15,6W |
| luce dinamica dell'indicatore della direzione di marcia / luz indicadora de dirección dinámica: | 15,4W | 15,4W |
| luce di retromarcia / luz de marcha atrás: | 8,2W | 8,2W |
| luce fendinebbia / luz de niebla: | 0,96W | 0,96W |

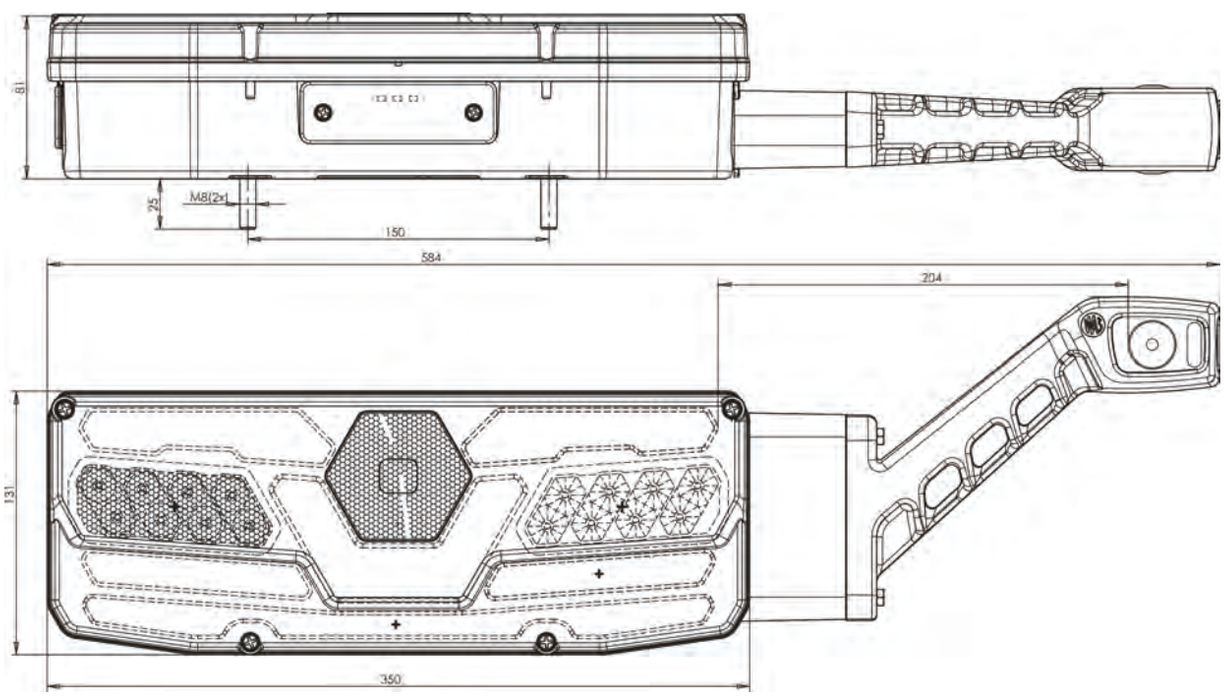

fanale posteriore
lámpara multifunción trasera
IP56 or IP68

# W170DD W171DD

## Uwagi

1. La serie base delle lampade W170DDD non ha illuminazione targa. C'è la possibilità di ordinare una lampada con illuminazione inferiore della targa. Si prega di tenerlo presente quando si effettua un ordine presso il proprio rivenditore.
2. Tutte le lampade della serie W171 e W171DD sono dotate di luci targa posizionate nella parte inferiore dell'alloggiamento. Sono disponibili anche versioni senza questa luce. Si prega di tenerlo presente quando si effettua un ordine presso il proprio rivenditore.

- Tutte le lampade hanno 5 funzioni luminose: posizione, stop, indicatore di direzione, fendinebbia, di retromarcia
- La versione standard della lampada ha un cavo lungo 2 metri
- È possibile ordinare paralumi e moduli LED di ricambio
- Le versioni con connettori integrati sono disponibili nelle seguenti configurazioni:
  - o tipo: TYCO a 7 pin, Schlemmer a 8 pin, WAŚ a 7 pin
  - o posizione: sul retro o sul lato dell'alloggiamento
- Grado di protezione IP:
  - o Standard – i moduli LED hanno un grado di protezione IP68 e sono intercambiabili. I connettori dei moduli LED non sono completamente guarniti per un facile accesso.
  - o IP68 - i moduli LED hanno un grado di protezione IP68 e non possono essere sostituiti. I connettori dei moduli LED sono completamente guarniti.

## Notas

1. La serie básica de luces W170DD no tiene iluminación de matrícula. Puede pedir la luz en la versión con la iluminación de matrícula inferior. Recuerde esto cuando haga un pedido con su distribuidor.
2. Todas las luces de las series W171 y W171DD tienen, como estándar, luces de matrícula ubicadas en la parte inferior de la carcasa. Las versiones sin esta luz también están disponibles. Recuerde esto cuando haga un pedido con su distribuidor.

- Todas las luces tienen 5 funciones de luz: posición, parada, indicador de dirección, faros antiniebla, marcha atrás
- La versión estándar de la luz tiene un cable de 2 metros • Existe la posibilidad de pedir pantallas de repuesto y módulos LED
- Las versiones con conectores incorporados están disponibles en las siguientes configuraciones:
  - o tipo: TYCO de 7 pines, Schlemmer de 8 pines, WAŚ de 7 pines para ubicación: en la parte posterior
  - o lateral de la carcasa
- Grado de protección IP:
  - o Estándar: los módulos LED tienen un grado de protección IP68 y son reemplazables. Los conectores de los módulos LED no están completamente sellados, lo que facilita el acceso.
  - o IP68: los módulos LED tienen protección IP68 y no se pueden reemplazar.Los conectores de los módulos LED están completamente sellados.

senza illuminazione inferiore della targa /
sin iluminación inferior del tablero inferior

con illuminazione inferiore della targa /
con panel de iluminación inferior

# W170DD W171DD

fanale posteriore
lámpara multifunción trasera
IP56 or IP68

Lampade disponibili in 4 varianti di collegamento e con carico dell'indicatore di direzione /
Las luces disponibles en 4 variantes de conexión y con luz indicadora

## cavo normale / alambre ordinario

200cm YLY-S 6x0,75mm²

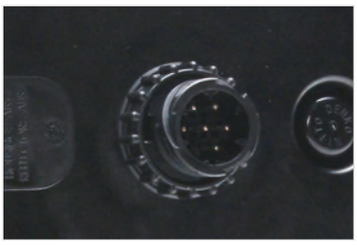

## connettore TYCO / conector TYCO

Questo prodotto è disponibile anche con connettore TYCO. In caso di necessità, si prega di indicare nel commento al momento dell'ordine.
El producto también está disponible con un conector TYCO. En caso de tal necesidad, por favor ponga una nota a la hora de hacer el pedido.

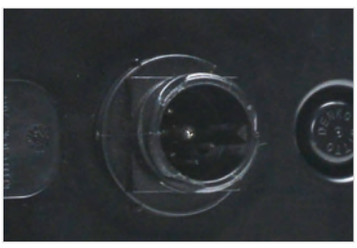

## connettore Schlemmer / conector Schlemmer

Questo prodotto è disponibile anche con connettore Schlemmer. Tutti i prodotti con connettore Schlemmer sono contrassegnati con la lettera „SCHL" nel numero di catalogo. Quando si effettua un ordine, bisogna di ricordare di selezionare un prodotto con il corretto conduttore di corrente.
Este producto también está disponible con un conector Schlemmer. Todos los productos con un conector Schlemmer están marcados con la letra „SCHL" en el número de catálogo. Al realizar un pedido, recuerde elegir un producto con la toma de corriente adecuada para usted.

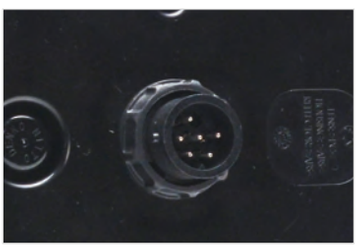

## connettore WAŚ di 7 pin / Conector de 7 pines WAŚ

Il prodotto è disponibile anche con connettore WAŚ 7-pin. In caso di necessità, si prega di aggiungere tale nota al momento dell'ordine.
El producto también está disponible con un conector WAŚ de 7 pines. En caso de tal necesidad, por favor ponga una nota a la hora de hacer el pedido.

## carico / carga

„Carico" incorporato per l'indicatore di direzione e la funzione di frenatura.
„Carga" incorporada para indicador de dirección y función de frenado.

fanale posteriore
lámpara multifunción trasera
IP56 or IP68

# W170DD W171DD

**W44** è la luce di posizione laterale supplementare
es una luz de posición lateral adicional

**W48** è la luce di contorno frontale e posteriore e di posizione laterale
es una luz de sintonización delantera y trasera y una luz de posición lateral

## Paralumi per lampade W170 e W171 /
## Pantallas para luces W170 y W171

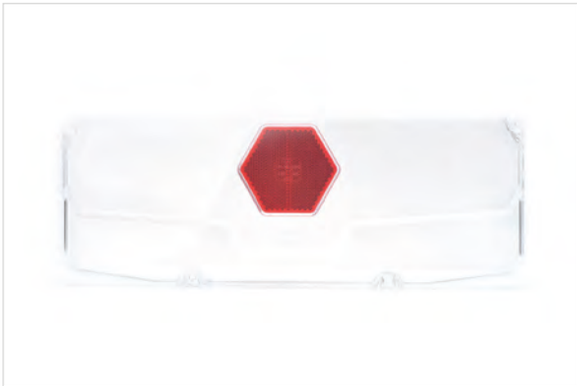

# W179

fanale ingombro

lámpara multifunción trasera

IP66/68

E 20

| numero di catalogo<br>Nº de catálogo | immagine<br>imagen | cavo<br>cable | sorgente luminosa<br>fuente de luz | lato di montaggio<br>lado del montaje | tensione di lavoro<br>tensión de trabajo | luce di stop<br>luz de freno | luce di posizione<br>luz de posición | catarifrangente<br>reflectante | pz.<br>pcs |
|---|---|---|---|---|---|---|---|---|---|
| **1251** | | 22cm YLY-S | LED | UNIVERSAL | 12V \| 24V | ● | ● | ● | 50 |

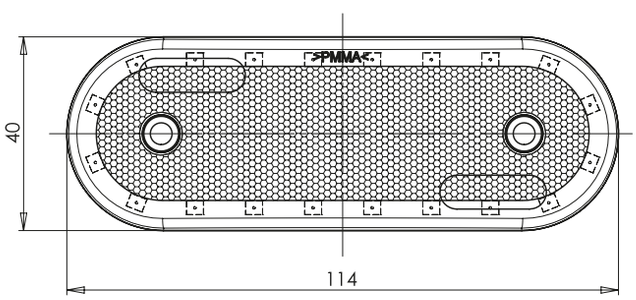


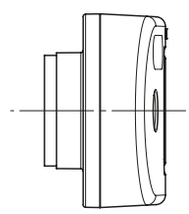

LAMPA W POŁOŻENIU PIONOWYM
THE LAMP IN A VERTICALL POSITION

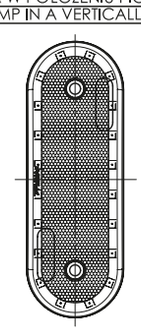

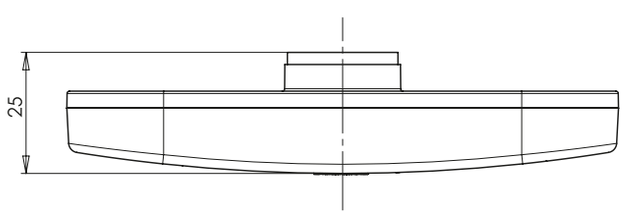


WERSJA MOCOWANIA I
MOUNTING VERSION I

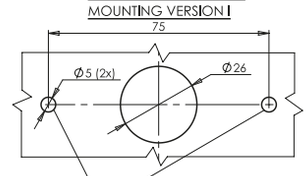


OTWORY W NADWOZIU DO MOCOWANIA
OPENINGS IN THE CARRIAGE TO FIX

fanale posteriore
lámpara multifunción trasera
IP66/68

# W184DD W185DD

## W184

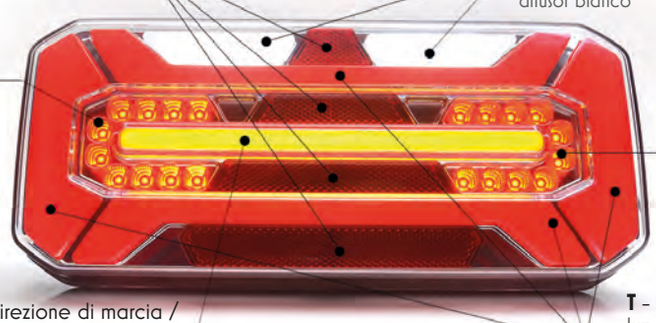


| funzioni / funciones | tensione e opzioni / tensión y opciones | lato di montaggio / lado del montaje | W184 cavo / cable | W184 TYCO | W184 Schlemmer | W184 WAS7 |
|---|---|---|---|---|---|---|
| 5 T/S/I/F/R | 12V/24 | sinistra / izquierda | 1266 L | 1266 L TYCO | 1266 L SCHL | 1266 L WAS7 |
| | | destra / derecha | 1268 P | 1268 P TYCO | 1268 P SCHL | 1268 P WAS7 |
| | 12V + carico / carga | sinistra / izquierda | 1266 L O12 | x | x | x |
| | | destra / derecha | 1268 P O12 | x | x | x |
| | 24V + carico / carga | sinistra / izquierda | 1266 L O24 | x | x | x |
| | | destra / derecha | 1268 P O24 | x | x | x |
| 5 T/S/I/F/R + luce di posizione laterale / luz de posición lateral | 12V/24 | sinistra / izquierda | 1267 L | 1267 L TYCO | 1267 L SCHL | 1267 L WAS7 |
| | | destra / derecha | 1269 P | 1269 P TYCO | 1269 P SCHL | 1269 P WAS7 |
| | 12V + carico / carga | sinistra / izquierda | 1267 L O12 | x | x | x |
| | | destra / derecha | 1269 P O12 | x | x | x |
| | 24V + carico / carga | sinistra / izquierda | 1267 L O24 | x | x | x |
| | | destra / derecha | 1269 P O24 | x | x | x |
| 5 T/S/I/F/R + LPS | 12V/24 | sinistra / izquierda | 1270 L | 1270 L TYCO | 1270 L SCHL | 1270 L WAS7 |
| | | destra / derecha | 1272 P | 1272 P TYCO | 1272 P SCHL | 1272 P WAS7 |
| | 12V + carico / carga | sinistra / izquierda | 1270 L O12 | x | x | x |
| | | destra / derecha | 1272 P O12 | x | x | x |
| | 24V + carico / carga | sinistra / izquierda | 1270 L O24 | x | x | x |
| | | destra / derecha | 1272 P O24 | x | x | x |
| 5 T/S/I/F/R + luce di posizione laterale / luz de posición lateral + LPS | 12V/24 | sinistra / izquierda | 1271 L | 1271 L TYCO | 1271 L SCHL | 1271 L WAS7 |
| | | destra / derecha | 1273 P | 1273 P TYCO | 1273 P SCHL | 1273 P WAS7 |
| | 12V + carico / carga | sinistra / izquierda | 1271 L O12 | x | x | x |
| | | destra / derecha | 1273 P O12 | x | x | x |
| | 24V + carico / carga | sinistra / izquierda | 1271 L O24 | x | x | x |
| | | destra / derecha | 1273 P O24 | x | x | x |

# W184DD W185DD

fanale posteriore
lámpara multifunción trasera
IP66/68

## W184DD

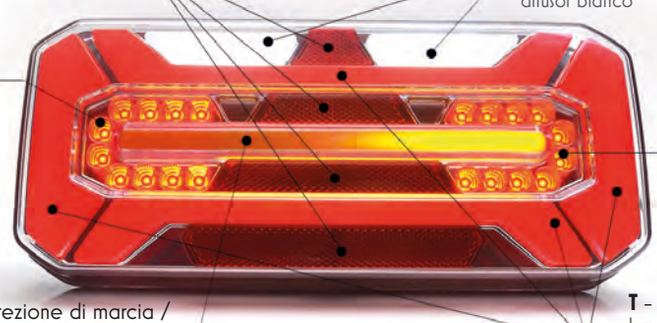


| funzioni / funciones | tensione e opzioni / tensión y opciones | lato di montaggio / lado del montaje | W184DD cavo / cable | TYCO | Schlemmer | WAS7 |
|---|---|---|---|---|---|---|
| 5 T/S/I/F/R | 12V/24 | sinistra / izquierda | 1278 DD L | 1278 DD L TYCO | 1278 DD L SCHL | 1278 DD L WAS7 |
| | | destra / derecha | 1280 DD P | 1280 DD P TYCO | 1280 DD P SCHL | 1280 DD P WAS7 |
| | 12V + carico / carga | sinistra / izquierda | 1278 DD L O12 | x | x | x |
| | | destra / derecha | 1280 DD P O12 | x | x | x |
| | 24V + carico / carga | sinistra / izquierda | 1278 DD L O24 | x | x | x |
| | | destra / derecha | 1280 DD P O24 | x | x | x |
| 5 T/S/I/F/R + luce di posizione laterale / luz de posición lateral | 12V/24 | sinistra / izquierda | 1279 DD L | 1279 DD L TYCO | 1279 DD L SCHL | 1279 DD L WAS7 |
| | | destra / derecha | 1281 DD P | 1281 DD P TYCO | 1281 DD P SCHL | 1281 DD P WAS7 |
| | 12V + carico / carga | sinistra / izquierda | 1279 DD L O12 | x | x | x |
| | | destra / derecha | 1281 DD P O12 | x | x | x |
| | 24V + carico / carga | sinistra / izquierda | 1279 DD L O24 | x | x | x |
| | | destra / derecha | 1281 DD P O24 | x | x | x |
| 5 T/S/I/F/R + LPS | 12V/24 | sinistra / izquierda | 1282 DD L | 1282 DD L TYCO | 1282 DD L SCHL | 1282 DD L WAS7 |
| | | destra / derecha | 1284 DD P | 1284 DD P TYCO | 1284 DD P SCHL | 1284 DD P WAS7 |
| | 12V + carico / carga | sinistra / izquierda | 1282 DD L O12 | x | x | x |
| | | destra / derecha | 1284 DD P O12 | x | x | x |
| | 24V + carico / carga | sinistra / izquierda | 1282 DD L O24 | x | x | x |
| | | destra / derecha | 1284 DD P O24 | x | x | x |
| 5 T/S/I/F/R + luce di posizione laterale / luz de posición lateral + LPS | 12V/24 | sinistra / izquierda | 1283 DD L | 1283 DD L TYCO | 1283 DD L SCHL | 1283 DD L WAS7 |
| | | destra / derecha | 1285 DD P | 1285 DD P TYCO | 1285 DD P SCHL | 1285 DD P WAS7 |
| | 12V + carico / carga | sinistra / izquierda | 1283 DD L O12 | x | x | x |
| | | destra / derecha | 1285 DD P O12 | x | x | x |
| | 24V + carico / carga | sinistra / izquierda | 1283 DD L O24 | x | x | x |
| | | destra / derecha | 1285 DD P O24 | x | x | x |

fanale posteriore
lámpara multifunción trasera
IP66/68

# W184DD W185DD

## Dati tecnici / Datos técnicos

| | |
|---|---|
| omologazioni / homologaciones: | E20, R10, R23, R7, R6, R38, R3, R4, R91 |
| peso della lampada / peso de la luz: | 1,3kg |
| classe IP / clase de IP: | IP 66/68 |

| pz. /pcs |
|---|
| 10 |

| Potenza assorbita / El consumo de energía | 12V | 24V |
|---|---|---|
| luce di posizione posteriore / luz de posición: | 1,3W | 2,5W |
| luce di posizione laterale / luz de posición lateral | 0,3W | 0,6W |
| luce di stop / luz de freno: | 1,3W | 1,3W |
| luce indicatore della direzione di marcia / luz en dirección a la conducción | 10,8W | 10,8W |
| luce dinamica dell'indicatore della direzione di marcia / luz indicadora de dirección dinámica: | 10,6W | 10,6W |
| luce di retromarcia / luz de marcha atrás: | 4,5W | 4,5W |
| luce fendinebbia / luz de niebla: | 1,6W | 1,6W |
| illuminazione laterale della targa / iluminación del panel lateral | 0,8W | 1,5W |

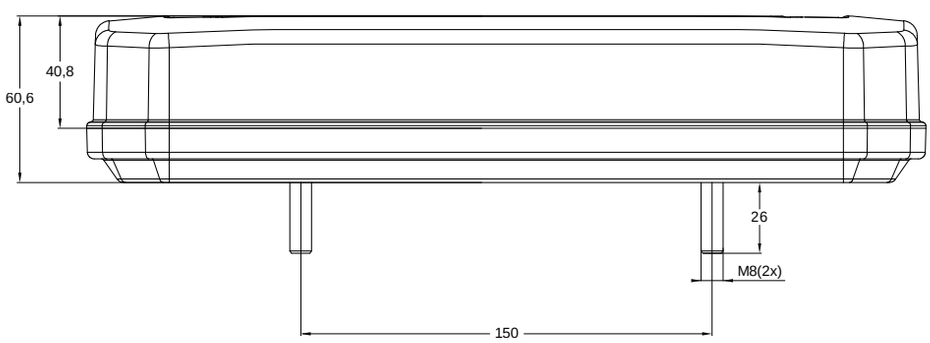


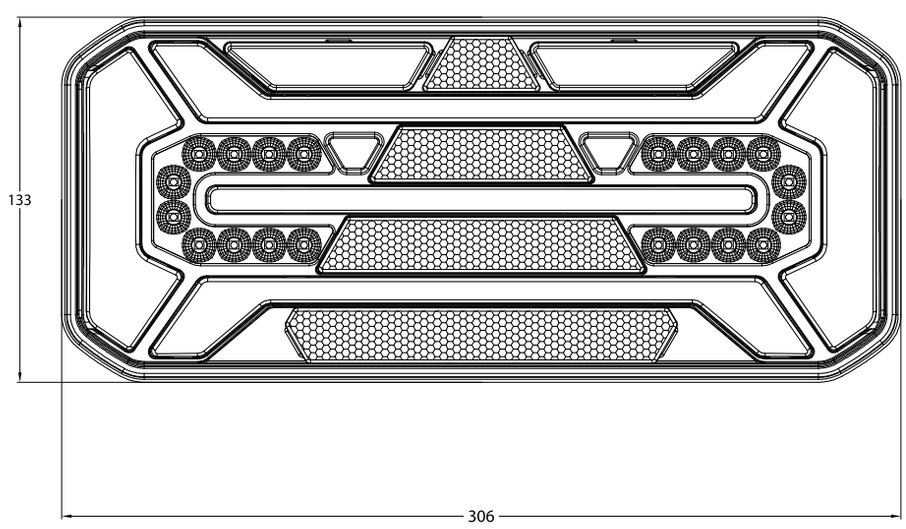


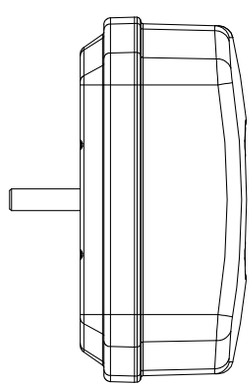

# W184DD W185DD

fanale posteriore
lámpara multifunción trasera
IP66/68

## W185

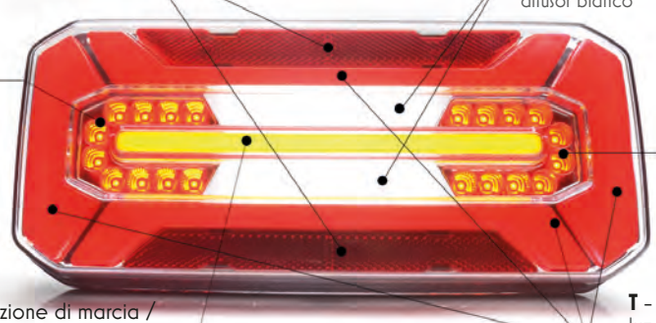


| funzioni / funciones | tensione e opzioni / tensión y opciones | lato di montaggio / lado del montaje | W185 cavo / cable | W185 TYCO | W185 Schlemmer | W185 WAS7 |
|---|---|---|---|---|---|---|
| **5** T/S/I/F/R | 12V/24 | uniwersal | 1290 L/P | 1290 L/P TYCO | 1290 L/P SCHL | 1290 L/P WAS7 |
| | 12V + carico / carga | uniwersal | 1290 L/P O12 | x | x | x |
| | 24V + carico / carga | uniwersal | 1290 L/P O24 | x | x | x |
| **5** T/S/I/F/R + luce di posizione laterale / luz de posición lateral | 12V/24 | uniwersal | 1291 L/P | 1291 L/P TYCO | 1291 L/P SCHL | 1291 L/P WAS7 |
| | 12V + carico / carga | uniwersal | 1291 L/P O12 | x | x | x |
| | 24V + carico / carga | uniwersal | 1291 L/P O24 | x | x | x |
| **5** T/S/I/F/R + LPD | 12V/24 | sinistra / izquierda | 1294 L | 1294 L TYCO | 1294 L SCHL | 1294 L WAS7 |
| | | destra / derecha | 1296 P | 1296 P TYCO | 1296 P SCHL | 1296 P WAS7 |
| | 12V + carico / carga | sinistra / izquierda | 1294 L O12 | x | x | x |
| | | destra / derecha | 1296 P O12 | x | x | x |
| | 24V + carico / carga | sinistra / izquierda | 1294 L O24 | x | x | x |
| | | destra / derecha | 1296 P O24 | x | x | x |
| **5** T/S/I/F/R + luce di posizione laterale / luz de posición lateral + LPD | 12V/24 | sinistra / izquierda | 1295 L | 1295 L TYCO | 1295 L SCHL | 1295 L WAS7 |
| | | destra / derecha | 1297 P | 1297 P TYCO | 1297 P SCHL | 1297 P WAS7 |
| | 12V + carico / carga | sinistra / izquierda | 1295 L O12 | x | x | x |
| | | destra / derecha | 1297 P O12 | x | x | x |
| | 24V + carico / carga | sinistra / izquierda | 1295 L O24 | x | x | x |
| | | destra / derecha | 1297 P O24 | x | x | x |

fanale posteriore
lámpara multifunción trasera
IP66/68

# W184DD W185DD

## W185DD

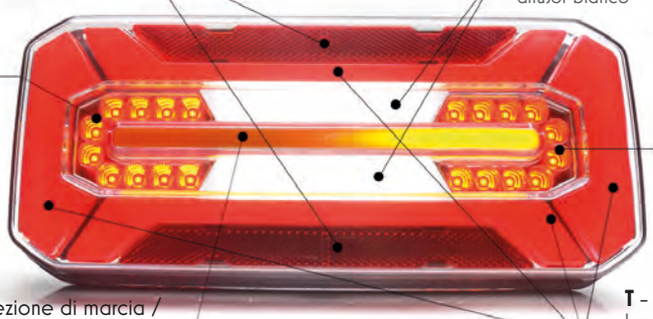


| funzioni / funciones | tensione e opzioni / tensión y opciones | lato di montaggio / lado del montaje | W185 cavo / cable | W185 TYCO | W185 Schlemmer | W185 WAS7 |
|---|---|---|---|---|---|---|
| **5** T/S/I/F/R | 12V/24 | uniwersal | 1298 DD L/P | 1298 DD L/P TYCO | 1298 DD L/P SCHL | 1298 DD L/P WAS7 |
| | 12V + carico / carga | uniwersal | 1298 DD L O12 | x | x | x |
| | 24V + carico / carga | uniwersal | 1298 DD L O24 | x | x | x |
| **5** T/S/I/F/R + luce di posizione laterale / luz de posición lateral | 12V/24 | uniwersal | 1299 DD L/P | 1299 DD L/P TYCO | 1299 DD L/P SCHL | 1299 DD L/P WAS7 |
| | 12V + carico / carga | uniwersal | 1299 DD L/P O12 | x | x | x |
| | 24V + carico / carga | uniwersal | 1299 DD L/P O24 | x | x | x |
| **5** T/S/I/F/R + LPD | 12V/24 | sinistra / izquierda | 1302 DD L | 1302 DD L TYCO | 1302 DD L SCHL | 1302 DD L WAS7 |
| | | destra / derecha | 1304 DD P | 1304 DD P TYCO | 1304 DD P SCHL | 1304 DD P WAS7 |
| | 12V + carico / carga | sinistra / izquierda | 1302 DD L O12 | x | x | x |
| | | destra / derecha | 1304 DD P O12 | x | x | x |
| | 24V + carico / carga | sinistra / izquierda | 1302 DD L O24 | x | x | x |
| | | destra / derecha | 1304 DD P O24 | x | x | x |
| **5** T/S/I/F/R + luce di posizione laterale / luz de posición lateral + LPD | 12V/24 | sinistra / izquierda | 1303 DD L | 1303 DD L TYCO | 1303 DD L SCHL | 1303 DD L WAS7 |
| | | destra / derecha | 1305 DD P | 1305 DD P TYCO | 1305 DD P SCHL | 1305 DD P WAS7 |
| | 12V + carico / carga | sinistra / izquierda | 1303 DD L O12 | x | x | x |
| | | destra / derecha | 1305 DD P O12 | x | x | x |
| | 24V + carico / carga | sinistra / izquierda | 1303 DD L O24 | x | x | x |
| | | destra / derecha | 1305 DD P O24 | x | x | x |

# W184DD W185DD

fanale posteriore
lámpara multifunción trasera
IP66/68

## Dati tecnici / Datos técnicos

| | |
|---|---|
| omologazioni / homologaciones: | E20, R10, R23, R7, R6, R38, R3, R4, R91 |
| peso della lampada / peso de la luz: | 1,3kg |
| classe IP / clase de IP: | IP 66/68 |

pz. /pcs
10

| Potenza assorbita / El consumo de energía | 12V | 24V |
|---|---|---|
| luce di posizione posteriore / luz de posición: | 1,3W | 2,5W |
| luce di posizione laterale / luz de posición lateral | 0,3W | 0,6W |
| luce di stop / luz de freno: | 1,3W | 1,3W |
| luce indicatore della direzione di marcia / luz en dirección a la conducción | 10,8W | 10,8W |
| luce dinamica dell'indicatore della direzione di marcia / luz indicadora de dirección dinámica: | 10,6W | 10,6W |
| luce di retromarcia / luz de marcha atrás: | 4,5W | 4,5W |
| luce fendinebbia / luz de niebla: | 1,6W | 1,6W |
| illuminazione inferiore della targa / iluminación de la placa de la matrícula inferior | 0,8W | 1,5W |

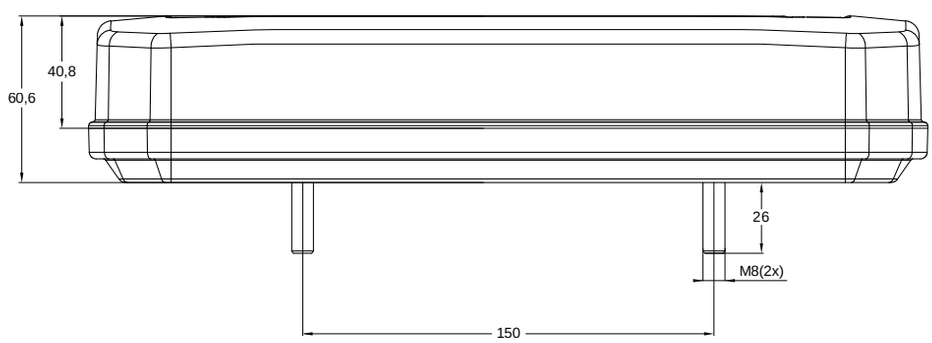


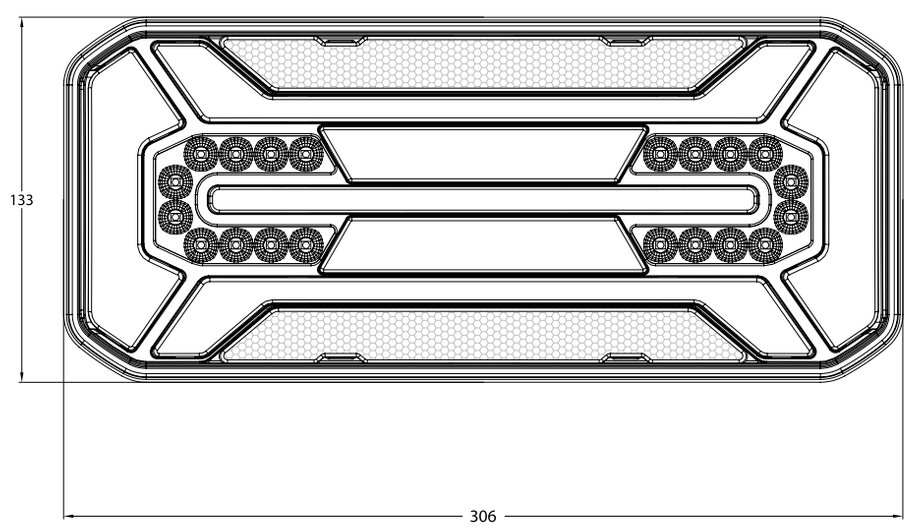


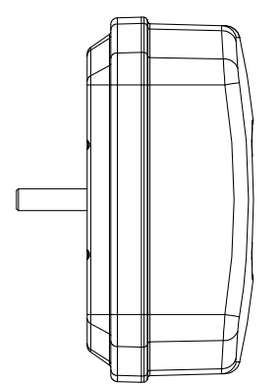

fanale posteriore
lámpara multifunción trasera
IP66/68

# W184DD W185DD



Lampade disponibili in 4 varianti di collegamento e con carico dell'indicatore di direzione /
Las luces disponibles en 4 variantes de conexión y con luz indicadora

## cavo normale / alambre ordinario

200cm YLY-S 6x0,75mm²

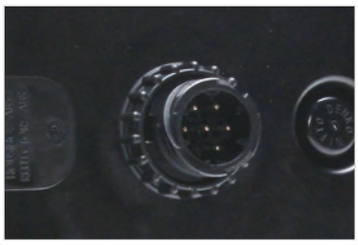

## connettore TYCO / conector TYCO

Questo prodotto è disponibile anche con connettore TYCO. In caso di necessità, si prega di indicare nel commento al momento dell'ordine.
El producto también está disponible con un conector TYCO. En caso de tal necesidad, por favor ponga una nota a la hora de hacer el pedido.

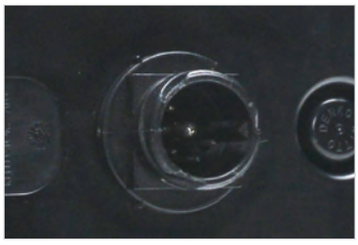

## connettore Schlemmer / conector Schlemmer

Questo prodotto è disponibile anche con connettore Schlemmer. Tutti i prodotti con connettore Schlemmer sono contrassegnati con la lettera „SCHL" nel numero di catalogo. Quando si effettua un ordine, bisogna di ricordare di selezionare un prodotto con il corretto conduttore di corrente.
Este producto también está disponible con un conector Schlemmer. Todos los productos con un conector Schlemmer están marcados con la letra „SCHL" en el número de catálogo. Al realizar un pedido, recuerde elegir un producto con la toma de corriente adecuada para usted.

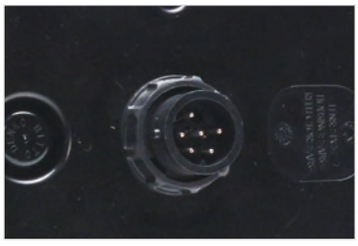

## connettore WAŚ di 7 pin / Conector de 7 pines WAŚ

Il prodotto è disponibile anche con connettore WAŚ 7-pin. In caso di necessità, si prega di aggiungere tale nota al momento dell'ordine.
El producto también está disponible con un conector WAŚ de 7 pines. En caso de tal necesidad, por favor ponga una nota a la hora de hacer el pedido.

## carico / carga

„Carico" incorporato per l'indicatore di direzione e la funzione di frenatura.
„Carga" incorporada para indicador de dirección y función de frenado.

# W187DD

## fanale posteriore motrice
## lámpara multifunción trasera
IP66/68

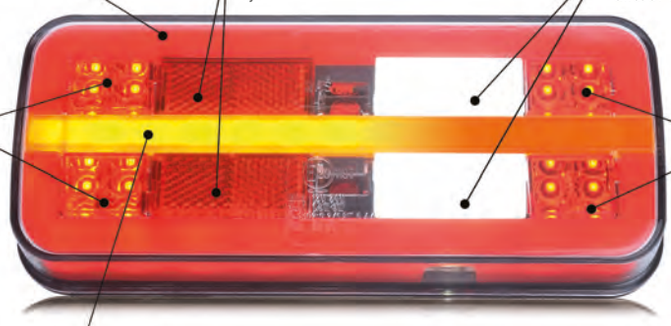


| funzioni / funciones | illuminazione di targa / matriz de iluminación | lato di montaggio lado del montaje | W187 cavo / cable | W187 carico / carga 12V | W187 carico / carga 24V | W187DD cavo / cable | W187DD carico / carga 12V | W187DD carico / carga 24V |
|---|---|---|---|---|---|---|---|---|
| **5** T/S/I/F/R | LPS | uniwersal | 1310 L/P | 1310 L/P O12 | 1310 L/P O24 | 1322 DD L/P | 1322 DD L/P O12 | 1322 DD L/P O24 |
| | mancanza / falta | | 1312 L/P | 1312 L/P O12 | 1312 L/P O24 | 1324 DD L/P | 1324 DD L/P O12 | 1324 DD L/P O24 |
| **4** T/S/I/F | LPS | | 1313 L/P | 1313 L/P O12 | 1313 L/P O24 | 1325 DD L/P | 1325 DD L/P O12 | 1325 DD L/P O24 |
| | mancanza / falta | | 1315 L/P | 1315 L/P O12 | 1315 L/P O24 | 1327 DD L/P | 1327 DD L/P O12 | 1327 DD L/P O24 |
| **4** T/S/I/R | LPS | | 1316 L/P | 1316 L/P O12 | 1316 L/P O24 | 1328 DD L/P | 1328 DD L/P O12 | 1328 DD L/P O24 |
| | mancanza / falta | | 1318 L/P | 1318 L/P O12 | 1318 L/P O24 | 1330 DD L/P | 1330 DD L/P O12 | 1330 DD L/P O24 |
| **3** T/S/I | LPS | | 1319 L/P | 1319 L/P O12 | 1319 L/P O24 | 1331 DD L/P | 1331 DD L/P O12 | 1331 DD L/P O24 |
| | mancanza / falta | | 1321 L/P | 1321 L/P O12 | 1321 L/P O24 | 1333 DD L/P | 1333 DD L/P O12 | 1333 DD L/P O24 |

## Dati tecnici / Datos técnicos

| | |
|---|---|
| omologazioni / homologaciones: | R10, R7, R6, R38, R3, R4, R23 |
| peso della lampada / peso de la luz: | 0,62kg |
| classe IP / clase de IP: | IP 66/68 |

pz. /pcs
15

| Potenza assorbita / El consumo de energía | 12V | 24V | 12V | 24V | 12V | 24V | 12V | 24V |
|---|---|---|---|---|---|---|---|---|
| il numero di lampade / cantidad de luces | 3 | | 4 | | | | 5 | |
| funzioni / características | T/S/I | | T/S/I/R | | T/S/I/F | | T/S/I/R/F | |
| luce di posizione posteriore / luz de posición: | 1,9W | 4,4W | 1,9W | 4,4W | 1,9W | 4,4W | 1,9W | 4,4W |
| luce di posizione posteriore da LPS / luz de posición de LPS: | 2,9W | 5,1W | 2,9W | 5,1W | 2,9W | 5,1W | 2,9W | 5,1W |
| luce di stop / luz de freno: | 3,3W | 4,9W | 2,4W | 4,0W | 2,4W | 4,0W | 3,5W | 4,9W |
| luce indicatore della direzione di marcia / luz en dirección a la conducción | 4,3W | 3,9W | 4,3W | 3,9W | 4,3W | 3,9W | 4,3W | 3,9W |
| luce dinamica dell'indicatore della direzione di marcia / luz indicadora de dirección dinámica: | 4,8W | 5,1W | 4,8W | 5,1W | 4,8W | 5,1W | 4,8W | 5,1W |
| luce di retromarcia / luz de marcha atrás: | | | 3,4W | 4,0W | | | 3,4W | 4,0W |
| luce fendinebbia / luz de niebla: | | | | | 1,65W | 2,2W | 1,65W | 2,2W |

fanale posteriore motrice
lámpara multifunción trasera
IP66/68

# W187DD

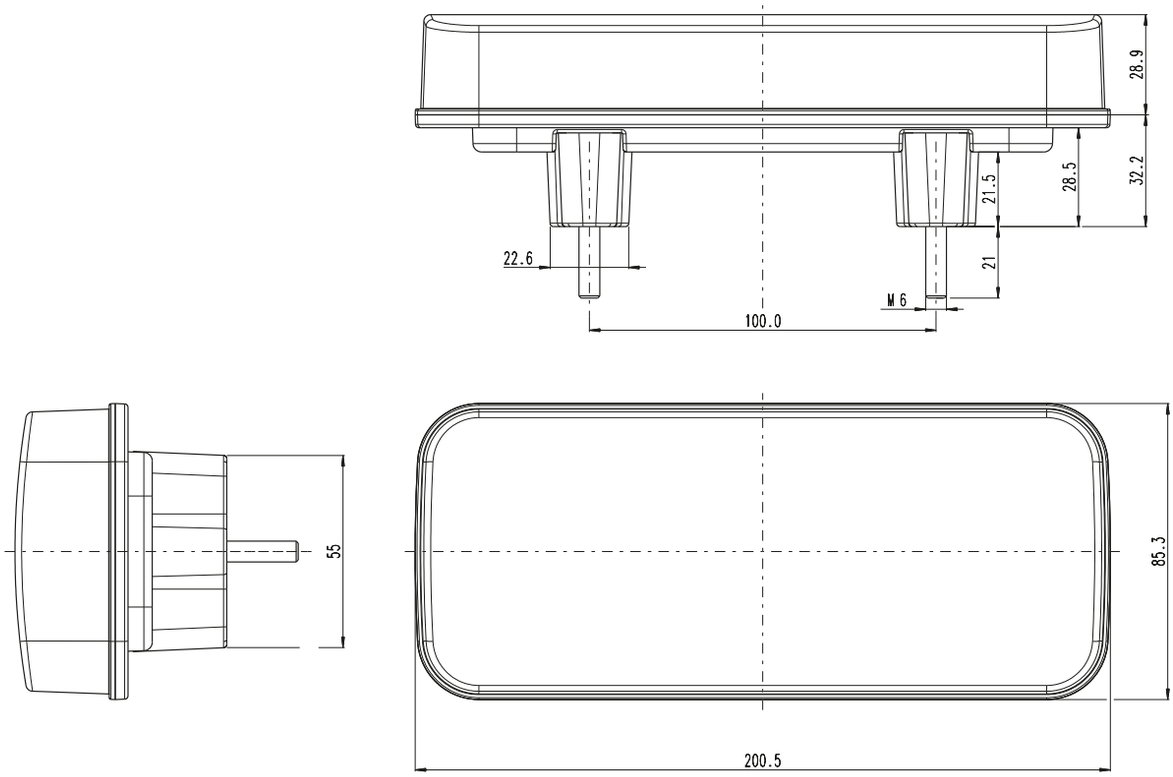


Lampade disponibili in 3 varianti di collegamento e con carico dell'indicatore di direzione /
Las luces disponibles en 3 variantes de conexión y con luz indicadora

## cavo normale / alambre ordinario

5 luci / 5 luces: 200cm YLY-S 6x0,75mm²
4 luci / 4 luces: 200cm YLY-S 5x0,75mm²
3 luci / 3 luces: 200cm YLY-S 4x0,75mm²

## carico / carga

Modulo di carico della luce di direzione della marcia 12V o 24V è attaccato alla lampada da una connessione speciale sotto forma di connettore Superseal
La dirección de 12V o 24V del módulo de carga ligera está conectada a la lámpara a través de un terminal especial con un conector Superseal.

senza illuminazione laterale di targa /
sin iluminación del panel lateral

con illuminazione laterale di targa /
con iluminación del panel lateral

# W191DD W192 W193DD

fanale posteriore rotondo multifunzione / lámpara multifun-
ción trasera
IP66/68

E 20

| numero di catalogo<br>Nº de catálogo | tipo<br>tipo | immagine<br>imagen | cavo<br>cable | sorgente luminosa<br>fuente de luz | lato di montaggio<br>lado del montaje | tensione di lavoro<br>tensión de trabajo | luce di stop<br>luz de freno | luce di posizione<br>luz de posición | luce di retromarcia<br>luz de marcha atrás | luce fendinebbia<br>luz de niebla | intermittente<br>intermitente | indicatore di direzione dinamico<br>intermitente dinámico | pz.<br>pcs |
|---|---|---|---|---|---|---|---|---|---|---|---|---|---|
| **1350** | W191 | | 200cm YLY-S 4x0,5mm² | LED | UNIVERSAL | 12V/24V | ● | ● | | | ● | | 10 |
| **1350 012** | W191 | | 200cm YLY-S 4x0,5mm² | LED | UNIVERSAL | 12V | ● | ● | | | ● | | 6 |
| **1350 024** | W191 | | 200cm YLY-S 4x0,5mm² | LED | UNIVERSAL | 24V | ● | ● | | | ● | | 6 |
| **1351** | W192 | | 200cm YLY-S 4x0,5mm² | LED | UNIVERSAL | 12V/24V | | ● | ● | ● | | | 10 |
| **1352** | W193 | | 200cm YLY-S 6x0,5mm² | LED | UNIVERSAL | 12V/24V | ● | ● | ● | ● | ● | | 10 |
| **1352 012** | W193 | | 200cm YLY-S 6x0,5mm² | LED | UNIVERSAL | 12V | ● | ● | ● | ● | ● | | 6 |
| **1352 024** | W193 | | 200cm YLY-S 6x0,5mm² | LED | UNIVERSAL | 24V | ● | ● | ● | ● | ● | | 6 |
| **1353DD** | W191DD | | 200cm YLY-S 4x0,5mm² | LED | UNIVERSAL | 12V/24V | ● | ● | | | | ● | 10 |
| **1353DD 012** | W191DD | | 200cm YLY-S 4x0,5mm² | LED | UNIVERSAL | 12V | ● | ● | | | | ● | 6 |
| **1353DD 024** | W191DD | | 200cm YLY-S 4x0,5mm² | LED | UNIVERSAL | 24V | ● | ● | | | | ● | 6 |
| **1354DD L** | W193DD | | 200cm YLY-S 6x0,5mm² | LED | LEFT | 12V/24V | ● | ● | ● | ● | | ● | 10 |
| **1354DD L 012** | W193DD | | 200cm YLY-S 6x0,5mm² | LED | LEFT | 12V | ● | ● | ● | ● | | ● | 6 |

# W191DD W192 W193DD

fanale posteriore rotondo multifunzione / lámpara multifunción trasera

IP66/68

| numero di catalogo<br>Nº de catálogo | tipo<br>tipo | immagine<br>imagen | cavo<br>cable | sorgente luminosa<br>fuente de luz | lato di montaggio<br>lado del montaje | tensione di lavoro<br>tensión de trabajo | luce di stop<br>luz de freno | luce di posizione<br>luz de posición | luce di retromarcia<br>luz de marcha atrás | luce fendinebbia<br>luz de niebla | intermitente<br>intermitente | indicatore di direzione dinamico<br>intermitente dinámico | pz.<br>pcs |
|---|---|---|---|---|---|---|---|---|---|---|---|---|---|
| **1354DD L O24** | W193DD | | 200cm YLY-S 6x0,5mm² | LED | LEFT | 24V | ● | ● | ● | ● | | ● | 6 |
| **1354DD P** | W193DD |  | 200cm YLY-S 6x0,5mm² | LED | RIGHT | 12V/24V | ● | ● | ● | ● | | ● | 10 |
| **1354DD P O12** | W193DD | | 200cm YLY-S 6x0,5mm² | LED | RIGHT | 12V | ● | ● | ● | ● | | ● | 6 |
| **1354DD P O24** | W193DD | | 200cm YLY-S 6x0,5mm² | LED | RIGHT | 24V | ● | ● | ● | ● | | ● | 6 |

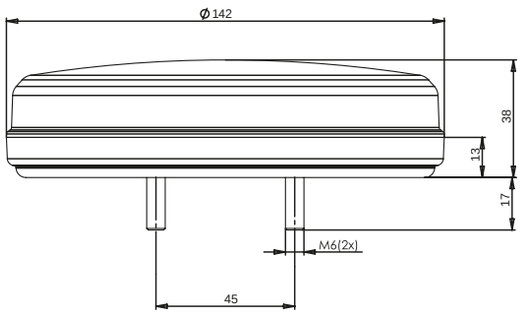


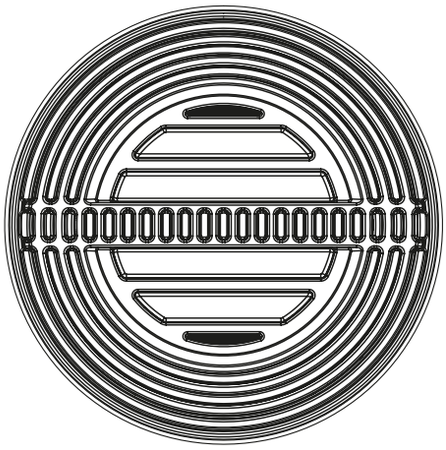

**W191 & W191DD & W192**

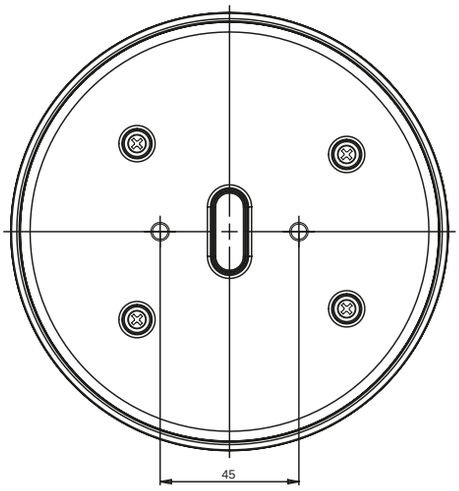

**W193 & W193DD**



más sobre: www.was.eu

# W194DD

fanale posteriore motrice
lámpara multifunción trasera
IP66/68

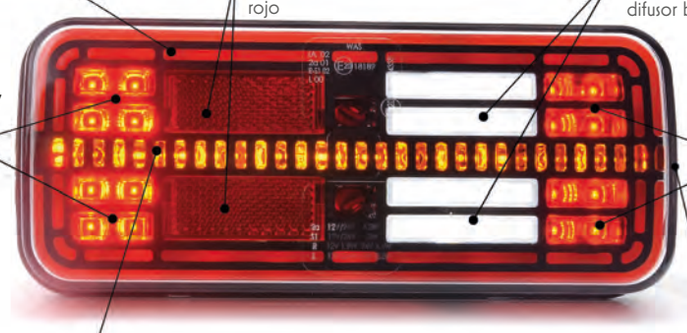


| funzioni / funciones | illuminazione di targa / matriz de iluminación | lato di montaggio lado del montaje | W194 cavo / cable | W194 carico / carga 12V | W194 carico / carga 24V | W194DD cavo / cable | W194DD carico / carga 12V | W194DD carico / carga 24V |
|---|---|---|---|---|---|---|---|---|
| **5** T/S/I/F/R | LPS | uniwersal | 1358 L/P | 1358 L/P O12 | 1358 L/P O24 | 1370 DD L/P | 1370 DD L/P O12 | 1370 DD L/P O24 |
| | mancanza / falta | | 1360 L/P | 1360 L/P O12 | 1360 L/P O24 | 1371 DD L/P | 1371 DD L/P O12 | 1371 DD L/P O24 |
| **4** T/S/I/F | LPS | | 1361 L/P | 1361 L/P O12 | 1361 L/P O24 | 1373 DD L/P | 1373 DD L/P O12 | 1373 DD L/P O24 |
| | mancanza / falta | | 1362 L/P | 1362 L/P O12 | 1362 L/P O24 | 1374 DD L/P | 1374 DD L/P O12 | 1374 DD L/P O24 |
| **4** T/S/I/R | LPS | | 1364 L/P | 1364 L/P O12 | 1364 L/P O24 | 1376 DD L/P | 1376 DD L/P O12 | 1376 DD L/P O24 |
| | mancanza / falta | | 1365 L/P | 1365 L/P O12 | 1365 L/P O24 | 1377 DD L/P | 1377 DD L/P O12 | 1377 DD L/P O24 |
| **3** T/S/I | LPS | | 1367 L/P | 1367 L/P O12 | 1367 L/P O24 | 1379 DD L/P | 1379 DD L/P O12 | 1379 DD L/P O24 |
| | mancanza / falta | | 1368 L/P | 1368 L/P O12 | 1368 L/P O24 | 1380 DD L/P | 1380 DD L/P O12 | 1380 DD L/P O24 |

## Dati tecnici / Datos técnicos

| | |
|---|---|
| omologazioni / homologaciones: | R10, R7, R6, R38, R3, R4, R23 |
| peso della lampada / peso de la luz: | 0,62kg |
| classe IP / clase de IP: | IP 66/68 |

pz. /pcs
15

| Potenza assorbita / El consumo de energía | 12V | 24V | 12V | 24V | 12V | 24V | 12V | 24V |
|---|---|---|---|---|---|---|---|---|
| il numero di lampade / cantidad de luces | 3 | | 4 | | | | 5 | |
| funzioni / características | T/S/I | | T/S/I/R | | T/S/I/F | | T/S/I/R/F | |
| luce di posizione posteriore / luz de posición: | 2,1W | 4,6W | 2,1W | 4,6W | 2,1W | 4,6W | 2,1W | 4,6W |
| luce di posizione posteriore da LPS / luz de posición de LPS: | 2,4W | 5,4W | 2,4W | 5,4W | 2,4W | 5,4W | 2,4W | 5,4W |
| luce di stop / luz de freno: | 4,1W | 5,6W | 2,8W | 4,4W | 2,8W | 4,4W | 4,6W | 6,2W |
| luce indicatore della direzione di marcia / luz en dirección a la conducción | 3,0W | 3,2W | 3,0W | 3,2W | 3,0W | 3,2W | 3,0W | 3,2W |
| luce dinamica dell'indicatore della direzione di marcia / luz indicadora de dirección dinámica: | 4,4W | 4,7W | 4,4W | 4,7W | 4,4W | 4,7W | 4,4W | 4,7W |
| luce di retromarcia / luz de marcha atrás: | | | 3,4W | 4,0W | | | 3,4W | 4,0W |
| luce fendinebbia / luz de niebla: | | | | | 2,2W | 2,8W | 2,2W | 2,8W |
| carico dell'indicatore di direzione / carga del indicador de dirección: | 13,5W | 17,7W | 13,5W | 17,7W | 13,5W | 17,7W | 13,5W | 17,7W |

lfanale posteriore motrice
lámpara multifunción trasera
IP66/68

# W194DD

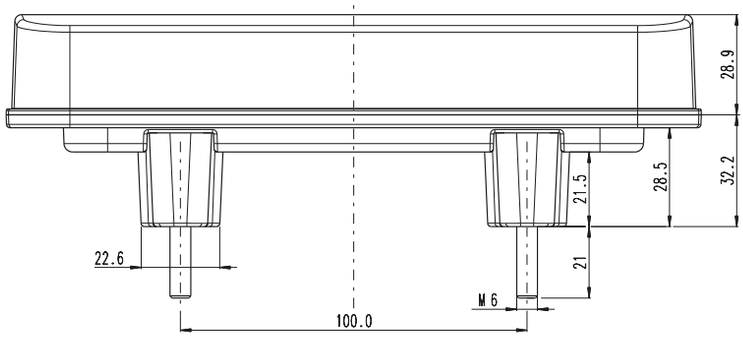


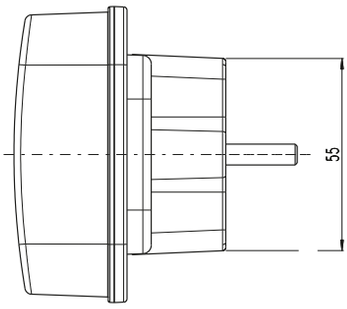


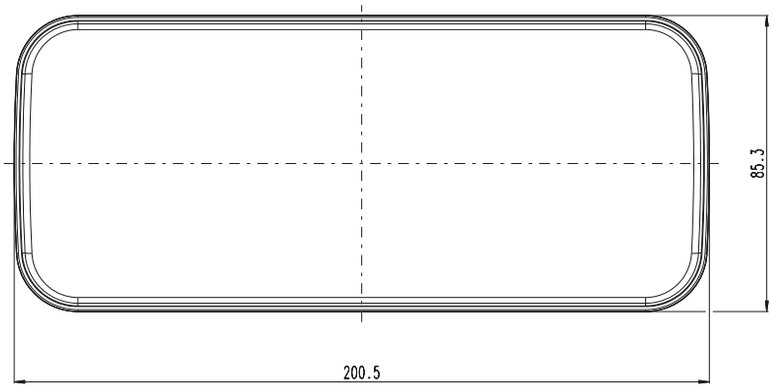


Lampade disponibili in 3 varianti di collegamento e con carico dell'indicatore di direzione /
Las luces disponibles en 3 variantes de conexión y con luz indicadora

## cavo normale / alambre ordinario

5 luci / 5 luces: 200cm YLY-S 6x0,75mm²
4 luci / 4 luces: 200cm YLY-S 5x0,75mm²
3 luci / 3 luces: 200cm YLY-S 4x0,75mm²

## carico / carga

Modulo di carico della luce di direzione della marcia 12V o 24V è attaccato alla lampada da una connessione speciale sotto forma di connettore Superseal
La dirección de 12V o 24V del módulo de carga ligera está conectada a la lámpara a través de un terminal especial con un conector Superseal.

senza illuminazione laterale di targa /
sin iluminación del panel lateral

con illuminazione laterale di targa /
con iluminación del panel lateral

# W205DD

luce di composito posteriore
fanale posteriore motrice
IP6K9K

E 20

| numero di catalogo<br>Nº de catálogo | tipo<br>tipo | immagine<br>imagen | cavo<br>cable | sorgente luminosa<br>fuente de luz | lato di montaggio<br>lado del montaje | tensione di lavoro<br>tensión de trabajo | luce di stop<br>luz de freno | luce di posizione<br>luz de posición | intermittente<br>intermitente | indicatore di direzione dinamico<br>intermitente dinámico | pz.<br>pcs |
|---|---|---|---|---|---|---|---|---|---|---|---|
| **1427 L/P** | W205 | | 200cm YLY-S 4x0,5mm² | LED | UNIVERSAL | 12V/24V | ● | ● | ● | | 6 |
| **1427 L/P 012** | W205 | | 200cm YLY-S 4x0,5mm² | LED | UNIVERSAL | 12V | ● | ● | ● | | 6 |
| **1427 L/P 024** | W205 | | 200cm YLY-S 4x0,5mm² | LED | UNIVERSAL | 24V | ● | ● | ● | | 6 |
| **1432 DD L/P** | W205DD | | 200cm YLY-S 4x0,5mm² | LED | UNIVERSAL | 12V/24V | ● | ● | | ● | 6 |
| **1432 DD L/P 012** | W205DD | | 200cm YLY-S 4x0,5mm² | LED | UNIVERSAL | 12V | ● | ● | | ● | 6 |
| **1432 DD L/P 024** | W205DD | | 200cm YLY-S 4x0,5mm² | LED | UNIVERSAL | 24V | ● | ● | | ● | 6 |

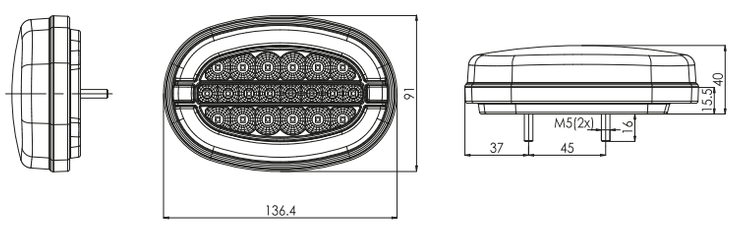


**Sposoby mocowania / mounting methods**

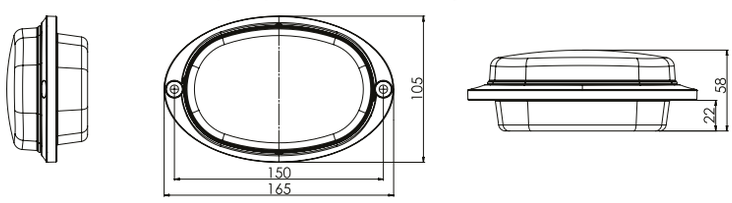


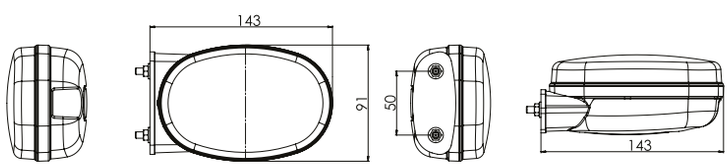

fanale posteriore multifunzione
lámpara multifunción trasera
IP6K9K

# W208DD

E 20

| numero di catalogo<br>Nº de catálogo | tipo<br>tipo | immagine<br>imagen | cavo<br>cable | sorgente luminosa<br>fuente de luz | lato di montaggio<br>lado del montaje | tensione di lavoro<br>tensión de trabajo | luce di stop<br>luz de freno | luce di posizione<br>luz de posición | intermittente<br>intermitente | indicatore di direzione dinamico<br>intermitente dinámico | pz.<br>pcs |
|---|---|---|---|---|---|---|---|---|---|---|---|
| **1435** | W208 | | 200cm YLY-S 4x0,5mm² | LED | UNIVERSAL | 12V/24V | ● | ● | ● | | 6 |
| **1435 012** | W208 | | 200cm YLY-S 4x0,5mm² | LED | UNIVERSAL | 12V/24V | ● | ● | ● | | 6 |
| **1435 024** | W208 | | 200cm YLY-S 4x0,5mm² | LED | UNIVERSAL | 12V/24V | ● | ● | ● | | 6 |
| **1438 DD L** | W208DD | | 200cm YLY-S 4x0,5mm² | LED | UNIVERSAL | 12V/24V | ● | ● | | ● | 6 |
| **1438 DD L 012** | W208DD | | 200cm YLY-S 4x0,5mm² | LED | UNIVERSAL | 12V/24V | ● | ● | | ● | 6 |
| **1438 DD L 024** | W208DD | | 200cm YLY-S 4x0,5mm² | LED | UNIVERSAL | 12V/24V | ● | ● | | ● | 6 |
| **1438 DD P** | W208DD | | 200cm YLY-S 4x0,5mm² | LED | UNIVERSAL | 12V/24V | ● | ● | | ● | 6 |
| **1438 DD P 012** | W208DD | | 200cm YLY-S 4x0,5mm² | LED | UNIVERSAL | 12V/24V | ● | ● | | ● | 6 |
| **1438 DD P 024** | W208DD | | 200cm YLY-S 4x0,5mm² | LED | UNIVERSAL | 12V/24V | ● | ● | | ● | 6 |

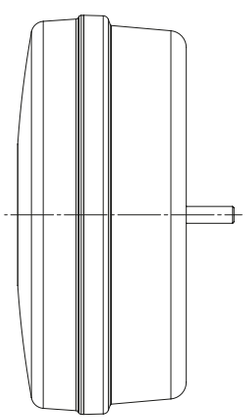

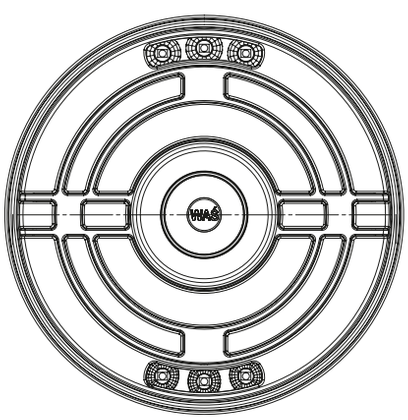

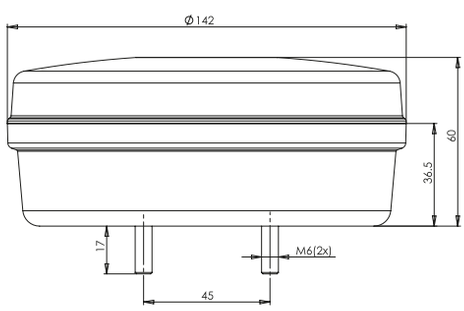




más sobre: www.was.eu

# W209

fanale posteriore multifunzione
lámpara multifunción trasera
IP6K9K

E 20

| numero di catalogo<br>Nº de catálogo | tipo<br>tipo | immagine<br>imagen | cavo<br>cable | sorgente luminosa<br>fuente de luz | lato di montaggio<br>lado del montaje | tensione di lavoro<br>tensión de trabajo | luce di posizione<br>luz de posición | luce di retromarcia<br>luz de marcha atrás | luce fendinebbia<br>luz de niebla | pz.<br>pcs |
|---|---|---|---|---|---|---|---|---|---|---|
| **1436** | W209 | | 200cm YLY-S 4x0,5mm² | LED | UNIVERSAL | 12V/24V | ● | ● | ● | 6 |

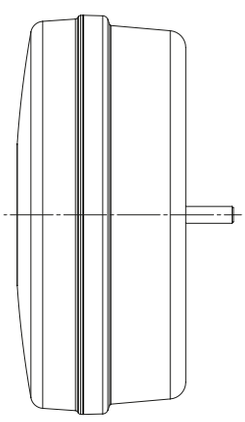

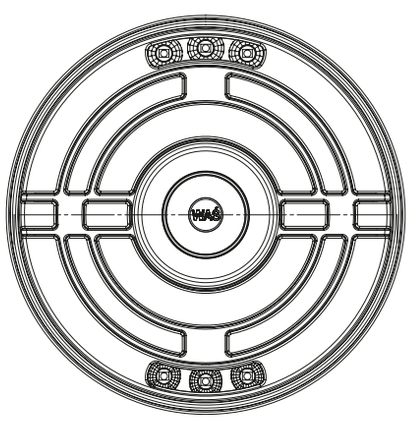

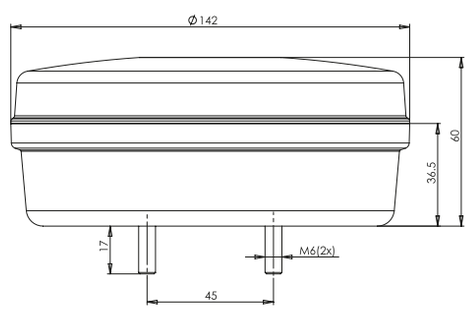

fanale posteriore multifunzione
lámpara multifunción trasera
IP6K9K

# W210DD

E 20

| numero di catalogo<br>Nº de catálogo | tipo<br>tipo | immagine<br>imagen | cavo<br>cable | sorgente luminosa<br>fuente de luz | lato di montaggio<br>lado del montaje | tensione di lavoro<br>tensión de trabajo | luce di stop<br>luz de freno | luce di posizione<br>luz de posición | intermittente<br>intermitente | indicatore di direzione dinamico<br>intermitente dinámico | luce di retromarcia<br>luz de marcha atrás | luce fendinebbia<br>luz de niebla | pz.<br>pcs |
|---|---|---|---|---|---|---|---|---|---|---|---|---|---|
| **1437** | W210 | | 200cm YLY-S 6x0,5mm² | LED | UNIVERSAL | 12V/24V | ● | ● | ● | | ● | ● | 6 |
| **1437 012** | W210 | | 200cm YLY-S 6x0,5mm² | LED | UNIVERSAL | 12V/24V | ● | ● | ● | | ● | ● | 6 |
| **1437 024** | W210 | | 200cm YLY-S 6x0,5mm² | LED | UNIVERSAL | 12V/24V | ● | ● | ● | | ● | ● | 6 |
| **1439DD L** | W210DD | | 200cm YLY-S 6x0,5mm² | LED | UNIVERSAL | 12V/24V | ● | ● | | ● | ● | ● | 6 |
| **1439DD L 012** | W210DD | | 200cm YLY-S 6x0,5mm² | LED | UNIVERSAL | 12V/24V | ● | ● | | ● | ● | ● | 6 |
| **1439DD L 024** | W210DD | | 200cm YLY-S 6x0,5mm² | LED | UNIVERSAL | 12V/24V | ● | ● | | ● | ● | ● | 6 |
| **1439DD P** | W210DD | | 200cm YLY-S 6x0,5mm² | LED | UNIVERSAL | 12V/24V | ● | ● | | ● | ● | ● | 6 |
| **1439DD P 012** | W210DD | | 200cm YLY-S 6x0,5mm² | LED | UNIVERSAL | 12V/24V | ● | ● | | ● | ● | ● | 6 |
| **1439DD P 024** | W210DD | | 200cm YLY-S 6x0,5mm² | LED | UNIVERSAL | 12V/24V | ● | ● | | ● | ● | ● | 6 |

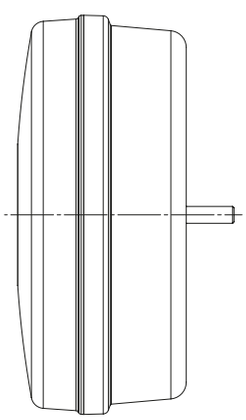

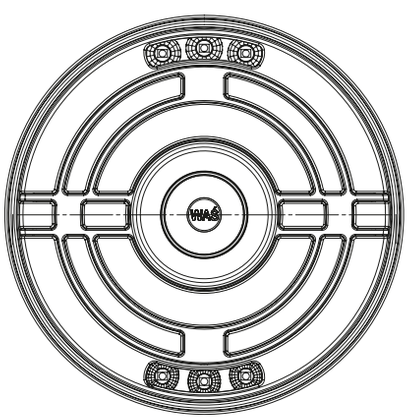

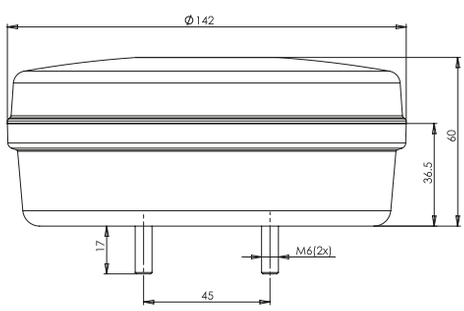


Lampade posteriori combinate
Pilotos traseros combinados

más sobre: **www.was.eu**

# W214

## fanale posteriore motrice
## lámpara multifunción trasera

IP6K9K

E 20

| numero di catalogo<br>Nº de catálogo | tipo<br>tipo | immagine<br>imagen | cavo<br>cable | sorgente luminosa<br>fuente de luz | lato di montaggio<br>lado del montaje | tensione di lavoro<br>tensión de trabajo | luce di posizione<br>luz de posición | luce di retromarcia<br>luz de marcha atrás | luce fendinebbia<br>luz de niebla | pz.<br>pcs |
|---|---|---|---|---|---|---|---|---|---|---|
| **1461** | W214 | | 200cm YLY-S 4x0,5mm² | LED | UNIVERSAL | 12V/24V | ● | ● | ● | 6 |

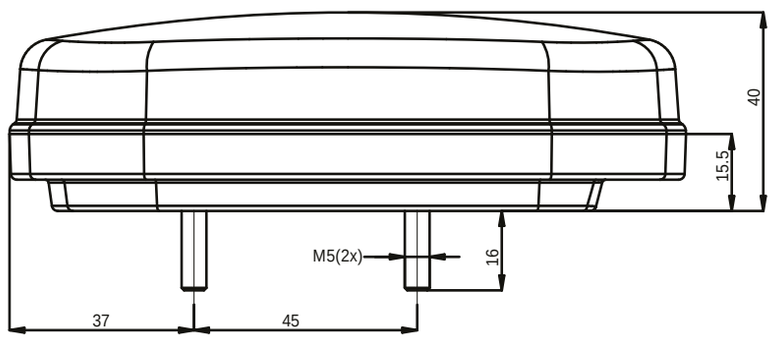


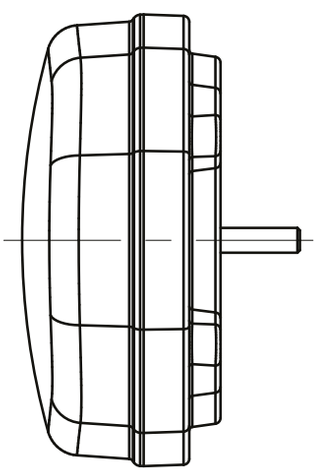

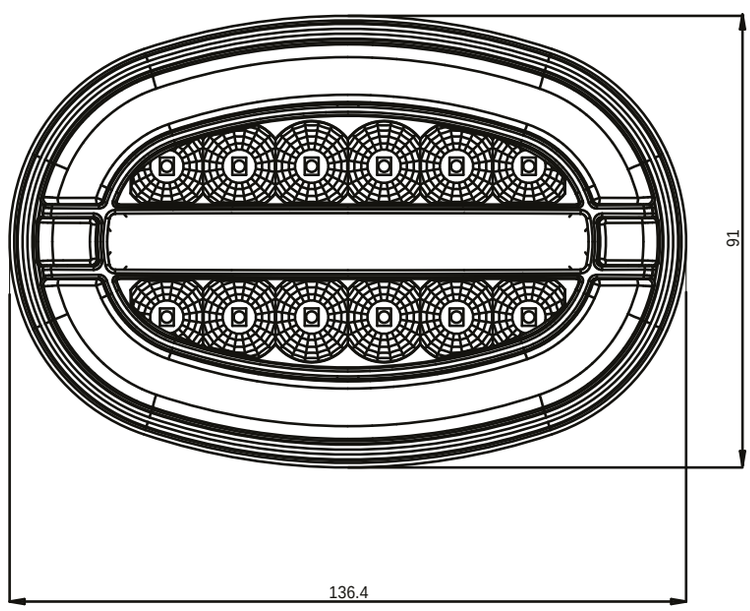

# Note
# Notas

# Lampade frontali combinate

## Faros delanteros combinados

3-funzionale con luce ad effetto neon /
3-funcional con efecto luz de neón **W206**

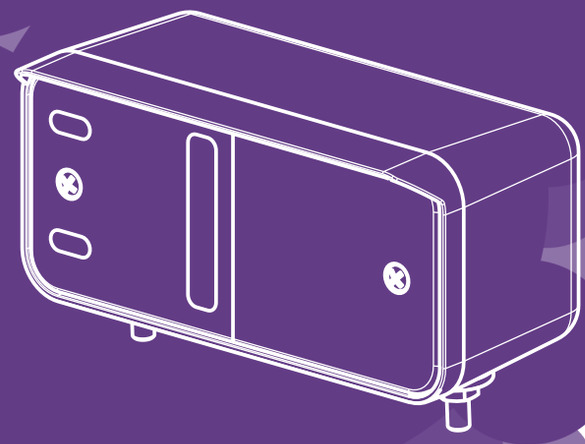

**8** serie di lampade/serie de lámparas
**35** lampade/luces

**WO6L, WO7P**

pagina/página **1**

**W43**

**2**

**WO6DL, WO7DP**

**3**

**WO6DŻL, WO7DŻP**

**4**

**W90**

**5**

**W169**

**6**

**W204DD, W206DD**

**7**

# WO6L, WO7P

proiettore combinato
faros delanteros combinados
IP54

E 20

| numero di catalogo<br>Nº de catálogo | indice<br>índice | immagine<br>imagen | cavo<br>cable | sorgente luminosa<br>fuente de luz | lato di montaggio<br>lado del montaje | tensione di lavoro<br>tensión de trabajo | di posizione<br>posiciones | di direzione di marcia frontali<br>dirección de conducción delantera | di direzione di marcia laterali<br>dirección de conducción lateral | paralume di lampada<br>lente de faro/piloto | pz.<br>pcs |
|---|---|---|---|---|---|---|---|---|---|---|---|
| **42** | WO6L | | | BULB | LEFT | 12V or 24V | ● | ● | ● | | 40 |
| **43** | WO7P | | | BULB | RIGHT | 12V or 24V | ● | ● | ● | | 40 |
| **44** | WO6L<br>WO7P | | | | UNIVERSAL | | | | | ● | 150 |

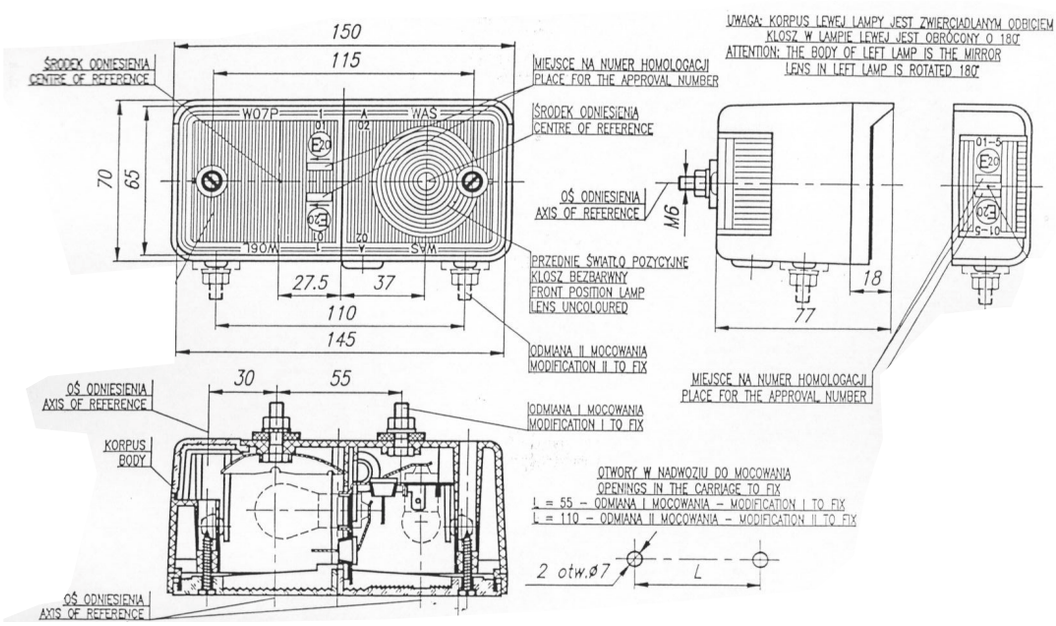

# proiettore combinato
## faros delanteros combinados
IP66/68

# W43

E 20

| | numero di catalogo<br>Nº de catálogo | immagine<br>imagen | cavo<br>cable | sorgente luminosa<br>fuente de luz | lato di montaggio<br>lado del montaje | tensione di lavoro<br>tensión de trabajo | di posizione<br>posiciones | intermittente<br>intermitente | pz.<br>pcs |
|---|---|---|---|---|---|---|---|---|---|
| | **215** | | 38cm LgY-S 0,75mm² | LED | UNIVERSAL | 12V | ● | ● | 24 |
| * | **216** | | 38cm LgY-S 0,75mm² | LED | UNIVERSAL | 24V | ● | ● | 24 |

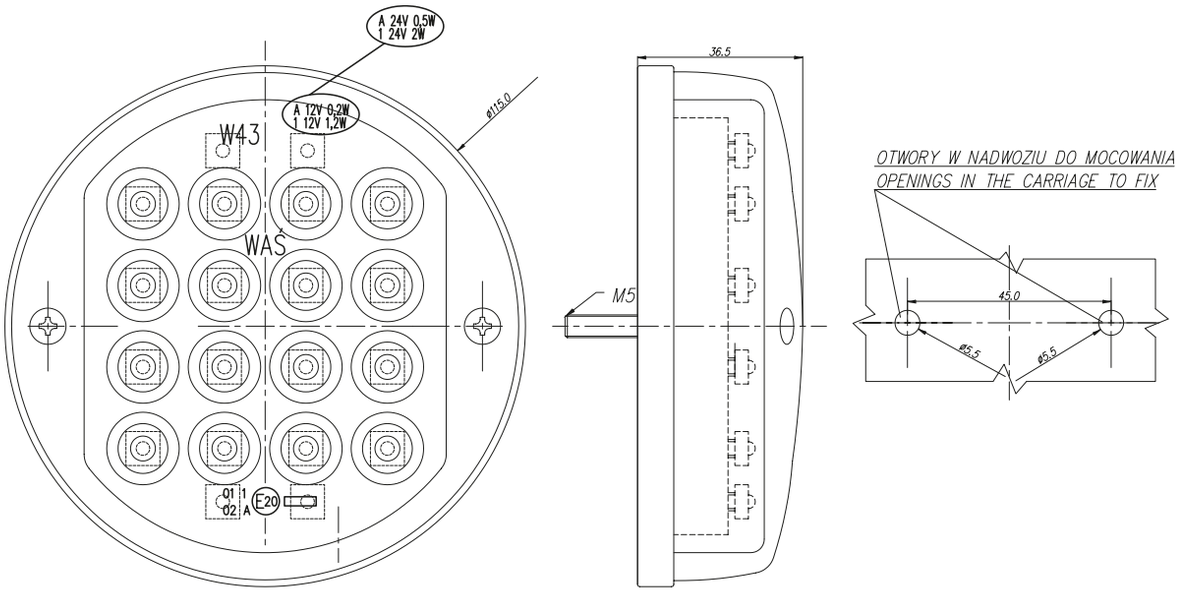


Lampade frontali combinate
Faros delanteros combinados

más sobre: **www.was.eu**

# WO6DL, WO7DP

## proiettore combinato
## faros delanteros combinados

IP66/68

E 20

| numero di catalogo<br>Nº de catálogo | indice<br>índice | immagine<br>imagen | cavo<br>cable | sorgente luminosa<br>fuente de luz | lato di montaggio<br>lado del montaje | tensione di lavoro<br>tensión de trabajo | di posizione<br>posiciones | di direzione di marcia frontali<br>dirección de conducción delantera | di direzione di marcia laterali<br>dirección de conducción lateral | pz.<br>pcs |
|---|---|---|---|---|---|---|---|---|---|---|
| **489** | WO6DL | | 185cm YLY-S 4x0,75mm² | LED | LEFT | 12V-24V | ● | ● | ● | 40 |
| **491** | WO7DP | | 185cm YLY-S 4x0,75mm² | LED | RIGHT | 12V-24V | ● | ● | ● | 40 |

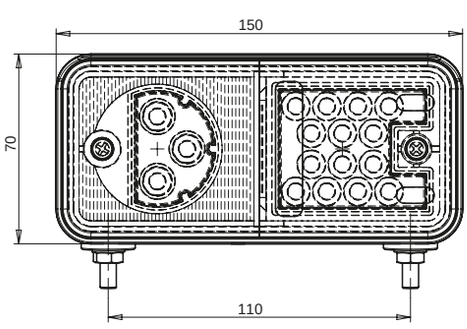


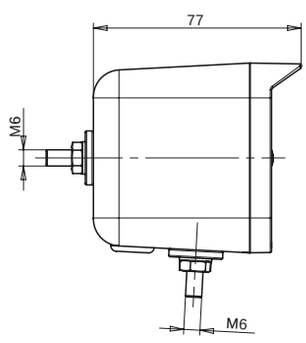


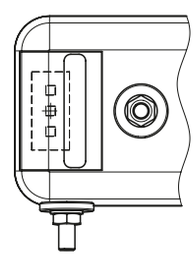

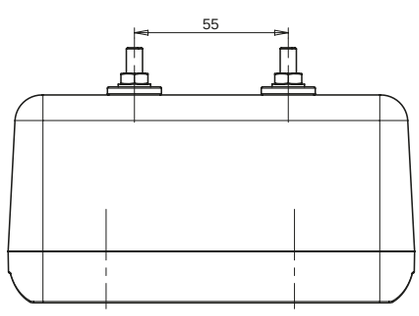


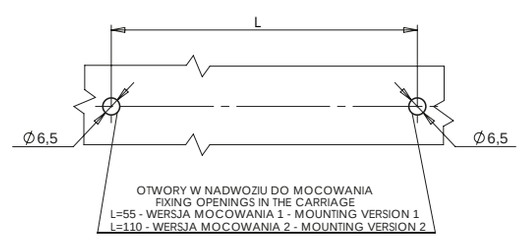

# WO6DŻL, WO7DŻP

## proiettore combinato
## faros delanteros combinados

IP66/68

E 20

| numero di catalogo<br>Nº de catálogo | indice<br>índice | immagine<br>imagen | cavo<br>cable | sorgente luminosa<br>fuente de luz | lato di montaggio<br>lado del montaje | tensione di lavoro<br>tensión de trabajo | di posizione<br>posiciones | di direzione di marcia frontali<br>dirección de conducción delantera | di direzione di marcia laterali<br>dirección de conducción lateral | pz.<br>pcs |
|---|---|---|---|---|---|---|---|---|---|---|
| **490** | WO6DŻL | | 185cm YLY-S 4x0,75mm² | BULB<br>LED | LEFT | 12V or 24V | ● | ● | ● | 40 |
| **492** | WO7DŻP | | 185cm YLY-S 4x0,75mm² | BULB<br>LED | RIGHT | 12V or 24V | ● | ● | ● | 40 |

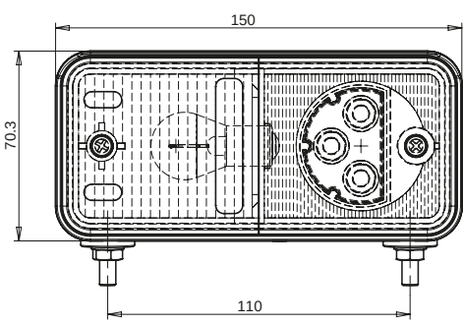


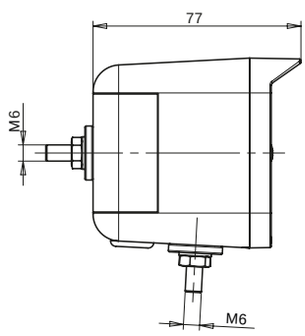


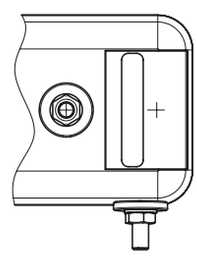

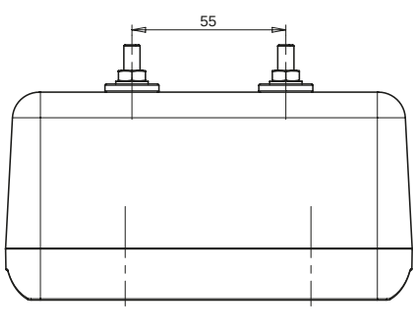


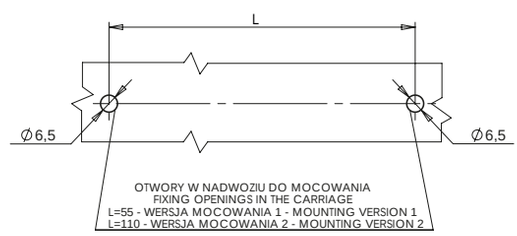




más sobre: www.was.eu

# W90

## proiettore combinato
## faros delanteros combinados

IP66/68

E 20

| numero di catalogo<br>Nº de catálogo | immagine<br>imagen | cavo<br>cable | sorgente luminosa<br>fuente de luz | lato di montaggio<br>lado del montaje | tensione di lavoro<br>tensión de trabajo | di posizione<br>posiciones | di direzione di marcia frontali<br>dirección de conducción delantera | pz.<br>pcs |
|---|---|---|---|---|---|---|---|---|
| **707** | | 200cm YLY-S 3x0,75mm² | LED | LEFT | 12V-24V | ● | ● | 20 |

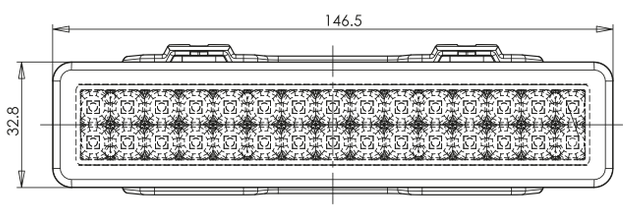


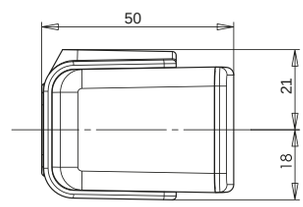


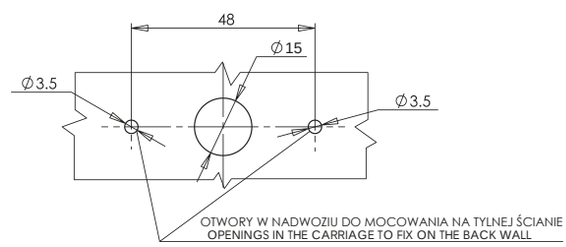


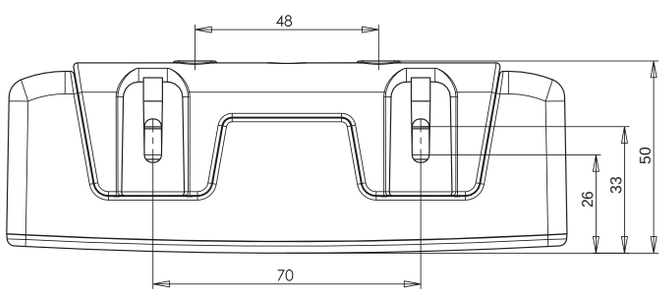


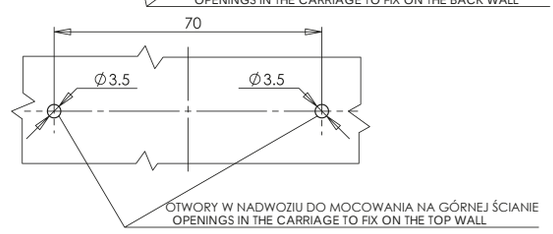

# proiettore combinato
## faros delanteros combinados
IP66/68

# W169

E 20

| numero di catalogo<br>Nº de catálogo | immagine<br>imagen | cavo<br>cable | sorgente luminosa<br>fuente de luz | lato di montaggio<br>lado del montaje | tensione di lavoro<br>tensión de trabajo | di posizione<br>posiciones | di direzione di marcia frontali<br>dirección de conducción delantera | pz.<br>pcs |
|---|---|---|---|---|---|---|---|---|
| **1177** | | 200cm YLY-S 3x0,5mm² | LED | UNIVERSAL | 12V-24V | ● | ● | 15 |
| **1177/I** | | WAŚ 5-pin | LED | UNIVERSAL | 12V-24V | ● | ● | 15 |

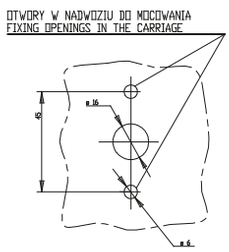


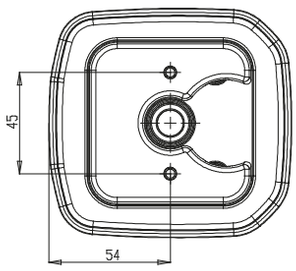


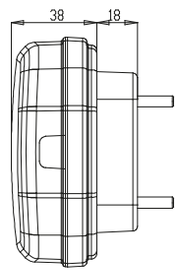


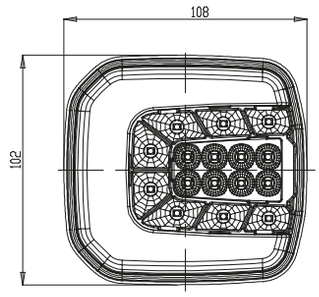


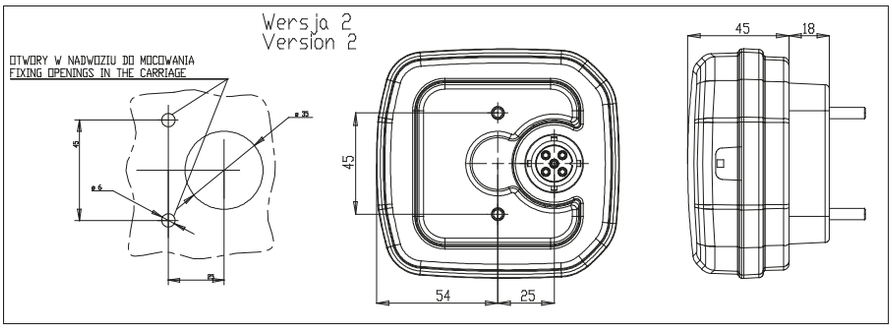


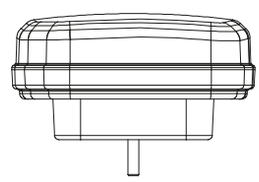

más sobre: **www.was.eu**

# W204DD, W206DD

## proiettore combinato / faros delanteros combinados

IP6K9K

| numero di catalogo<br>Nº de catálogo | tipo<br>tipo | immagine<br>imagen | cavo<br>cable | sorgente luminosa<br>fuente de luz | lato di montaggio<br>lado del montaje | tensione di lavoro<br>tensión de trabajo | luce di posizione<br>luz de posición | di direzione di marcia frontali<br>dirección de conducción delantera | di direzione di marcia laterali<br>dirección de conducción lateral | indicatore di direzione dinamico<br>intermitente dinámico | luce di marcia diurna<br>luces diurnas | pz.<br>pcs |
|---|---|---|---|---|---|---|---|---|---|---|---|---|
| **1425 L/P** | W204 | | 200cm YLY-S 3x0,5mm² | LED | UNIVERSAL | 12V-24V | ● | | | | | 6 |
| **1425 L/P 012** | W204 | | 200cm YLY-S 3x0,5mm² | LED | UNIVERSAL | 12V | ● | | | | | 6 |
| **1425 L/P 024** | W204 | | 200cm YLY-S 3x0,5mm² | LED | UNIVERSAL | 24V | ● | | | | | 6 |
| **1426 L/P** | W204 | | 200cm YLY-S 3x0,5mm² | LED | UNIVERSAL | 12V-24V | ● | | ● | | | 6 |
| **1426 L/P 012** | W204 | | 200cm YLY-S 3x0,5mm² | LED | UNIVERSAL | 12V | ● | | ● | | | 6 |
| **1426 L/P 024** | W204 | | 200cm YLY-S 3x0,5mm² | LED | UNIVERSAL | 24V | ● | | ● | | | 6 |
| **1428 L/P** | W206 | | 200cm YLY-S 5x0,5mm² | LED | UNIVERSAL | 12V-24V | ● | ● | | | ● | 6 |
| **1428 L/P 012** | W206 | | 200cm YLY-S 5x0,5mm² | LED | UNIVERSAL | 12V | ● | ● | | | ● | 6 |
| **1428 L/P 024** | W206 | | 200cm YLY-S 5x0,5mm² | LED | UNIVERSAL | 24V | ● | ● | | | ● | 6 |
| **1429 L/P** | W206 | | 200cm YLY-S 5x0,5mm² | LED | UNIVERSAL | 12V-24V | ● | ● | ● | | ● | 6 |
| **1429 L/P 012** | W206 | | 200cm YLY-S 5x0,5mm² | LED | UNIVERSAL | 12V | ● | ● | ● | | ● | 6 |
| **1429 L/P 024** | W206 | | 200cm YLY-S 5x0,5mm² | LED | UNIVERSAL | 24V | ● | ● | ● | | ● | 6 |
| **1430 DD L/P** | W204DD | | 200cm YLY-S 3x0,5mm² | LED | UNIVERSAL | 12V-24V | ● | | | ● | | 6 |
| **1430 DD L/P 012** | W204DD | | 200cm YLY-S 3x0,5mm² | LED | UNIVERSAL | 12V | ● | | | ● | | 6 |

# W204DD, W206DD

## proiettore combinato / faros delanteros combinados

IP6K9K

| numero di catalogo<br>Nº de catálogo | tipo<br>tipo | immagine<br>imagen | cavo<br>cable | sorgente luminosa<br>fuente de luz | lato di montaggio<br>lado del montaje | tensione di lavoro<br>tensión de trabajo | luce di poizione<br>luz de posición | di direzione di marcia frontali<br>dirección de conducción delantera | di direzione di marcia laterali<br>dirección de conducción lateral | indicatore di direzione dinamico<br>intermitente dinámico | luce di marcia diurna<br>luces diurnas | pz.<br>pcs |
|---|---|---|---|---|---|---|---|---|---|---|---|---|
| **1430 DD L/P O24** | W204DD | | 200cm YLY-S 3x0,5mm² | LED | UNIVERSAL | 24V | ● | | | ● | | 6 |
| **1431 DD L/P** | W204DD | | 200cm YLY-S 3x0,5mm² | LED | UNIVERSAL | 12V-24V | ● | | ● | ● | | 6 |
| **1431 DD L/P O12** | W204DD | | 200cm YLY-S 3x0,5mm² | LED | UNIVERSAL | 12V | ● | | ● | ● | | 6 |
| **1431 DD L/P O24** | W204DD | | 200cm YLY-S 3x0,5mm² | LED | UNIVERSAL | 24V | ● | | ● | ● | | 6 |
| **1433 DD L/P** | W206DD | | 200cm YLY-S 5x0,5mm² | LED | UNIVERSAL | 12V-24V | ● | ● | | ● | ● | 6 |
| **1433 DD L/P O12** | W206DD | | 200cm YLY-S 5x0,5mm² | LED | UNIVERSAL | 12V | ● | ● | | ● | ● | 6 |
| **1433 DD L/P O24** | W206DD | | 200cm YLY-S 5x0,5mm² | LED | UNIVERSAL | 24V | ● | ● | | ● | ● | 6 |
| **1434 DD L/P** | W206DD | | 200cm YLY-S 5x0,5mm² | LED | UNIVERSAL | 12V-24V | ● | ● | ● | ● | ● | 6 |
| **1434 DD L/P O12** | W206DD | | 200cm YLY-S 5x0,5mm² | LED | UNIVERSAL | 12V | ● | ● | ● | ● | ● | 6 |
| **1434 DD L/P O24** | W206DD | | 200cm YLY-S 5x0,5mm² | LED | UNIVERSAL | 24V | ● | ● | ● | ● | ● | 6 |

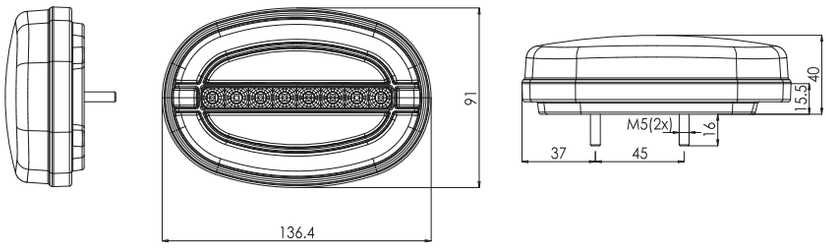


**Sposoby mocowania / mounting methods**

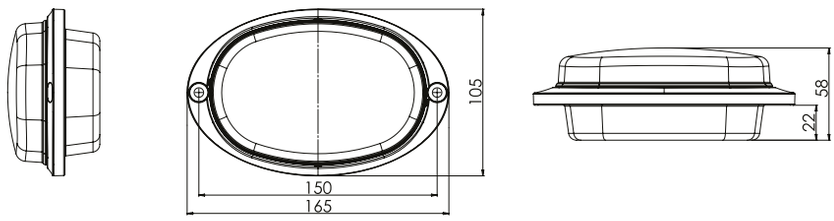


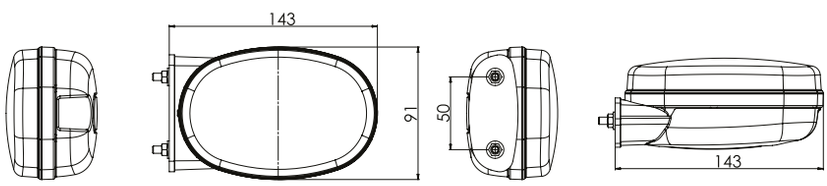




más sobre: www.was.eu

# Note
# Notas

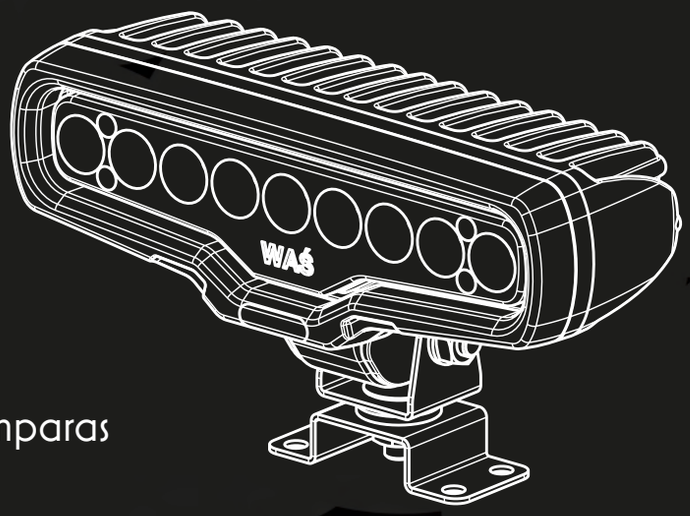


**33** serie di lampade/serie de lámparas
**133** lampade/luces

# Lampade da lavoro
## Luces de trabajo

Nuova serie di lampade /
Nueva serie de luces

**W166**

**W165**

W78

pagina/página 1

W81

2

W81 con interruttore / con interruptor

3

W82

5

W82 con interruttore / con interruptor

6

W113

8

W123

9

W129

10

W130

11

W136

12

W143

13

W144

14

W162 7000

15

W163 5000

16

W164 7000

17

W165 5000

18

W166 4000

19

W167 6000

20

W143/70

21

W144/70

22

W130 7000

23

W144 6000

24

W162 5000

25

W163 4000

26

W130 8000

27

W163 2000

28

W186

29

W164 5000

30

W165 4000

31

W68.10-1-2

32

W211

33

W165 2000

34

W166 2000

35

# W78

lampada da lavoro
luz de trabajo
IP66/68

E 20

| | numero di catalogo<br>Nº de catálogo | immagine<br>imagen | cavo<br>cable | sorgente luminosa<br>fuente de luz | lato di montaggio<br>lado del montaje | tensione di lavoro<br>tensión de trabajo | luce da lavoro<br>luz de trabajo | luce di retromarcia<br>luz de marcha atrás | luce diffusa<br>luz dispersa | luce focalizzata<br>luz enfocada | pz.<br>pcs |
|---|---|---|---|---|---|---|---|---|---|---|---|
| | **561** | | 250cm YLY-S 2xO,75mm² | LED | UNIVERSAL | 12V-24V | ● | | | ● | 12 |
| | **562** | | 250cm YLY-S 2xO,75mm² | LED | UNIVERSAL | 12V-24V | ● | | ● | | 12 |
| * | **562AR** | | 250cm YLY-S 3xO,75mm² | LED | UNIVERSAL | 12V-24V | ● | ● | ● | | 12 |

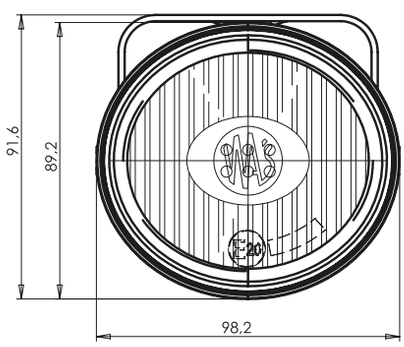


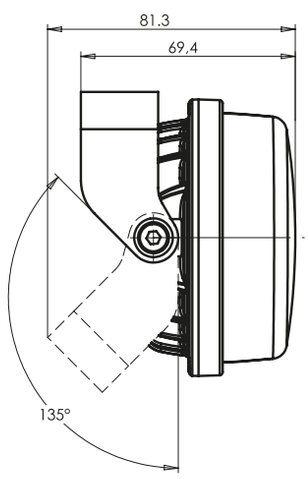


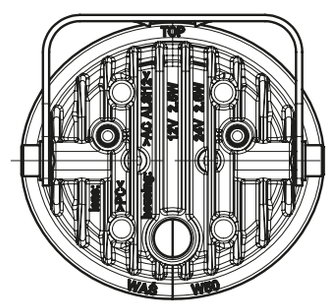


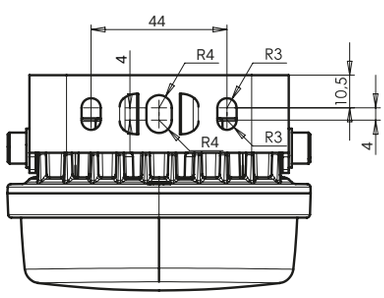


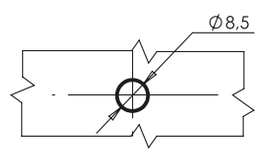


WARIANT MOCOWANIA II
MOUNTING VERSION II

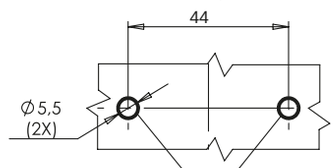


OTWORY W NADWOZIU DO MOCOWANIA
OPENINGS IN THE CARRIAGE TO FIX

# lampada da lavoro
## luz de trabajo
IP66/68

# W81

E 20

| | numero di catalogo<br>Nº de catálogo | immagine<br>imagen | cavo<br>cable | sorgente luminosa<br>fuente de luz | lato di montaggio<br>lado del montaje | tensione di lavoro<br>tensión de trabajo | luce da lavoro<br>luz de trabajo | luce di retromarcia<br>luz de marcha atrás | cavo normale<br>cable simple | spirale<br>espirala | magnete<br>imánic mount | connettore<br>enchufe | pz.<br>pcs |
|---|---|---|---|---|---|---|---|---|---|---|---|---|---|
| | **683** | | 250cm YLY-S 2x0,75mm² | LED | UNIVERSAL | 12V-24V | ● | | ● | | | | 16 |
| | **683/HV** | | 250cm YLY-S 2x0,75mm² | LED | UNIVERSAL | 40V-60V | ● | | ● | | | | 16 |
| * | **683.1** | | 250cm YLY-S 2x0,75mm² | LED | UNIVERSAL | 12V-24V | ● | | ● | | ● | | 8 |
| * | **683.2** | | 250cm YLY-S 2x0,75mm² | LED | UNIVERSAL | 12V-24V | ● | | ● | | ● | ● | 8 |
| * | **683.3** | | 300cm QLY-S 2x0,75mm² | LED | UNIVERSAL | 12V-24V | ● | | | ● | ● | ● | 8 |
| * | **683.4** | | 700cm QLY-S 2x0,75mm² | LED | UNIVERSAL | 12V-24V | ● | | | ● | ● | ● | 8 |
| | **685** | | 250cm YLY-S 3x0,75mm² | LED | UNIVERSAL | 12V-24V | ● | ● | ● | | | | 16 |
| | **687** | | 250cm YLY-S 2x0,75mm² | LED | UNIVERSAL | 12V-24V | ● | | ● | | | | 16 |
| | **687/HV** | | 250cm YLY-S 2x0,75mm² | LED | UNIVERSAL | 40V-60V | ● | | ● | | | | 16 |
| * | **687.1** | | 250cm YLY-S 2x0,75mm² | LED | UNIVERSAL | 12V-24V | ● | | ● | | ● | | 8 |
| * | **687.2** | | 250cm YLY-S 2x0,75mm² | LED | UNIVERSAL | 12V-24V | ● | | ● | | ● | ● | 8 |
| * | **687.3** | | 300cm QLY-S 2x0,75mm² | LED | UNIVERSAL | 12V-24V | ● | | | ● | ● | ● | 8 |
| * | **687.4** | | 700cm QLY-S 2x0,75mm² | LED | UNIVERSAL | 12V-24V | ● | | | ● | ● | ● | 8 |
| * | **689** | | 250cm YLY-S 3x0,75mm² | LED | UNIVERSAL | 12V-24V | ● | ● | ● | | | | 16 |

# W81

lampada da lavoro
luz de trabajo
IP66/68

## con interruttore
## con interruptor

E 20

| | numero di catalogo<br>Nº de catálogo | immagine<br>imagen | cavo<br>cable | sorgente luminosa<br>fuente de luz | lato di montaggio<br>lado del montaje | tensione di lavoro<br>tensión de trabajo | luce da lavoro<br>luz de trabajo | luce di retromarcia<br>luz de marcha atrás | cavo normale<br>cable simple | spirale<br>espirala | magnete<br>imánic mount | connettore<br>enchufe | pz.<br>pcs |
|---|---|---|---|---|---|---|---|---|---|---|---|---|---|
| | **684** | | 250cm YLY-S 2x0,75mm² | LED | UNIVERSAL | 12V-24V | ● | | ● | | | | 11 |
| * | **684.1** | | 250cm YLY-S 2x0,75mm² | LED | UNIVERSAL | 40V-60V | ● | | ● | | ● | | 8 |
| * | **684.2** | | 250cm YLY-S 2x0,75mm² | LED | UNIVERSAL | 12V-24V | ● | | ● | | ● | ● | 8 |
| | **684.3** | | 250cm YLY-S 2x0,75mm² | LED | UNIVERSAL | 12V-24V | ● | | | ● | ● | ● | 8 |
| * | **684.4** | | 300cm QLY-S 2x0,75mm² | LED | UNIVERSAL | 12V-24V | ● | | | ● | ● | ● | 8 |
| | **686** | | 700cm QLY-S 2x0,75mm² | LED | UNIVERSAL | 12V-24V | ● | ● | ● | | | | 11 |
| * | **688** | | 250cm YLY-S 3x0,75mm² | LED | UNIVERSAL | 12V-24V | ● | | ● | | | | 11 |
| * | **688.1** | | 250cm YLY-S 2x0,75mm² | LED | UNIVERSAL | 12V-24V | ● | | ● | | ● | | 8 |
| * | **688.2** | | 250cm YLY-S 2x0,75mm² | LED | UNIVERSAL | 40V-60V | ● | | ● | | ● | ● | 8 |
| * | **688.3** | | 250cm YLY-S 2x0,75mm² | LED | UNIVERSAL | 12V-24V | ● | | | ● | ● | ● | 8 |
| * | **688.4** | | 250cm YLY-S 2x0,75mm² | LED | UNIVERSAL | 12V-24V | ● | | | ● | ● | ● | 8 |
| * | **690** | | 300cm QLY-S 2x0,75mm² | LED | UNIVERSAL | 12V-24V | ● | ● | ● | | | | 11 |

lampada da lavoro
luz de trabajo
IP66/68

# W81



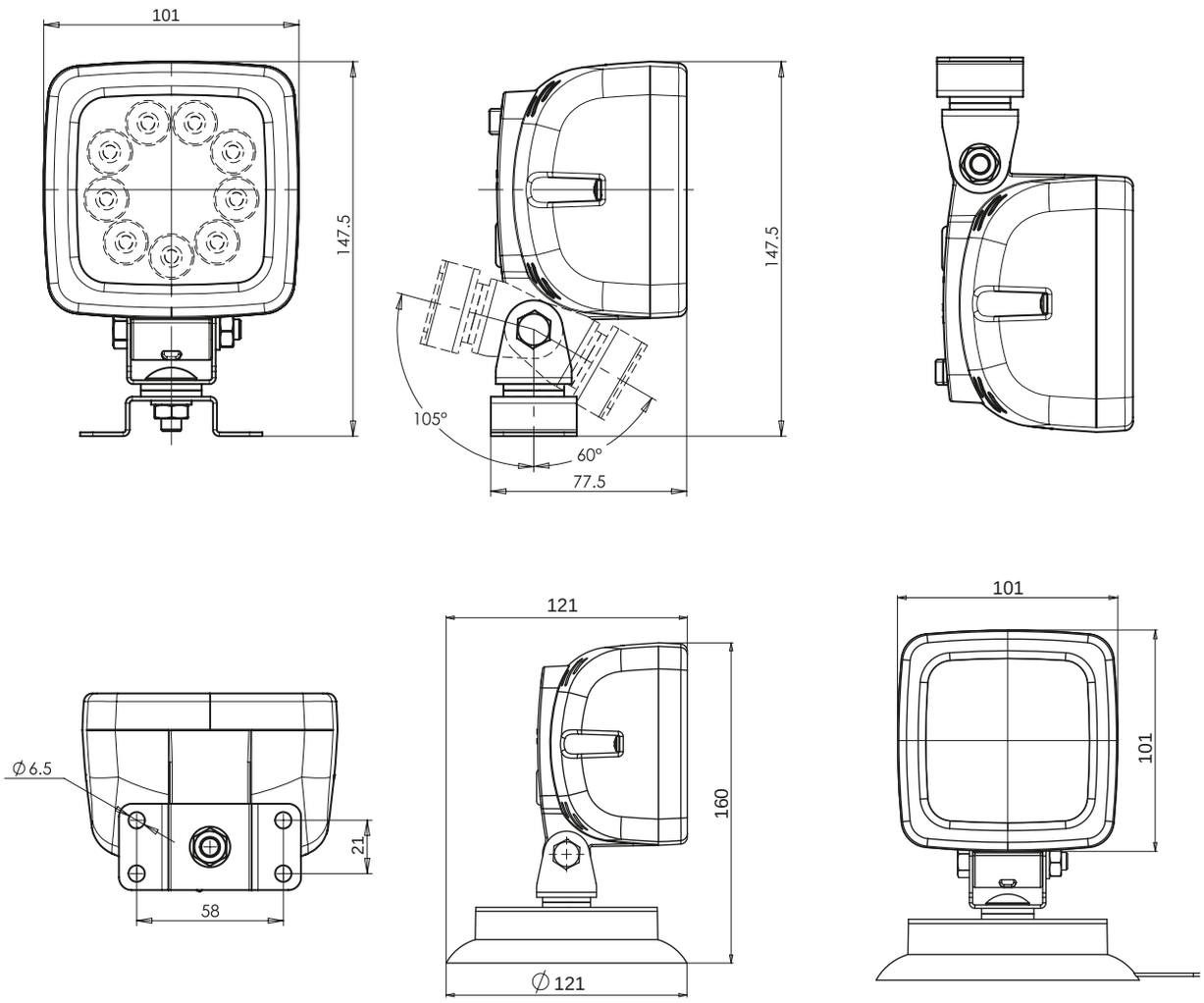


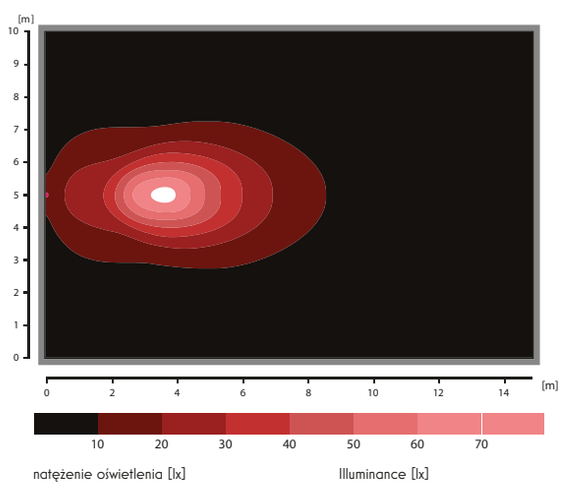


OTWORY W NADWOZIU DO MOCOWANIA
OPENINGS IN THE CARRIAGE TO FIX

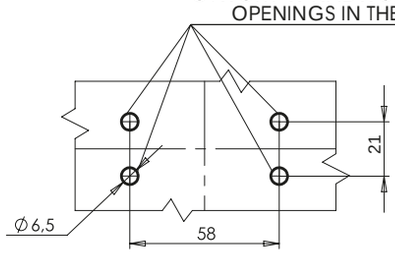


más sobre: www.was.eu

# W82

## lampada da lavoro
## luz de trabajo

IP66/68

| | numero di catalogo<br>Nº de catálogo | immagine<br>imagen | cavo<br>cable | sorgente luminosa<br>fuente de luz | lato di montaggio<br>lado del montaje | tensione di lavoro<br>tensión de trabajo | luce da lavoro<br>luz de trabajo | luce di retromarcia<br>luz de marcha atrás | cavo normale<br>cable simple | spirale<br>espirala | magnete<br>imánic mount | connettore<br>enchufe | pz.<br>pcs |
|---|---|---|---|---|---|---|---|---|---|---|---|---|---|
| | **691** | | 250cm YLY-S 2x0,75mm² | LED | UNIVERSAL | 12V-24V | ● | | ● | | | | 16 |
| * | **691/HV** | | 250cm YLY-S 2x0,75mm² | LED | UNIVERSAL | 40V-60V | ● | | ● | | | | 16 |
| * | **691.1** | | 250cm YLY-S 2x0,75mm² | LED | UNIVERSAL | 12V-24V | ● | | ● | | ● | | 8 |
| * | **691.2** | | 250cm YLY-S 2x0,75mm² | LED | UNIVERSAL | 12V-24V | ● | | ● | | ● | ● | 8 |
| | **691.3** | | 300cm QLY-S 2x0,75mm² | LED | UNIVERSAL | 12V-24V | ● | | | ● | ● | ● | 8 |
| | **691.4** | | 700cm QLY-S 2x0,75mm² | LED | UNIVERSAL | 12V-24V | ● | | | ● | ● | ● | 8 |
| | **693** | | 250cm YLY-S 3x0,75mm² | LED | UNIVERSAL | 12V-24V | ● | ● | ● | | | | 16 |
| | **695** | | 250cm YLY-S 2x0,75mm² | LED | UNIVERSAL | 12V-24V | ● | | ● | | | | 16 |
| * | **695/HV** | | 250cm YLY-S 2x0,75mm² | LED | UNIVERSAL | 40V-60V | ● | | ● | | | | 16 |
| * | **695.1** | | 250cm YLY-S 2x0,75mm² | LED | UNIVERSAL | 12V-24V | ● | | ● | | ● | | 8 |
| * | **695.2** | | 250cm YLY-S 2x0,75mm² | LED | UNIVERSAL | 12V-24V | ● | | ● | | ● | ● | 8 |
| * | **695.3** | | 300cm QLY-S 2x0,75mm² | LED | UNIVERSAL | 12V-24V | ● | | | ● | ● | ● | 8 |
| * | **695.4** | | 700cm QLY-S 2x0,75mm² | LED | UNIVERSAL | 12V-24V | ● | | | ● | ● | ● | 8 |
| | **697** | | 250cm YLY-S 3x0,75mm² | LED | UNIVERSAL | 12V-24V | ● | ● | ● | | | | 16 |

lampada da lavoro
luz de trabajo
IP66/68

# W82

## con interruttore
## con interruptor

E 20

| | numero di catalogo Nº de catálogo | immagine imagen | cavo cable | sorgente luminosa fuente de luz | lato di montaggio lado del montaje | tensione di lavoro tensión de trabajo | luce da lavoro luz de trabajo | luce di retromarcia luz de marcha atrás | cavo normale cable simple | spirale espírala | magnete imánic mount | connettore enchufe | pz. pcs |
|---|---|---|---|---|---|---|---|---|---|---|---|---|---|
| | **692** | | 25Ocm YLY-S 2xO,75mm² | LED | UNIVERSAL | 12V-24V | ● | | ● | | | | 11 |
| * | **692.1** | | 25Ocm YLY-S 2xO,75mm² | LED | UNIVERSAL | 4OV-6OV | ● | | ● | | ● | | 8 |
| * | **692.2** | | 25Ocm YLY-S 2xO,75mm² | LED | UNIVERSAL | 12V-24V | ● | | ● | | ● | ● | 8 |
| | **692.3** | | 25Ocm YLY-S 2xO,75mm² | LED | UNIVERSAL | 12V-24V | ● | | | ● | ● | ● | 8 |
| | **692.4** | | 3OOcm QLY-S 2xO,75mm² | LED | UNIVERSAL | 12V-24V | ● | | | ● | ● | ● | 8 |
| | **694** | | 7OOcm QLY-S 2xO,75mm² | LED | UNIVERSAL | 12V-24V | ● | ● | ● | | | | 11 |
| * | **696** | | 25Ocm YLY-S 3xO,75mm² | LED | UNIVERSAL | 12V-24V | ● | | ● | | | | 11 |
| * | **696.1** | | 25Ocm YLY-S 2xO,75mm² | LED | UNIVERSAL | 12V-24V | ● | | ● | | ● | | 8 |
| * | **696.2** | | 25Ocm YLY-S 2xO,75mm² | LED | UNIVERSAL | 4OV-6OV | ● | | ● | | ● | ● | 8 |
| * | **696.3** | | 25Ocm YLY-S 2xO,75mm² | LED | UNIVERSAL | 12V-24V | ● | | | ● | ● | ● | 8 |
| * | **696.4** | | 25Ocm YLY-S 2xO,75mm² | LED | UNIVERSAL | 12V-24V | ● | | | ● | ● | ● | 8 |
| * | **698** | | 3OOcm QLY-S 2xO,75mm² | LED | UNIVERSAL | 12V-24V | ● | ● | ● | | | | 11 |

# W82

lampada da lavoro
luz de trabajo
IP66/68

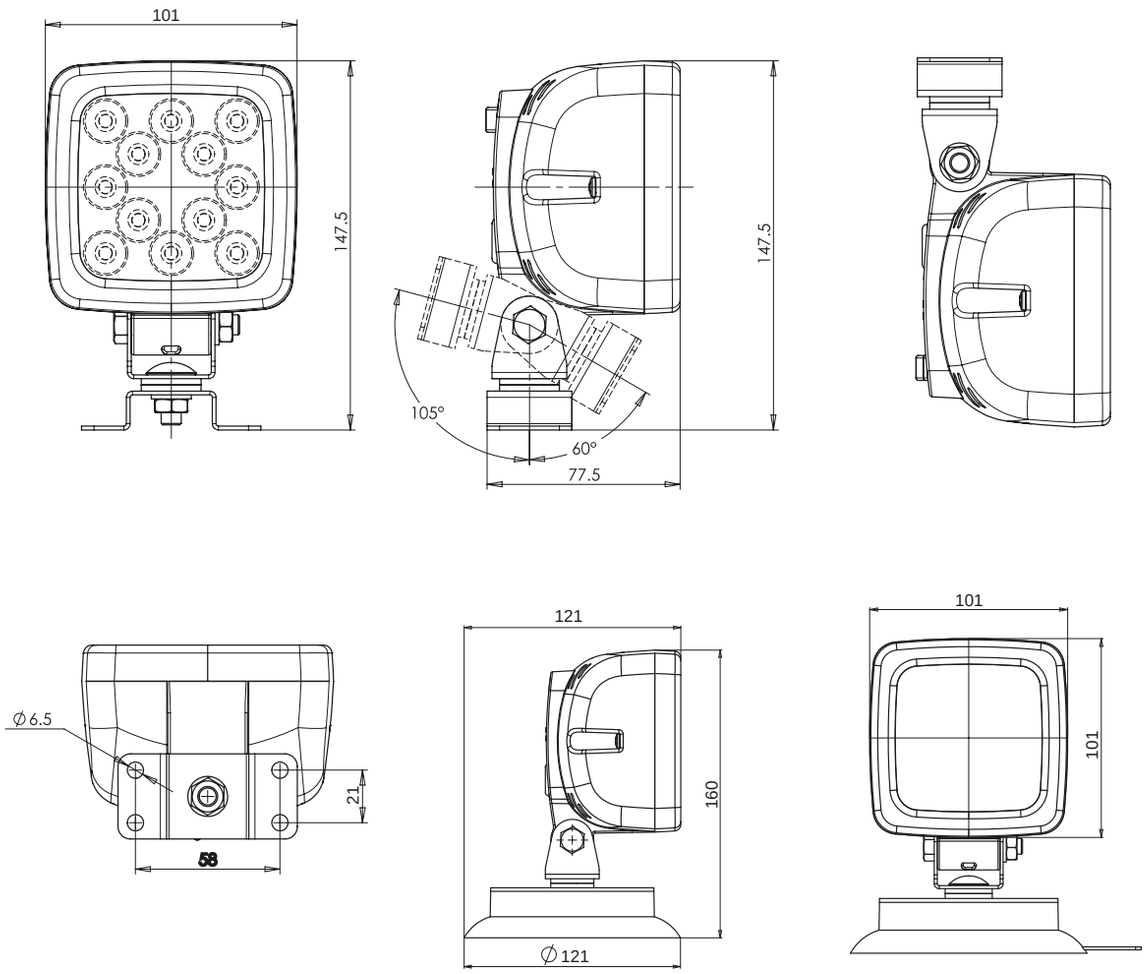


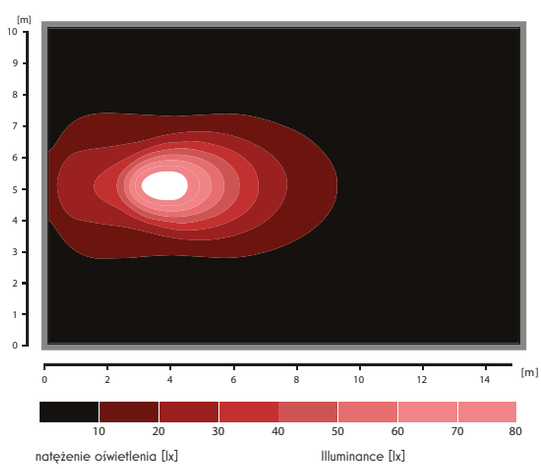


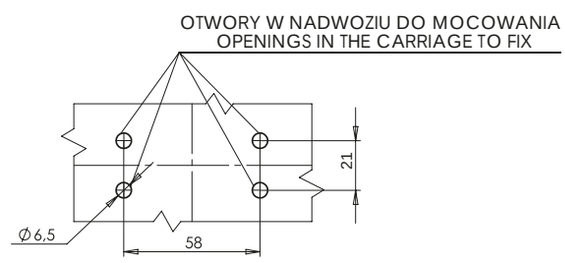


più su: www.was.eu

# lampada da lavoro
# luz de trabajo
IP66/68

# W113

E 20

| numero di catalogo<br>Nº de catálogo | immagine<br>imagen | cavo<br>cable | sorgente luminosa<br>fuente de luz | lato di montaggio<br>lado del montaje | tensione di lavoro<br>tensión de trabajo | luce da lavoro<br>luz de trabajo | pz.<br>pcs |
|---|---|---|---|---|---|---|---|
| **807** | | 250cm YLY-S 2x0,75mm² | LED | UNIVERSAL | 12V-24V | ● | 16 |

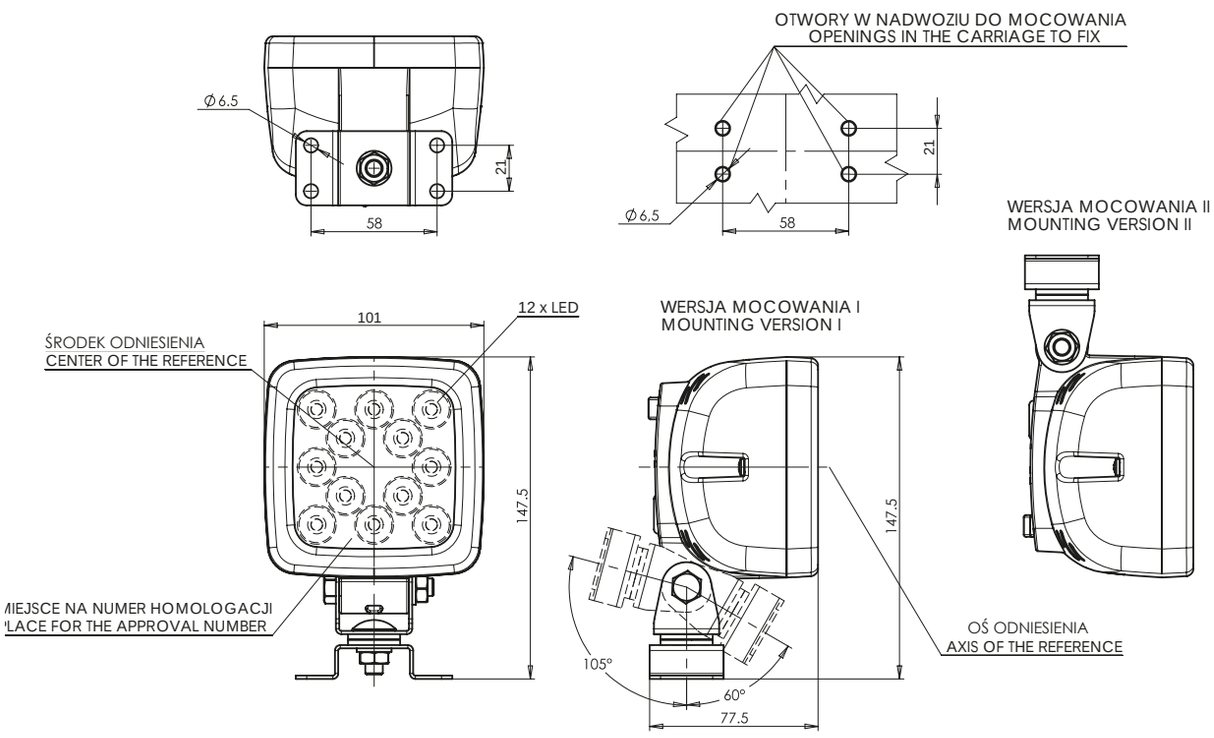


más sobre: **www.was.eu**

# W123

lampada da lavoro
luz de trabajo
IP66/68

E 20

| numero di catalogo<br>Nº de catálogo | immagine<br>imagen | cavo<br>cable | sorgente luminosa<br>fuente de luz | lato di montaggio<br>lado del montaje | tensione di lavoro<br>tensión de trabajo | luce da lavoro<br>luz de trabajo | pz.<br>pcs |
|---|---|---|---|---|---|---|---|
| **865** | | 245cm YLY-S 2xO.75mm² | LED | UNIVERSAL | 12V-24V | ● | 13 |

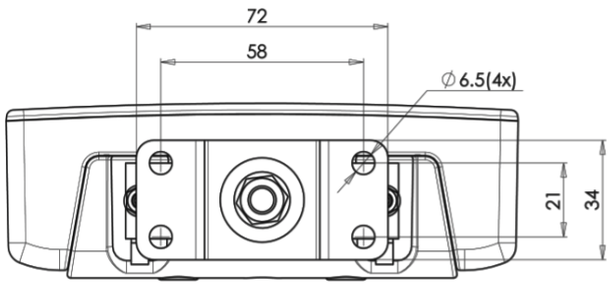


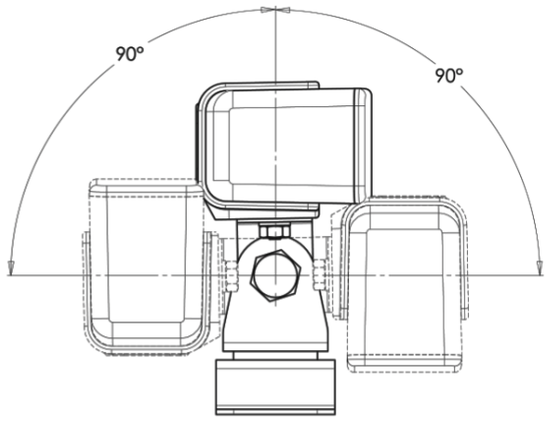


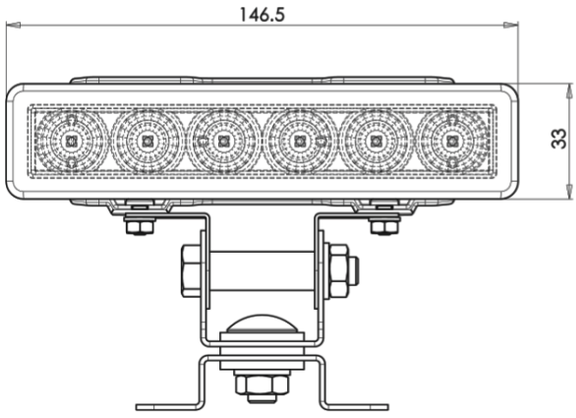


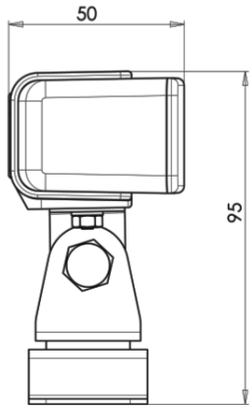

# W129

lampada da lavoro
luz de trabajo
IP66/68

E 20

| | numero di catalogo Nº de catálogo | immagine imagen | cavo cable | sorgente luminosa fuente de luz | lato di montaggio lado del montaje | tensione di lavoro tensión de trabajo | luce focalizzata luz enfocada | luce diffusa luz dispersa | cavo normale alambre ordinario | cavo con connettore Supersel cable con conector Supersal | pz. pcs |
|---|---|---|---|---|---|---|---|---|---|---|---|
| * | **976** | | 250cm YLY-S 2x1,5mm² | LED | UNIVERSAL | 12V-24V | | ● | ● | | 9 |
| * | **976/I** | | 250cm YLY-S 2x1,5mm² | LED | UNIVERSAL | 12V-24V | | ● | | ● | 9 |
| * | **977** | | 250cm YLY-S 2x1,5mm² | LED | UNIVERSAL | 12V-24V | ● | | ● | | 9 |
| * | **977/I** | | 250cm YLY-S 2x1,5mm² | LED | UNIVERSAL | 12V-24V | ● | | | ● | 9 |

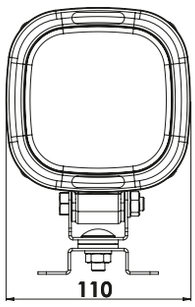


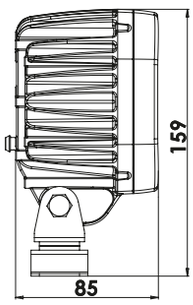


światło rozproszone / diffused light

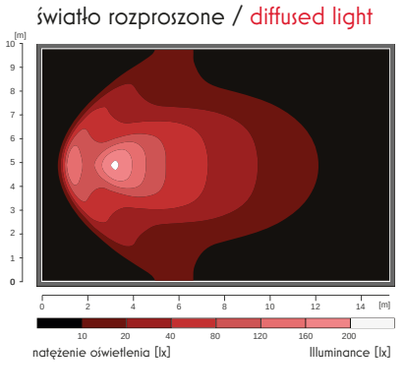


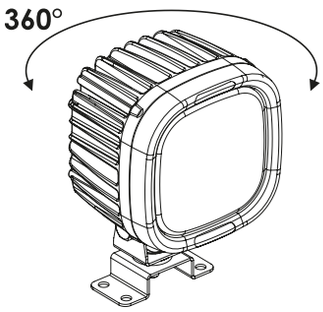


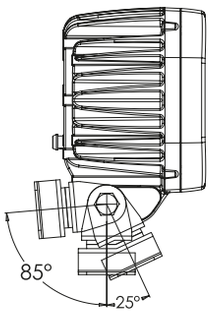


światło skupione / focused light

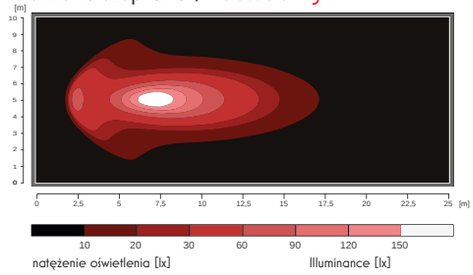

# W130

lampada da lavoro
luz de trabajo
IP66/68

ZŁOTY MEDAL 2016

E 20

| numero di catalogo<br>Nº de catálogo | immagine<br>imagen | cavo<br>cable | sorgente luminosa<br>fuente de luz | lato di montaggio<br>lado del montaje | tensione di lavoro<br>tensión de trabajo | luce focalizzata<br>luz enfocada | luce diffusa<br>luz dispersa | cavo normale<br>alambre ordinario | cavo con connettore Superseal<br>cable con conector Supersal | pz.<br>pcs |
|---|---|---|---|---|---|---|---|---|---|---|
| **978** | | 250cm YLY-S 2x1,5mm² | LED | UNIVERSAL | 12V-24V | | ● | ● | | 9 |
| **978/I** | | 250cm YLY-S 2x1,5mm² | LED | UNIVERSAL | 12V-24V | | ● | | ● | 9 |
| **979** | | 250cm YLY-S 2x1,5mm² | LED | UNIVERSAL | 12V-24V | ● | | ● | | 9 |
| * **979/I** | | 250cm YLY-S 2x1,5mm² | LED | UNIVERSAL | 12V-24V | ● | | | ● | 9 |

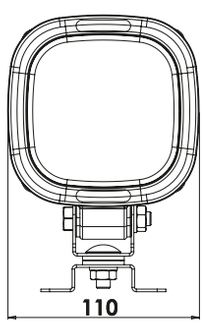


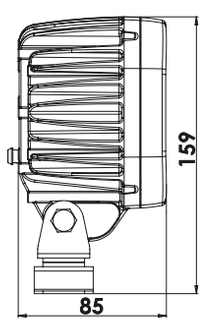


światło rozproszone / diffused light

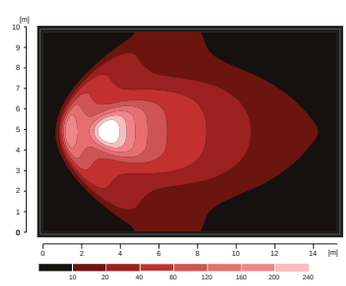


360°

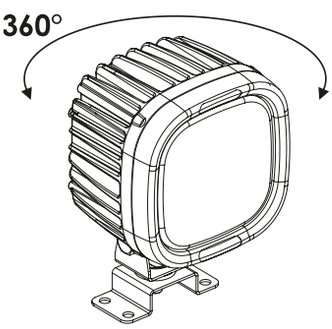

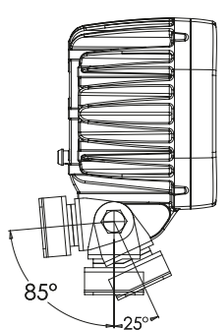


światło skupione / focused light

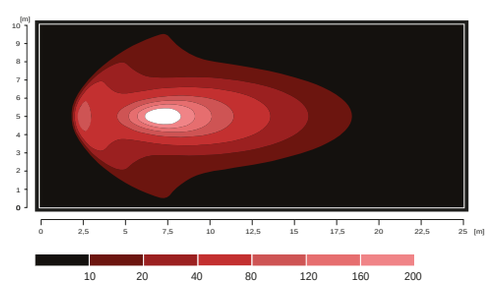

lampada da lavoro
luz de trabajo
IP66/68

# W136

E 20

| numero di catalogo<br>Nº de catálogo | immagine<br>imagen | cavo<br>cable | sorgente luminosa<br>fuente de luz | lato di montaggio<br>lado del montaje | tensione di lavoro<br>tensión de trabajo | luce focalizzata<br>luz enfocada | luce diffusa<br>luz dispersa | cavo normale<br>alambre ordinario | cavo con connettore Superseal<br>cable con conector Supersal | pz.<br>pcs |
|---|---|---|---|---|---|---|---|---|---|---|
| **1078** | | 250cm YLY-S 2x1,5mm² | LED | UNIVERSAL | 12V-24V | | ● | ● | | 10 |
| **1078/I** | | 250cm YLY-S 2x1,5mm² | LED | UNIVERSAL | 12V-24V | | ● | | ● | 10 |
| **1079** | | 250cm YLY-S 2x1,5mm² | LED | UNIVERSAL | 12V-24V | ● | | ● | | 10 |
| * **1079/I** | | 250cm YLY-S 2x1,5mm² | LED | UNIVERSAL | 12V-24V | ● | | | ● | 10 |

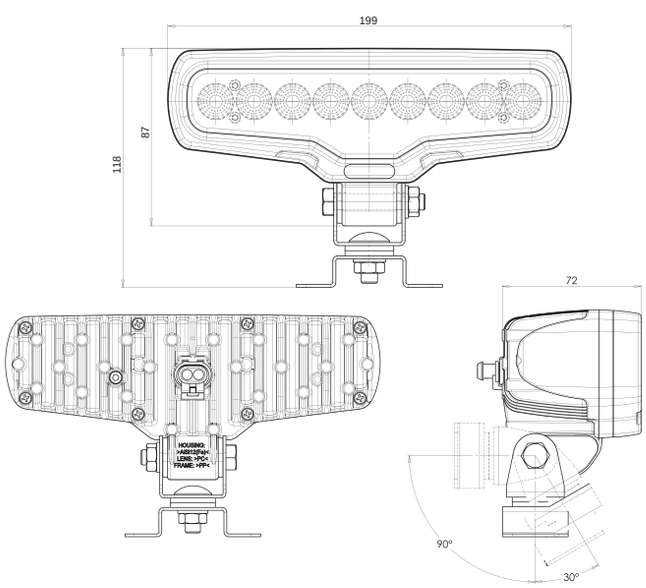


światło rozproszone / diffused light

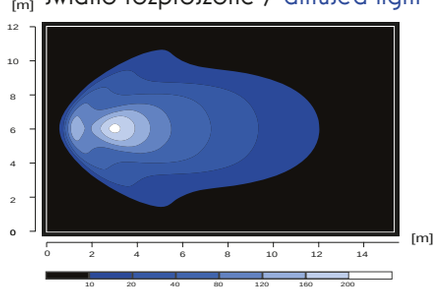


światło skupione / focused light

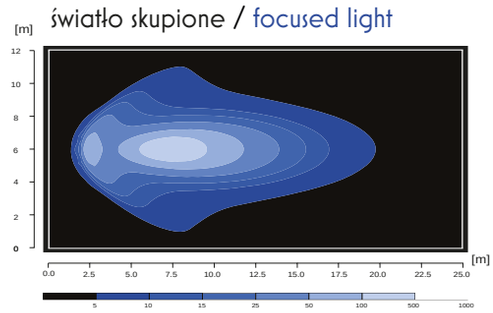


más sobre: www.was.eu

# W143

lampada da lavoro
luz de trabajo
IP66/68

| numero di catalogo<br>Nº de catálogo | immagine<br>imagen | cavo<br>cable | sorgente luminosa<br>fuente de luz | lato di montaggio<br>lado del montaje | tensione di lavoro<br>tensión de trabajo | luce da lavoro<br>luz de trabajo | cavo normale<br>alambre ordinario | cavo con connettore Supersealcable con conector Supersal | cavo con connettore Deutschcable con conector Deutsch | pz.<br>pcs |
|---|---|---|---|---|---|---|---|---|---|---|
| **1084** | | 250cm YLY-S 2x0,75mm² | LED | UNIVERSAL | 12V-24V | ● | ● | | | 9 |
| * **1084/I** | | 250cm YLY-S 2x0,75mm² | LED | UNIVERSAL | 12V-24V | ● | | ● | | 9 |
| **1084/II** | | 250cm YLY-S 2x0,75mm² | LED | UNIVERSAL | 12V-24V | ● | | | ● | 9 |

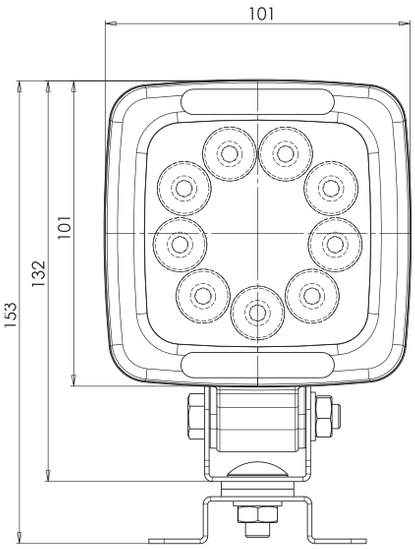


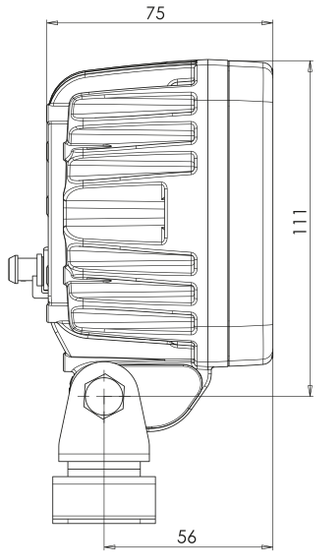


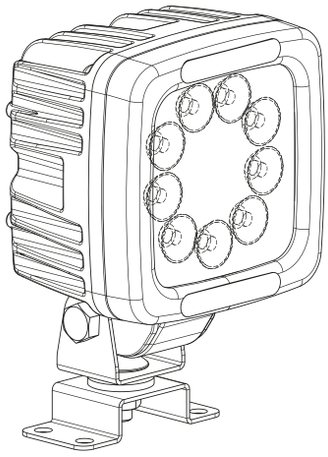

# lampada da lavoro
# luz de trabajo
IP66/68

# W144

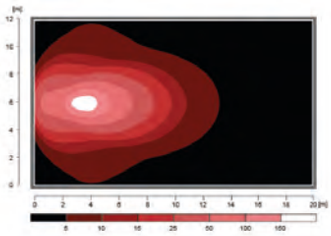

luminous flux 4000 lm full LED 12 LED

E 20

| numero di catalogo<br>Nº de catálogo | immagine<br>imagen | cavo<br>cable | sorgente luminosa<br>fuente de luz | lato di montaggio<br>lado del montaje | tensione di lavoro<br>tensión de trabajo | luce da lavoro<br>luz de trabajo | cavo normale<br>alambre ordinario | cavo con connettore Superseal<br>cable con conector Supersal | cavo con connettore Deutsch<br>cable con conector Deutsch | pz.<br>pcs |
|---|---|---|---|---|---|---|---|---|---|---|
| **1086** | | 250cm YLY-S 2x0,75mm² | LED | UNIVERSAL | 12V-24V | ● | ● | | | 9 |
| * **1086/I** | | 250cm YLY-S 2x0,75mm² | LED | UNIVERSAL | 12V-24V | ● | | ● | | 9 |
| **1086/II** | | 250cm YLY-S 2x0,75mm² | LED | UNIVERSAL | 12V-24V | ● | | | ● | 9 |

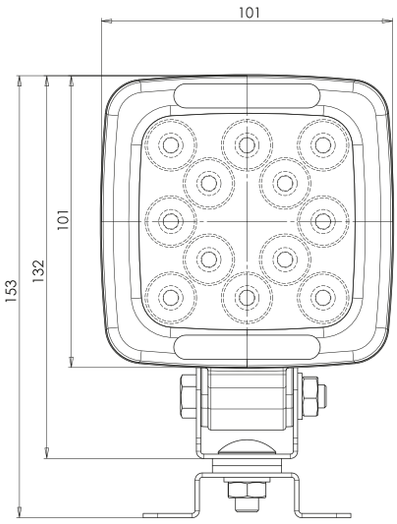


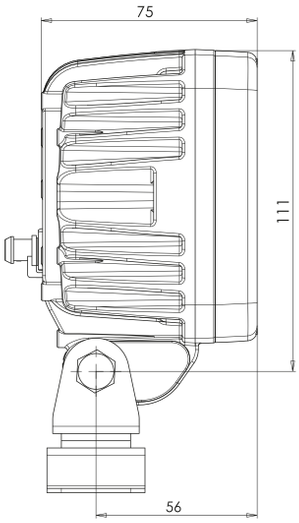


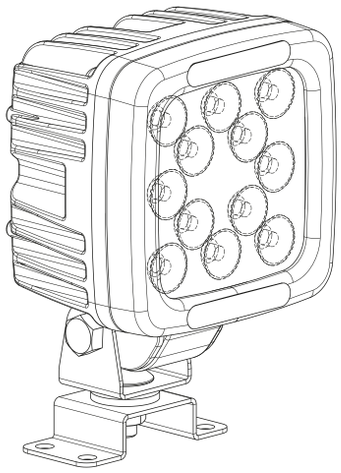

# W162 7000

lampada da lavoro
luz de trabajo
IP66/68

E 20

| | numero di catalogo<br>Nº de catálogo | immagine<br>imagen | cavo<br>cable | sorgente luminosa<br>fuente de luz | lato di montaggio<br>lado del montaje | tensione di lavoro<br>tensión de trabajo | luce da lavoro<br>luz de trabajo | luce diffusa<br>luz dispersa | luce focalizzata<br>luz enfocada | pz.<br>pcs |
|---|---|---|---|---|---|---|---|---|---|---|
| | **1153** | | 250cm FLRYY 2x1,5mm² z ADR | LED | UNIVERSAL | 12V-70V | ● | ● | | 9 |
| * | **1153/I** | | Superseal + 250cm FLRYY 2x1,5mm² z ADR | LED | UNIVERSAL | 12V-70V | ● | ● | | 9 |
| * | **1153/II** | | Deutsch + 250cm FLRYY 2x1,5mm² z ADR | LED | UNIVERSAL | 12V-70V | ● | ● | | 9 |
| * | **1154** | | 250cm FLRYY 2x1,5mm² z ADR | LED | UNIVERSAL | 12V-70V | ● | | ● | 9 |
| * | **1154/I** | | Superseal + 250cm FLRYY 2x1,5mm² z ADR | LED | UNIVERSAL | 12V-70V | ● | | ● | 9 |
| * | **1154/II** | | Deutsch + 250cm FLRYY 2x1,5mm² z ADR | LED | UNIVERSAL | 12V-70V | ● | | ● | 9 |

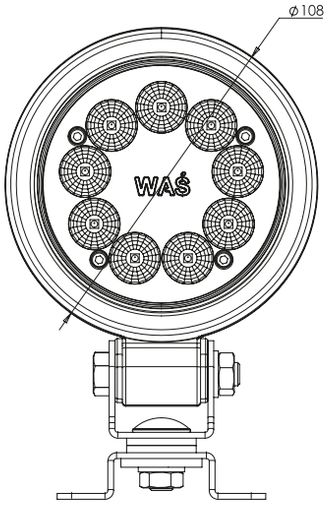


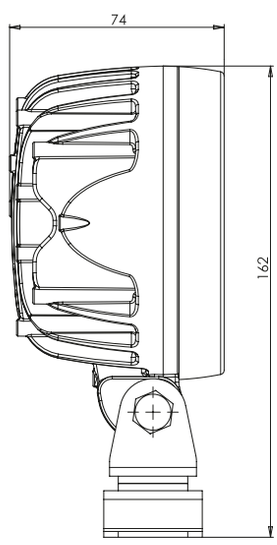


światło rozproszone / diffused light

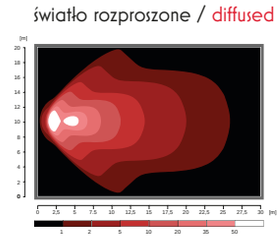

światło skupione / focused light

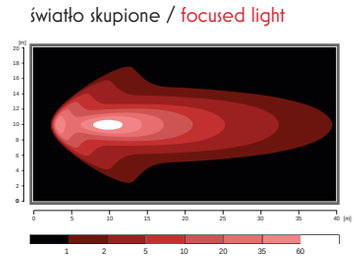

lampada da lavoro
luz de trabajo
IP66/68

# W163 5000

E 20

| | numero di catalogo<br>Nº de catálogo | immagine<br>imagen | cavo<br>cable | sorgente luminosa<br>fuente de luz | lato di montaggio<br>lado del montaje | tensione di lavoro<br>tensión de trabajo | luce da lavoro<br>luz de trabajo | luce diffusa<br>luz dispersa | luce focalizzata<br>luz enfocada | pz.<br>pcs |
|---|---|---|---|---|---|---|---|---|---|---|
| * | **1155** | | 250cm FLRYY 2x1,5mm² z ADR | LED | UNIVERSAL | 12V-70V | ● | ● | | 15 |
| * | **1156** | | 250cm FLRYY 2x1,5mm² z ADR | LED | UNIVERSAL | 12V-70V | ● | | ● | 15 |

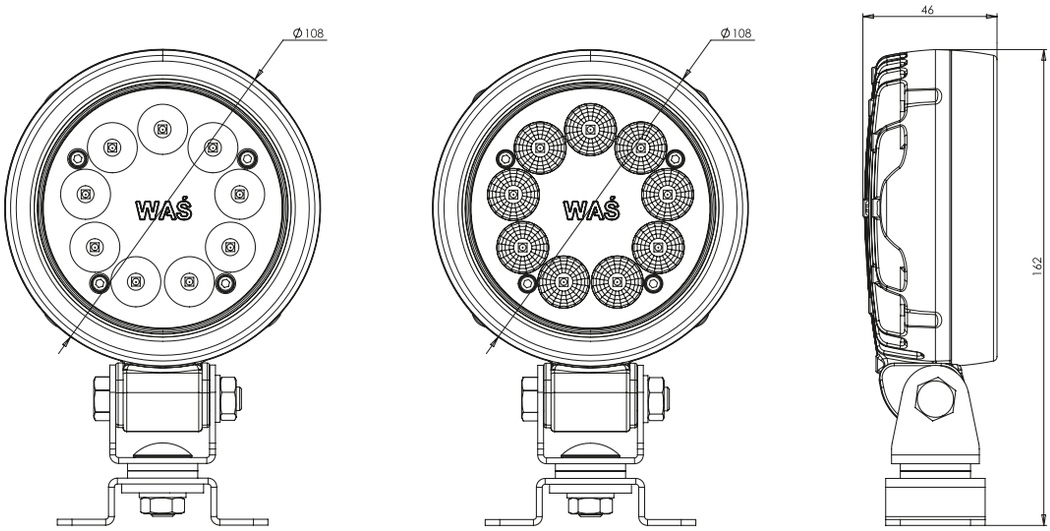


światło rozproszone / diffused light

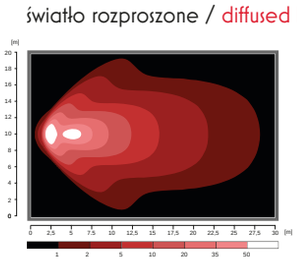

światło skupione / focused light

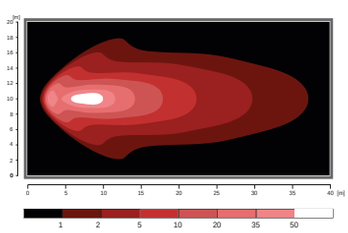

# W164 7000

lampada da lavoro
luz de trabajo
IP66/68

| numero di catalogo<br>Nº de catálogo | immagine<br>imagen | cavo<br>cable | sorgente luminosa<br>fuente de luz | lato di montaggio<br>lado del montaje | tensione di lavoro<br>tensión de trabajo | luce da lavoro<br>luz de trabajo | luce diffusa<br>luz dispersa | luce focalizzata<br>luz enfocada | pz.<br>pcs |
|---|---|---|---|---|---|---|---|---|---|
| **1157** | | 250cm FLRYY 2x1,5mm² z ADR | LED | UNIVERSAL | 12V-70V | ● | ● | | 8 |
| **1157/I** | | Superseal + 250cm FLRYY 2x1,5mm² z ADR | LED | UNIVERSAL | 12V-70V | ● | ● | | 8 |
| **1157/II** | | Deutsch + 250cm FLRYY 2x1,5mm² z ADR | LED | UNIVERSAL | 12V-70V | ● | ● | | 8 |
| **1158** | | 250cm FLRYY 2x1,5mm² z ADR | LED | UNIVERSAL | 12V-70V | ● | | ● | 8 |
| **1158/I** | | Superseal + 250cm FLRYY 2x1,5mm² z ADR | LED | UNIVERSAL | 12V-70V | ● | | ● | 8 |
| **1158/II** | | Deutsch + 250cm FLRYY 2x1,5mm² z ADR | LED | UNIVERSAL | 12V-70V | ● | | ● | 8 |

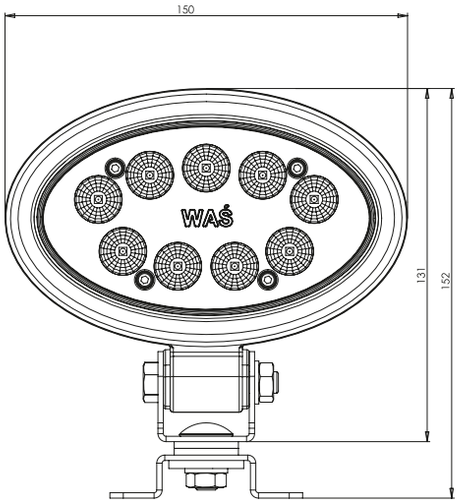


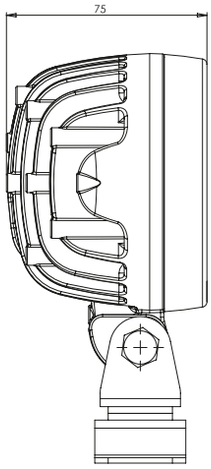


światło rozproszone / diffused light

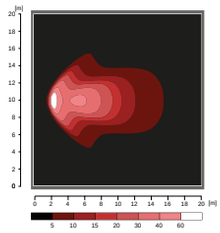

światło skupione / focused light

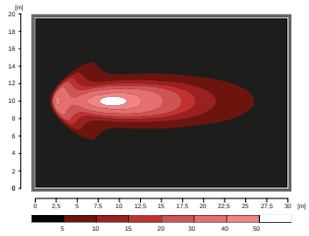

lampada da lavoro
luz de trabajo
IP66/68

# W165 5000

| numero di catalogo<br>Nº de catálogo | immagine<br>imagen | cavo<br>cable | sorgente luminosa<br>fuente de luz | lato di montaggio<br>lado del montaje | tensione di lavoro<br>tensión de trabajo | luce da lavoro<br>luz de trabajo | luce diffusa<br>luz dispersa | luce focalizzata<br>luz enfocada | pz.<br>pcs |
|---|---|---|---|---|---|---|---|---|---|
| **1159** | | 250cm FLRYY 2x1,5mm² z ADR | LED | UNIVERSAL | 12V-70V | ● | ● | | 10 |
| **1160** | | 250cm FLRYY 2x1,5mm² z ADR | LED | UNIVERSAL | 12V-70V | ● | | ● | 10 |

światło rozproszone / diffused light

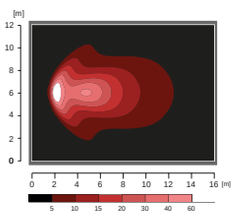

światło skupione / focused light

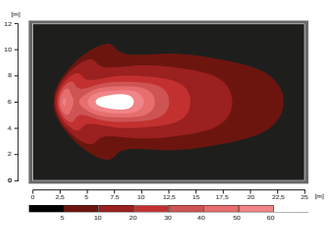

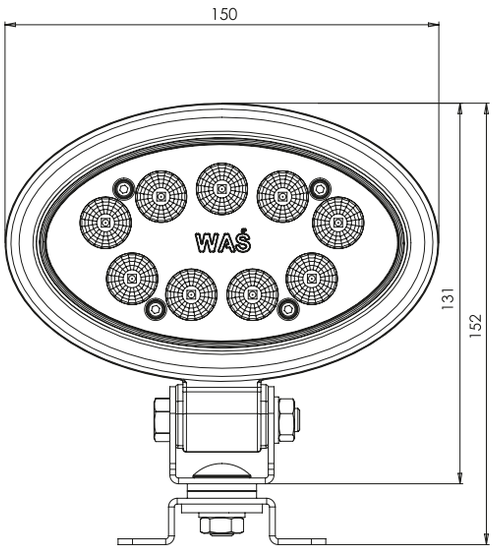


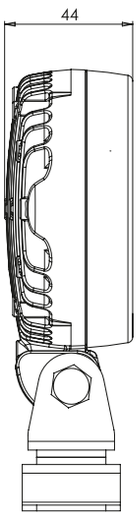

# W166 4000

lampada da lavoro
luz de trabajo
IP66/68

| numero di catalogo<br>Nº de catálogo | immagine<br>imagen | s | sorgente luminosa<br>fuente de luz | lato di montaggio<br>lado del montaje | tensione di lavoro<br>tensión de trabajo | luce da lavoro<br>luz de trabajo | luce diffusa<br>luz dispersa | luce focalizzata<br>luz enfocada | pz.<br>pcs |
|---|---|---|---|---|---|---|---|---|---|
| **1161** | | 250cm FLRYY 2x1,5mm² z ADR | LED | UNIVERSAL | 12V-70V | ● | ● | | 15 |
| **1162** | | 250cm FLRYY 2x1,5mm² z ADR | LED | UNIVERSAL | 12V-70V | ● | | ● | 15 |

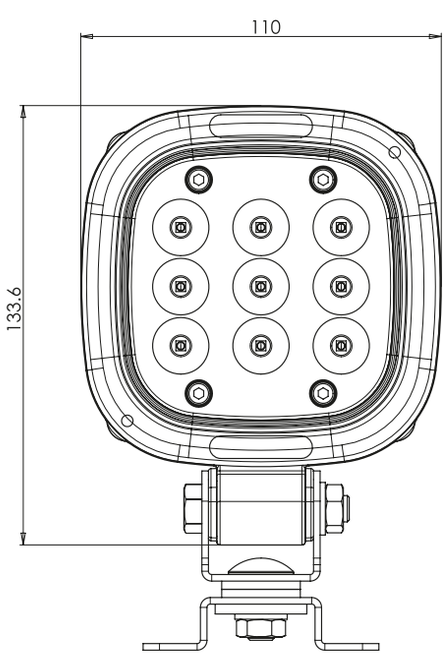


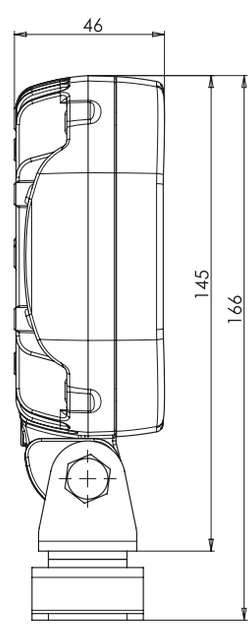


światło rozproszone / diffused light

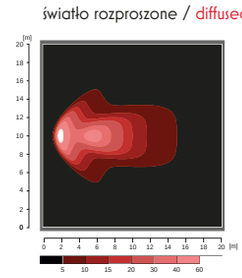

światło skupione / focused light

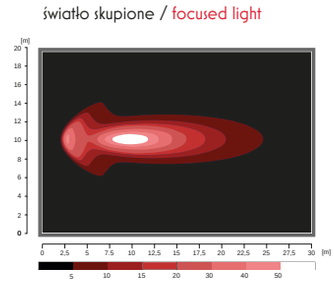

lampada da lavoro
luz de trabajo
IP66/68

# W167 6000

| numero di catalogo<br>Nº de catálogo | immagine<br>imagen | cavo<br>cable | sorgente luminosa<br>fuente de luz | lato di montaggio<br>lado del montaje | tensione di lavoro<br>tensión de trabajo | luce da lavoro<br>luz de trabajo | luce diffusa<br>luz dispersa | luce focalizzata<br>luz enfocada | pz.<br>pcs |
|---|---|---|---|---|---|---|---|---|---|
| **1163** | | 250cm FLRYY 2x1,5mm² z ADR | LED | UNIVERSAL | 12V-70V | ● | ● | | 15 |
| **1164** | | 250cm FLRYY 2x1,5mm² z ADR | LED | UNIVERSAL | 12V-70V | ● | | ● | 15 |

światło rozproszone / diffused light

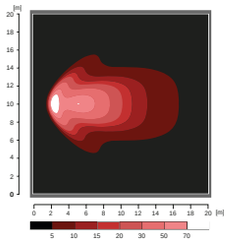

światło skupione / focused light

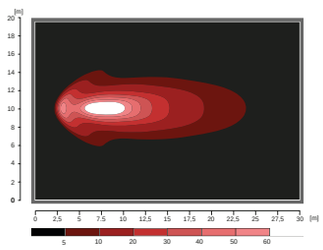

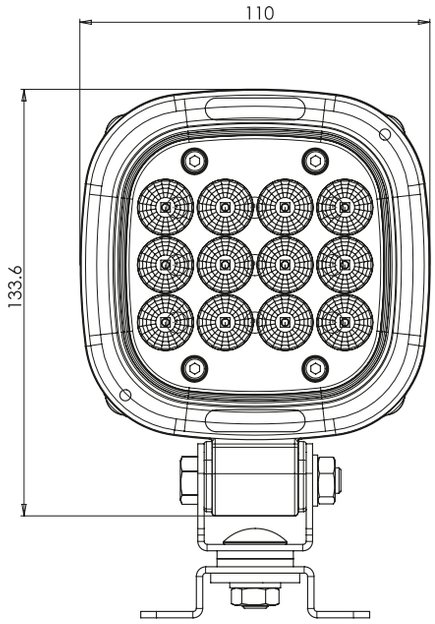


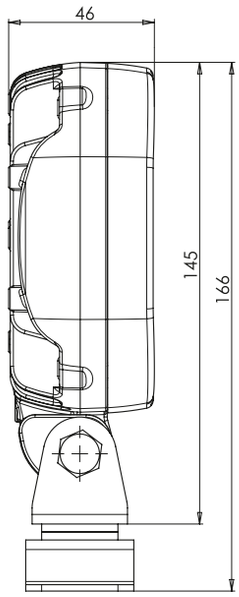

# W143/70

lampada da lavoro
luz de trabajo
IP66/68

| numero di catalogo<br>Nº de catálogo | immagine<br>imagen | cavo<br>cable | sorgente luminosa<br>fuente de luz | lato di montaggio<br>lado del montaje | tensione di lavoro<br>tensión de trabajo | luce da lavoro<br>luz de trabajo | pz.<br>pcs |
|---|---|---|---|---|---|---|---|
| **1205** | | 250cm YLY-S 2x0,75mm² | LED | UNIVERSAL | 12V-70V | ● | 9 |
| **1205/I** | | Superseal + 250cm YLY-S 2x0,75mm² | LED | UNIVERSAL | 12V-70V | ● | 9 |
| **1205/II** | | Deutsch + 250cm YLY-S 2x0,75mm² | LED | UNIVERSAL | 12V-70V | ● | 9 |

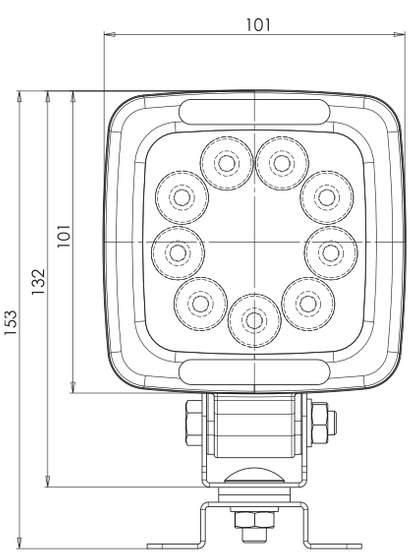


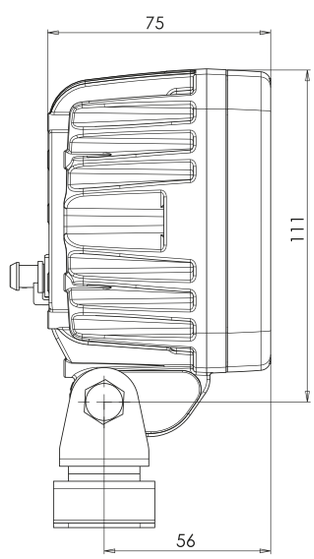


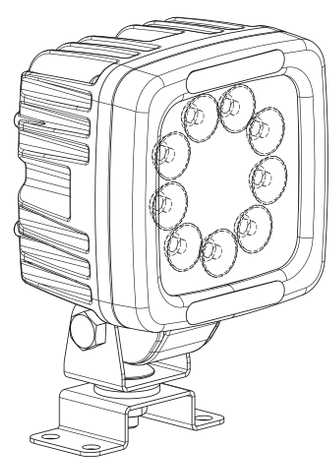

lampada da lavoro
luz de trabajo
IP66/68

# W144/70

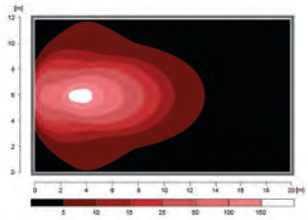

| numero di catalogo<br>Nº de catálogo | immagine<br>imagen | cavo<br>cable | sorgente luminosa<br>fuente de luz | lato di montaggio<br>lado del montaje | tensione di lavoro<br>tensión de trabajo | luce da lavoro<br>luz de trabajo | pz.<br>pcs |
|---|---|---|---|---|---|---|---|
| **1206** | | 250cm YLY-S 2x0,75mm² | LED | UNIVERSAL | 12V-70V | ● | 9 |
| **1206/I** | | Superseal + 250cm YLY-S 2x0,75mm² | LED | UNIVERSAL | 12V-70V | ● | 9 |
| **1206/II** | | Deutsch + 250cm YLY-S 2x0,75mm² | LED | UNIVERSAL | 12V-70V | ● | 9 |

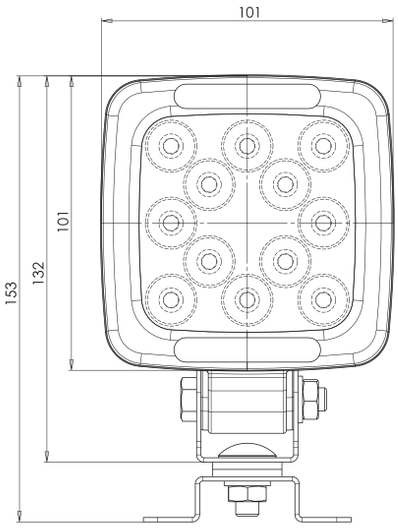


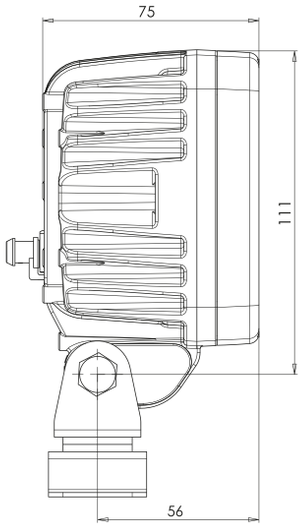


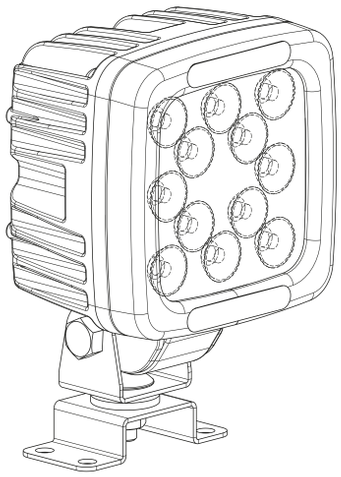

# W130 7000

lampada da lavoro
luz de trabajo
IP66/68

E 20

| | numero di catalogo<br>Nº de catálogo | immagine<br>imagen | cavo<br>cable | sorgente luminosa<br>fuente de luz | lato di montaggio<br>lado del montaje | tensione di lavoro<br>tensión de trabajo | luce da lavoro<br>luz de trabajo | luce diffusa<br>luz dispersa | luce focalizzata<br>luz enfocada | pz.<br>pcs |
|---|---|---|---|---|---|---|---|---|---|---|
| | **1207** | | 250cm FLRYY 2x1,5mm² z ADR | LED | UNIVERSAL | 12V-24V | ● | ● | | 9 |
| * | **1207/I** | | Superseal + 250cm FLRYY 2x1,5mm² z ADR | LED | UNIVERSAL | 12V-24V | ● | ● | | 9 |
| | **1208** | | 250cm FLRYY 2x1,5mm² z ADR | LED | UNIVERSAL | 12V-24V | ● | | ● | 9 |
| * | **1208/I** | | Superseal + 250cm FLRYY 2x1,5mm² z ADR | LED | UNIVERSAL | 12V-24V | ● | | ● | 9 |

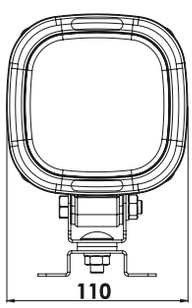


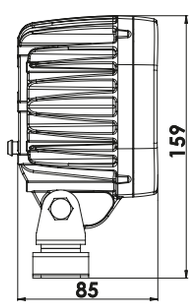


światło rozproszone / diffused light

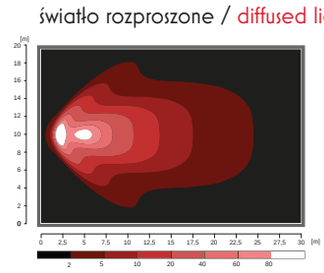

światło skupione / focused light

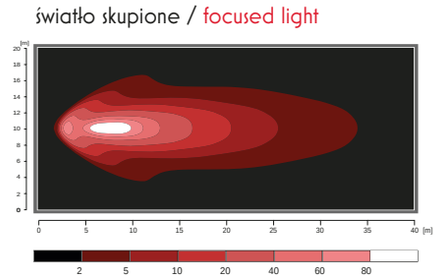

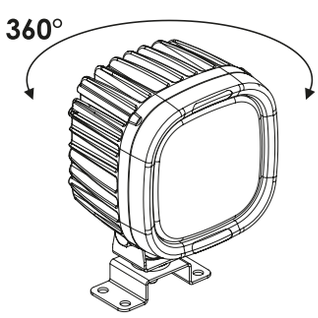


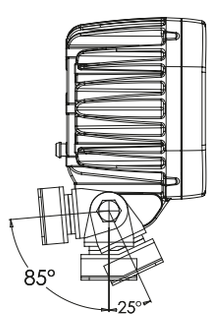

lampada da lavoro
luz de trabajo
IP66/68

# W144 6000

E 20

| | numero di catalogo<br>Nº de catálogo | immagine<br>imagen | cavo<br>cable | sorgente luminosa<br>fuente de luz | lato di montaggio<br>lado del montaje | tensione di lavoro<br>tensión de trabajo | luce da lavoro<br>luz de trabajo | pz.<br>pcs |
|---|---|---|---|---|---|---|---|---|
| | **1209** | | 250cm FLRYY 2x1,5mm² z ADR | LED | UNIVERSAL | 12V-70V | ● | 9 |
| * | **1209/I** | | Superseal + 250cm FLRYY 2x1,5mm² z ADR | LED | UNIVERSAL | 12V-70V | ● | 9 |
| | **1209/II** | | Deutsch + 250cm FLRYY 2x1,5mm² z ADR | LED | UNIVERSAL | 12V-70V | ● | 9 |

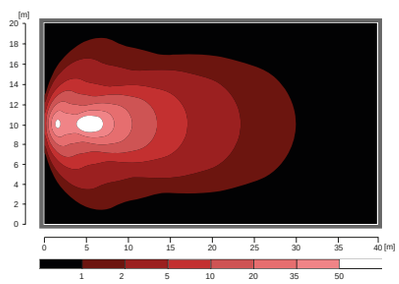


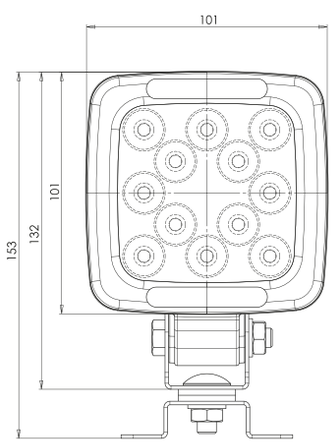


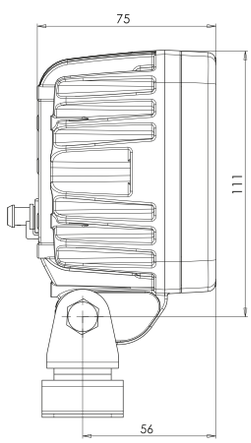


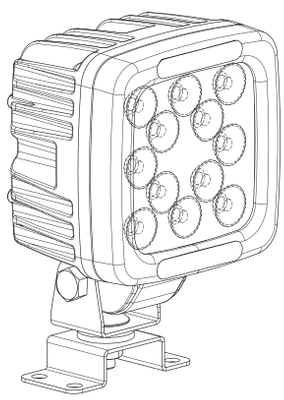



más sobre: www.was.eu

# W162 5000

lampada da lavoro
luz de trabajo
IP66/68

luminous flux 5000 lm full LED focused or diffused light

E 20

| | numero di catalogo<br>Nº de catálogo | immagine<br>imagen | cavo<br>cable | sorgente luminosa<br>fuente de luz | lato di montaggio<br>lado del montaje | tensione di lavoro<br>tensión de trabajo | luce da lavoro<br>luz de trabajo | luce diffusa<br>luz dispersa | luce focalizzata<br>luz enfocada | pz.<br>pcs |
|---|---|---|---|---|---|---|---|---|---|---|
| | **1210** | | 250cm FLRYY 2x1,5mm² z ADR | LED | UNIVERSAL | 12V-70V | ● | ● | | 9 |
| * | **1210/I** | | Superseal + 250cm FLRYY 2x1,5mm² z ADR | LED | UNIVERSAL | 12V-70V | ● | ● | | 9 |
| * | **1210/II** | | Deutsch + 250cm FLRYY 2x1,5mm² z ADR | LED | UNIVERSAL | 12V-70V | ● | ● | | 9 |
| * | **1211** | | 250cm FLRYY 2x1,5mm² z ADR | LED | UNIVERSAL | 12V-70V | ● | | ● | 9 |
| * | **1211/I** | | Superseal + 250cm FLRYY 2x1,5mm² z ADR | LED | UNIVERSAL | 12V-70V | ● | | ● | 9 |
| * | **1211/II** | | Deutsch + 250cm FLRYY 2x1,5mm² z ADR | LED | UNIVERSAL | 12V-70V | ● | | ● | 9 |

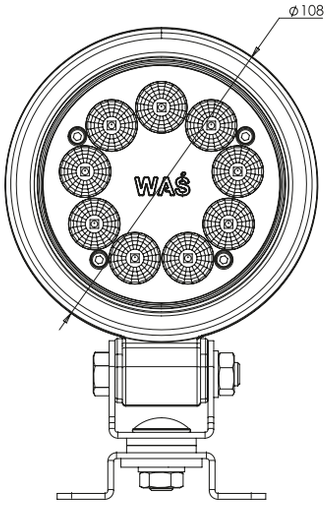


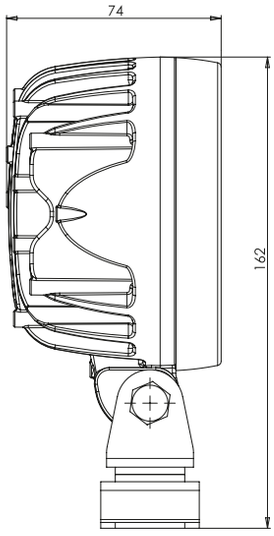


światło rozproszone / diffused light

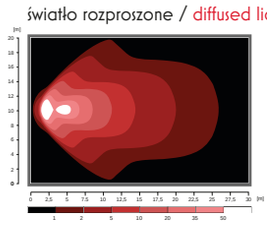

światło skupione / focused light

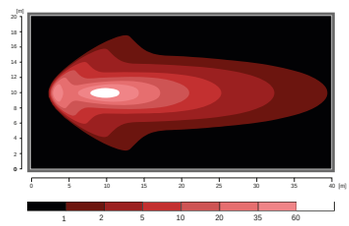

lampada da lavoro
luz de trabajo
IP66/68

# W163 4000

E 20

| | numero di catalogo<br>Nº de catálogo | immagine<br>imagen | cavo<br>cable | sorgente luminosa<br>fuente de luz | lato di montaggio<br>lado del montaje | tensione di lavoro<br>tensión de trabajo | luce da lavoro<br>luz de trabajo | luce diffusa<br>luz dispersa | luce focalizzata<br>luz enfocada | pz.<br>pcs |
|---|---|---|---|---|---|---|---|---|---|---|
| * | **1212** | | 250cm FLRYY 2x1,5mm² z ADR | LED | UNIVERSAL | 12V-70V | ● | ● | | 15 |
| * | **1213** | | 250cm FLRYY 2x1,5mm² z ADR | LED | UNIVERSAL | 12V-70V | ● | | ● | 15 |

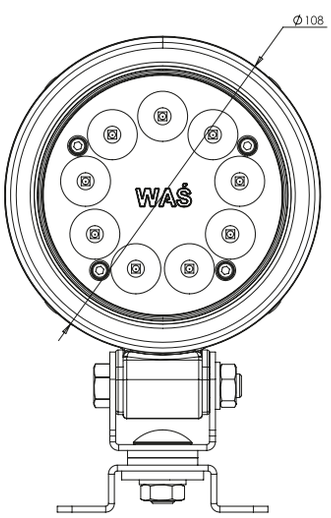


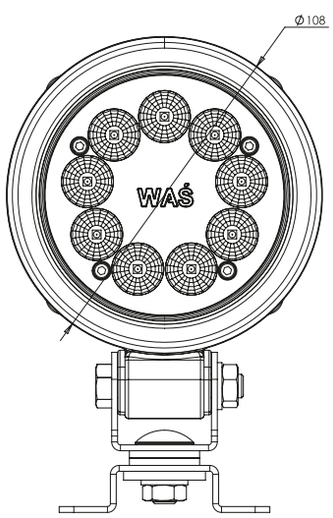


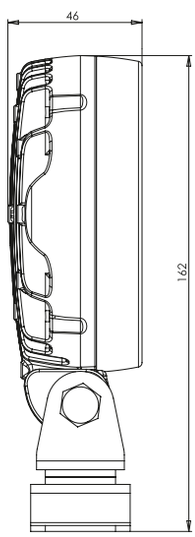


światło rozproszone / diffused light

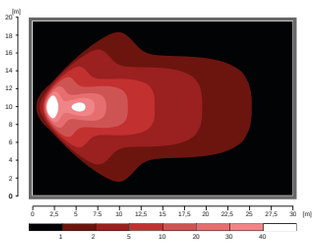

światło skupione / focused light

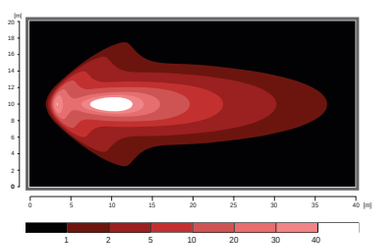

# W130 8000

lampada da lavoro
luz de trabajo
IP66/68

E 20

| | numero di catalogo<br>Nº de catálogo | immagine<br>imagen | cavo<br>cable | sorgente luminosa<br>fuente de luz | lato di montaggio<br>lado del montaje | tensione di lavoro<br>tensión de trabajo | luce da lavoro<br>luz de trabajo | luce diffusa<br>luz dispersa | luce focalizzata<br>luz enfocada | pz.<br>pcs |
|---|---|---|---|---|---|---|---|---|---|---|
| | **1214** | | 25Ocm FLRYY 2x1,5mm² z ADR | LED | UNIVERSAL | 12V-7OV | ● | ● | | 9 |
| | **1214/I** | | Superseal + 25Ocm FLRYY 2x1,5mm² z ADR | LED | UNIVERSAL | 12V-7OV | ● | ● | | 9 |
| * | **1215** | | 25Ocm FLRYY 2x1,5mm² z ADR | LED | UNIVERSAL | 12V-7OV | ● | | ● | 9 |
| * | **1215/I** | | Superseal + 25Ocm FLRYY 2x1,5mm² z ADR | LED | UNIVERSAL | 12V-7OV | ● | | ● | 9 |

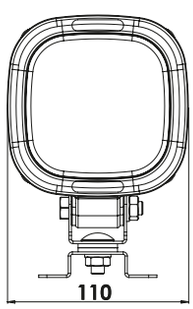


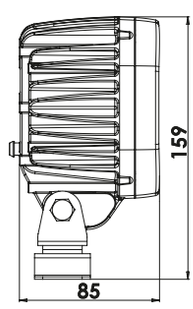


światło rozproszone / diffused light

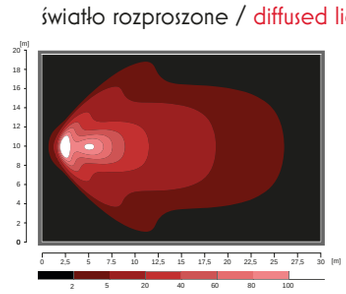


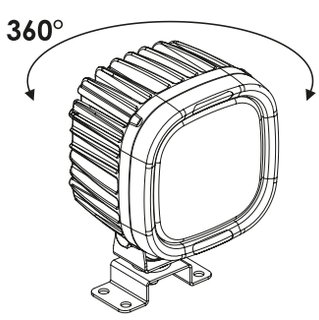


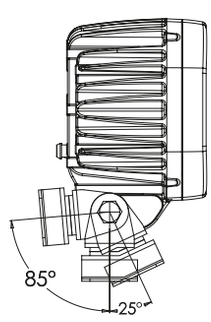


światło skupione / focused light

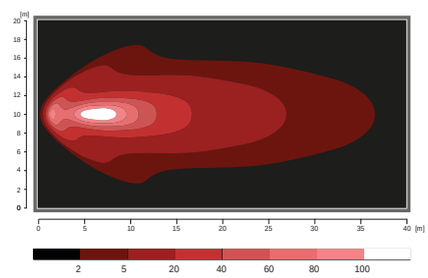

lampada da lavoro
luz de trabajo
IP66/68

# W163 2000

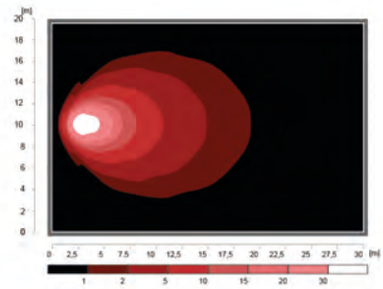

| numero di catalogo<br>Nº de catálogo | immagine<br>imagen | cavo<br>cable | sorgente luminosa<br>fuente de luz | lato di montaggio<br>lado del montaje | tensione di lavoro<br>tensión de trabajo | luce da lavoro<br>luz de trabajo | luce diffusa<br>luz dispersa | pz.<br>pcs |
|---|---|---|---|---|---|---|---|---|
| **1216** | | 250cm FLRYY 2x0,75mm² | LED | UNIVERSAL | 12V-24V | ● | ● | 15 |

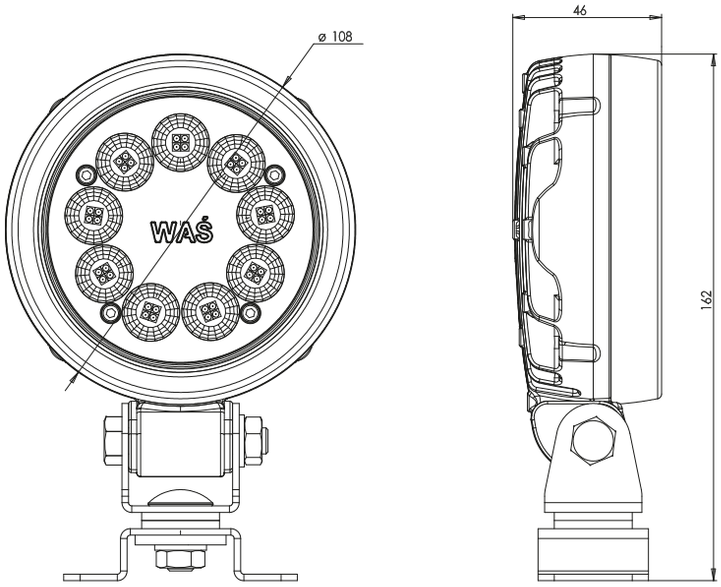

# W186 lampada da lavoro
## luz de trabajo
IP66/68

E 20

| numero di catalogo<br>Nº de catálogo | immagine<br>imagen | cavo<br>cable | sorgente luminosa<br>fuente de luz | lato di montaggio<br>lado del montaje | tensione di lavoro<br>tensión de trabajo | luce da lavoro<br>luz de trabajo | pz.<br>pcs |
|---|---|---|---|---|---|---|---|
| **1264** | | 250cm YLY-S 2x0,75mm² | LED | UNIVERSAL | 12V-24V | ● | 15 |
| **1265** | | 250cm YLY-S 2x0,75mm² | LED | UNIVERSAL | 12V-4V | ● | 15 |

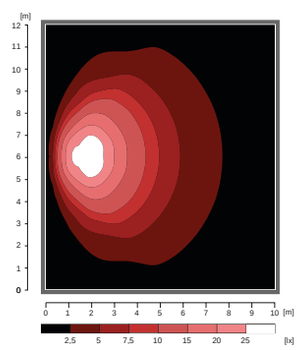


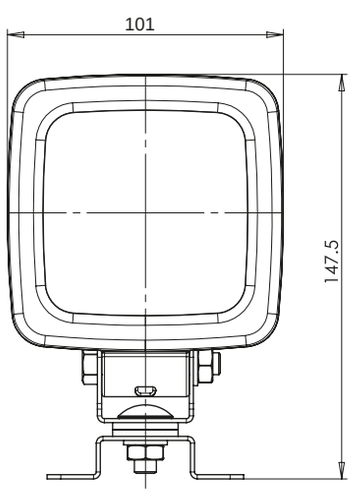


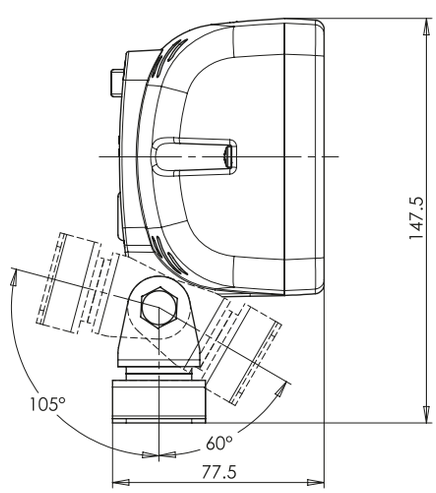


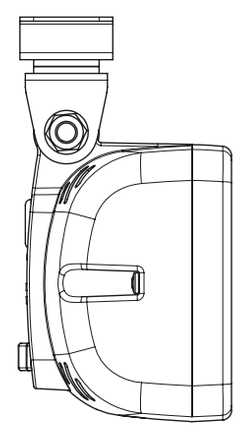

lampada da lavoro
luz de trabajo
IP66/68

# W164 5000

| numero di catalogo<br>Nº de catálogo | immagine<br>imagen | cavo<br>cable | sorgente luminosa<br>fuente de luz | lato di montaggio<br>lado del montaje | tensione di lavoro<br>tensión de trabajo | luce da lavoro<br>luz de trabajo | luce diffusa<br>luz dispersa | luce focalizzata<br>luz enfocada | pz.<br>pcs |
|---|---|---|---|---|---|---|---|---|---|
| **1306** | | 25Ocm FLRYY 2x1,5mm² z ADR | LED | UNIVERSAL | 12V-7OV | ● | ● | | 8 |
| **1306/I** | | Superseal + 25Ocm FLRYY 2x1,5mm² z ADR | LED | UNIVERSAL | 12V-7OV | ● | ● | | 8 |
| **1306/II** | | Deutsch + 25Ocm FLRYY 2x1,5mm² z ADR | LED | UNIVERSAL | 12V-7OV | ● | ● | | 8 |
| **1307** | | 25Ocm FLRYY 2x1,5mm² z ADR | LED | UNIVERSAL | 12V-7OV | ● | | ● | 8 |
| **1307/I** | | Superseal + 25Ocm FLRYY 2x1,5mm² z ADR | LED | UNIVERSAL | 12V-7OV | ● | | ● | 8 |
| **1307/II** | | Deutsch + 25Ocm FLRYY 2x1,5mm² z ADR | LED | UNIVERSAL | 12V-7OV | ● | | ● | 8 |

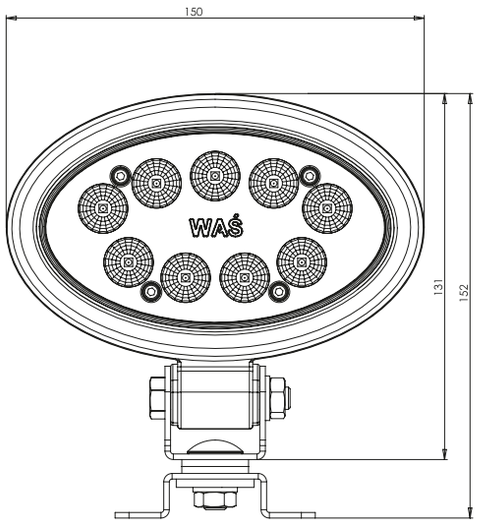


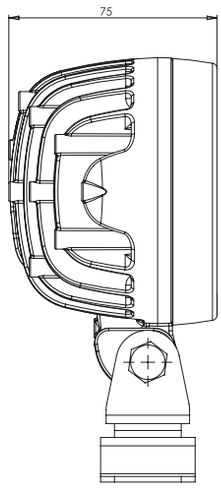


światło rozproszone / diffused light

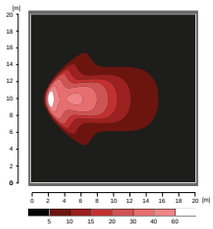

światło skupione / focused light

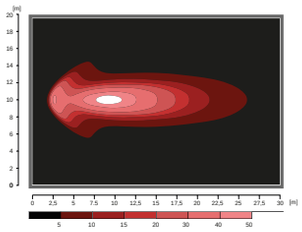

# W165 4000

lampada da lavoro
luz de trabajo
IP66/68

E 20

| numero di catalogo<br>Nº de catálogo | immagine<br>imagen | cavo<br>cable | sorgente luminosa<br>fuente de luz | lato di montaggio<br>lado del montaje | tensione di lavoro<br>tensión de trabajo | luce da lavoro<br>luz de trabajo | luce diffusa<br>luz dispersa | luce focalizzata<br>luz enfocada | pz.<br>pcs |
|---|---|---|---|---|---|---|---|---|---|
| **1308** | | 250cm FLRYY 2x1,5mm² z ADR | LED | UNIVERSAL | 12V-70V | ● | ● | | 10 |
| **1309** | | 250cm FLRYY 2x1,5mm² z ADR | LED | UNIVERSAL | 12V-70V | ● | | ● | 10 |

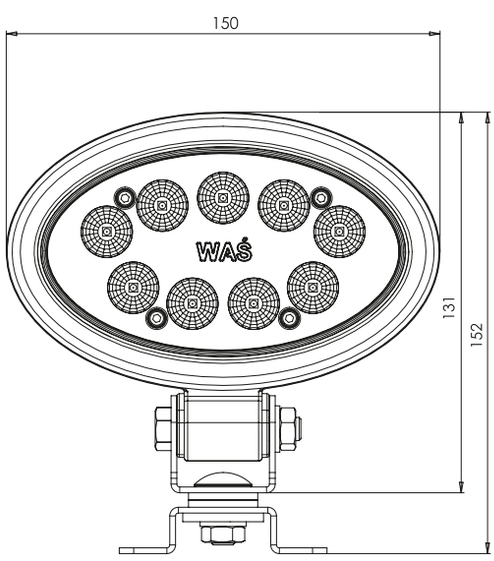


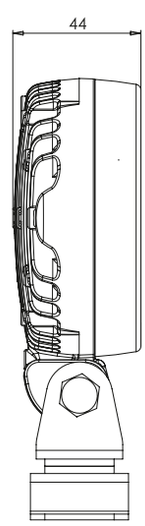


światło rozproszone / diffused light

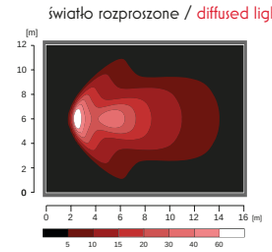

światło skupione / focused light

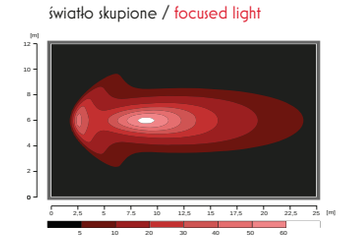

lampada da lavoro
luz de trabajo
IP6K9K

# W168.10.1-2

E 20

| numero di catalogo<br>Nº de catálogo | indice del prodotto<br>índice de producto | immagine<br>imagen | cavo<br>cable | sorgente luminosa<br>fuente de luz | lato di montaggio<br>lado del montaje | tensione di lavoro<br>tensión de trabajo | luce di lavoro anteriore<br>luz de trabajo frontal | luce di lavoro laterale<br>luz de trabajo lateral | faro da lavoro posteriore<br>luz de trabajo trasera | pz.<br>pcs |
|---|---|---|---|---|---|---|---|---|---|---|
| **1444 L/P** | W168.10.1 | | 200cm YLY-S 2x0,75mm² | LED | UNIVERSAL | 12V-24V | ● | ● | ● | 1 |
| **1445L** | W168.10.2 | | 200cm YLY-S 2x0,75mm² | LED | LEFT | 12V-24V | | ● | ● | 1 |
| **1445P** | W168.10.2 | | 200cm YLY-S 2x0,75mm² | LED | RIGHT | 12V-24V | | ● | ● | 1 |

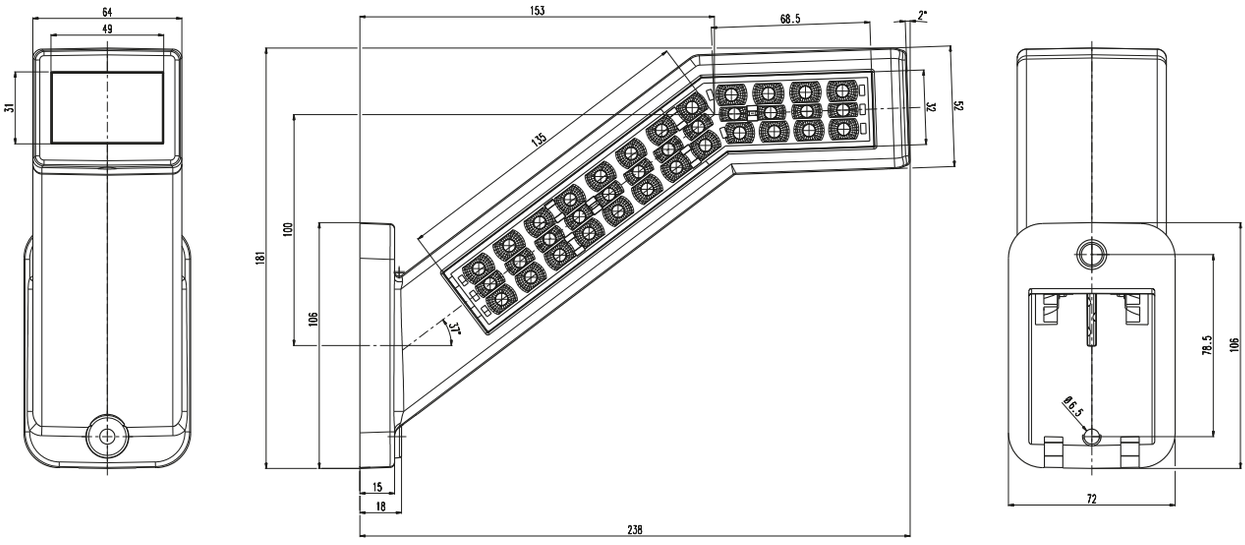

# W211

lampada da lavoro
luz de trabajo
IP6K9K

E 20

| numero di catalogo<br>Nº de catálogo | immagine<br>imagen | cavo<br>cable | sorgente luminosa<br>fuente de luz | lato di montaggio<br>lado del montaje | tensione di lavoro<br>tensión de trabajo | luce da lavoro<br>luz de trabajo | pz.<br>pcs |
|---|---|---|---|---|---|---|---|
| **1458** | | 250cm YLY-S 2x0,75mm² | LED | UNIVERSAL | 12V-24V | ● | 1 |

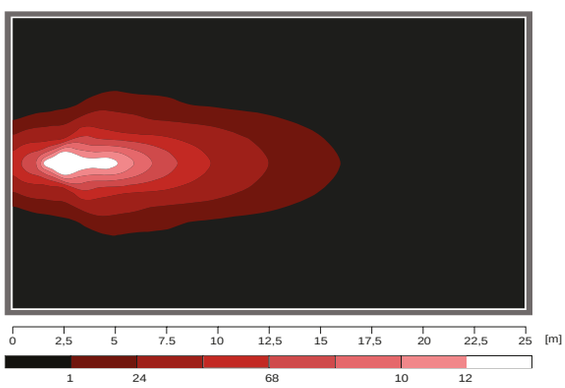


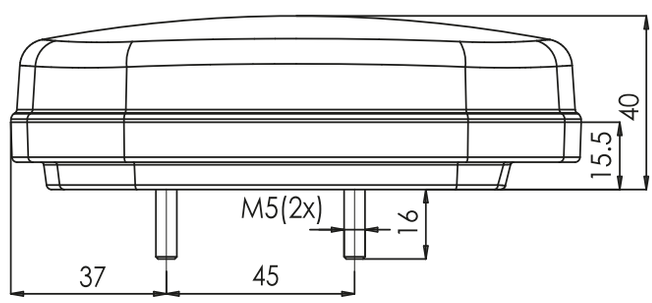


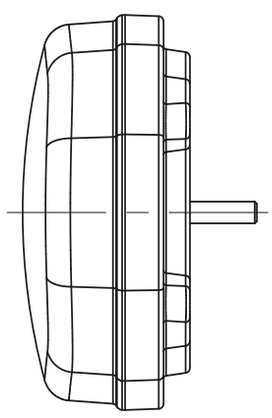

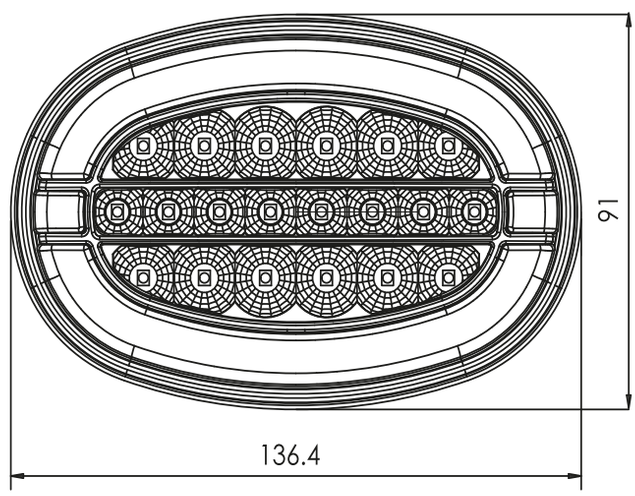


più su: www.was.eu

lampada da lavoro
luz de trabajo
IP66/68

# W165 2000

| numero di catalogo<br>Nº de catálogo | immagine<br>imagen | cavo<br>cable | sorgente luminosa<br>fuente de luz | lato di montaggio<br>lado del montaje | tensione di lavoro<br>tensión de trabajo | luce da lavoro<br>luz de trabajo | pz.<br>pcs |
|---|---|---|---|---|---|---|---|
| **1463** | | 250cm YLY-S 2x0,75mm² | LED | UNIVERSAL | 12V-24V | ● | 10 |

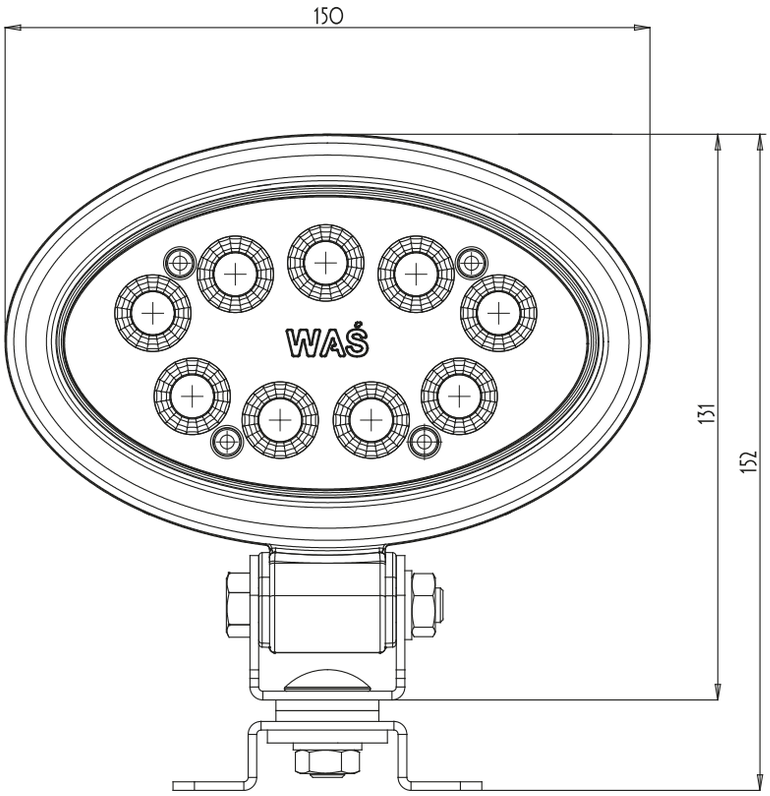


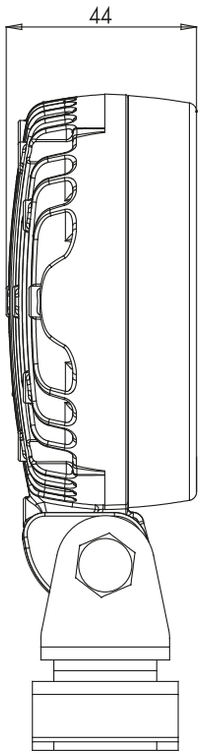




más sobre: www.was.eu

# W166 2000

lampada da lavoro
luz de trabajo
IP66/68

E 20

| numero di catalogo<br>Nº de catálogo | immagine<br>imagen | cavo<br>cable | sorgente luminosa<br>fuente de luz | lato di montaggio<br>lado del montaje | tensione di lavoro<br>tensión de trabajo | luce da lavoro<br>luz de trabajo | pz.<br>pcs |
|---|---|---|---|---|---|---|---|
| **1464** | | 250cm YLY-S 2x0,75mm² | LED | UNIVERSAL | 12V-24V | ● | 15 |

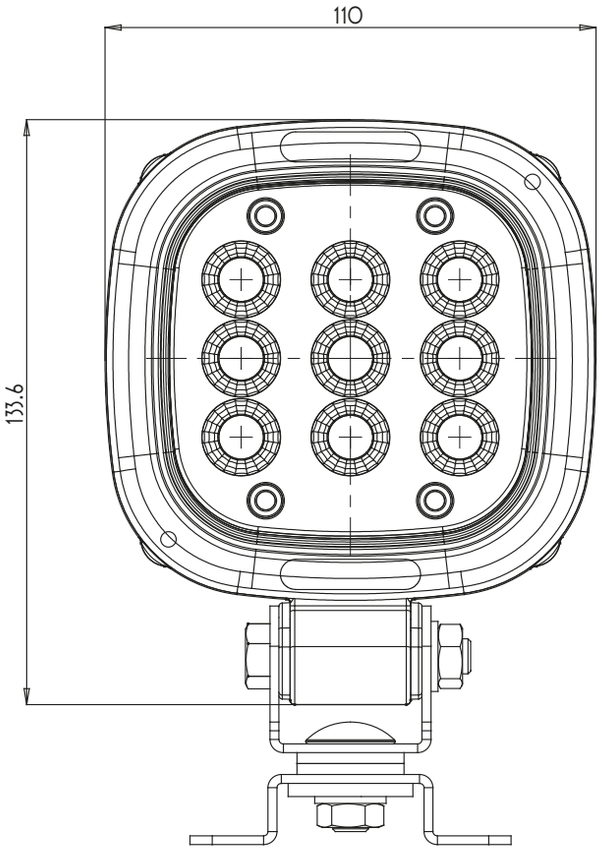


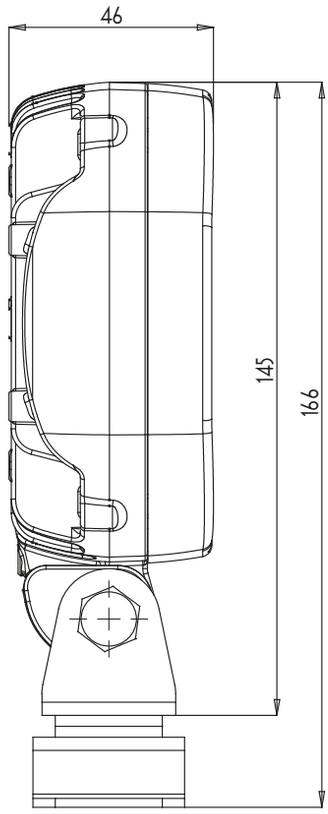

# Note
## Notas



más sobre: www.was.eu

# Sistemi pronti di cavi e altri accessori

## Sistemas de alumbrado completos y otros accesorios

modulo LED - carico di luci /
módulo LED - carga de luces

**48** altri accessori/otros accesorios
**29** sistemi di cavi/sistemas de cable

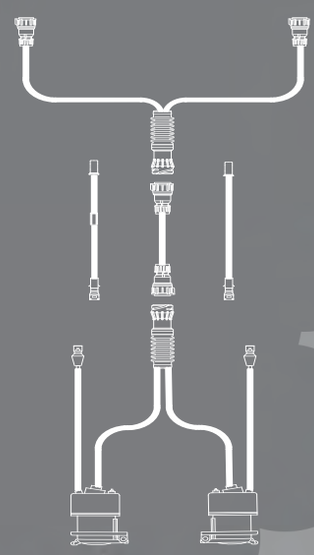

**01**

pagina/página **1**

**02**

**2**

**cerniera universale**
**bisagra universal**

**3**

**mandrino**
**perno**

3

**anelli decorativi**
**anillos decorativos**

**4**

**anelli decorativi**
**anillos decorativos**

**4**

**SM1 flasher**
1 canale / 1 canal

**5**

**SM1 flasher**
2 canali / 2 canal

**7**

**LM2 - LED module**
carico di luci /
carga de luces

**9**

**LM7 - LED module**
carico di luci /
carga de luces

**10**

**LMO - LED module**
carico di luci /
carga de luces

**11**

**Sistemi per semirimorchi e rimorchi /**
**Sistemas para tráileres y remolques**

**12**

**Sistemi Agro /**
**Sistemas Agro**

**14**

**Sistemi per rimorchini /**
**Sistemas de remolque**

**17**

# 01 carico dell'indicatore di direzione
## carga del indicador de dirección

| numero di catalogo<br>Nº de catálogo | immagine<br>imagen | cavo<br>cable | lato di montaggio<br>lado del montaje | tensione di lavoro<br>tensión de trabajo | descrizione<br>descripción | pz.<br>pcs |
|---|---|---|---|---|---|---|
| **493** | | 100cm YLY-S 2x0,75mm² | UNIVERSAL | 12V-24V | a singolo canale / mono canal | 20 |

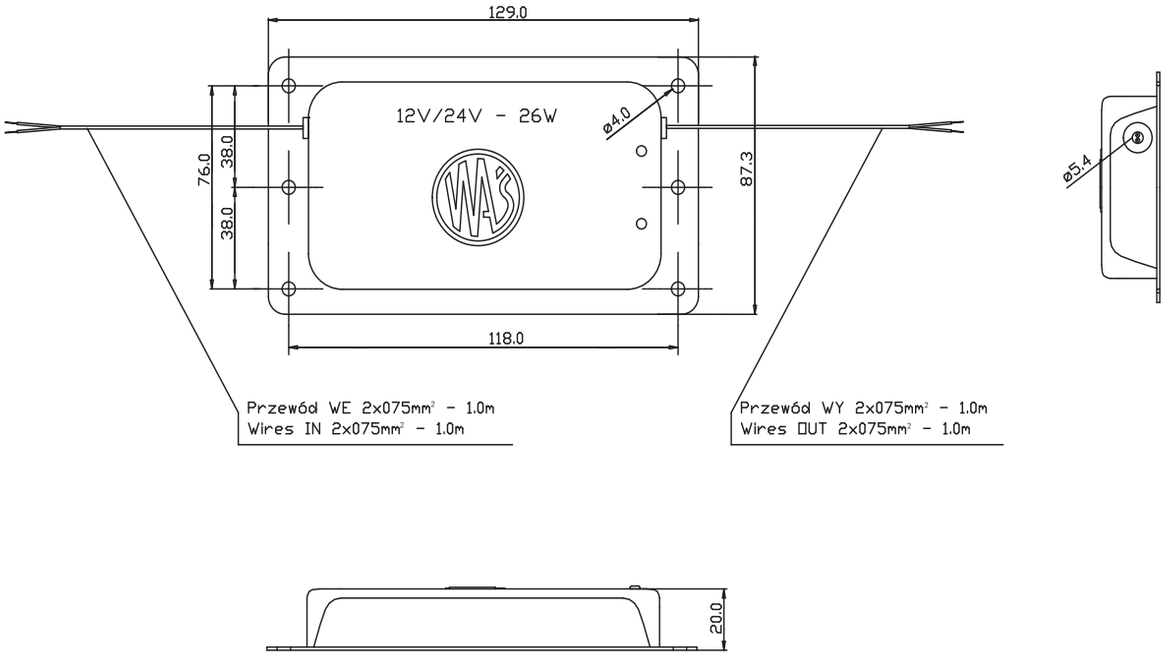

# carico dell'indicatore di direzione
# carga del indicador de dirección

02

| numero di catalogo<br>Nº de catálogo | immagine<br>imagen | cavo<br>cable | lato di montaggio<br>lado del montaje | tensione di lavoro<br>tensión de trabajo | descrizione<br>descripción | pz.<br>pcs |
|---|---|---|---|---|---|---|
| **494** | | 200cm YLY-S 2x0,75mm² | UNIVERSAL | 12V-24V | a doppio canale /<br>canal doble | 20 |

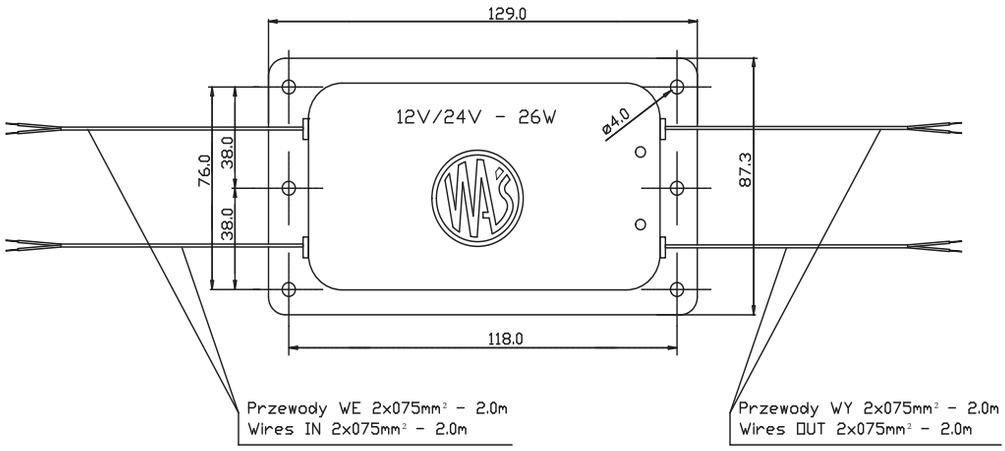


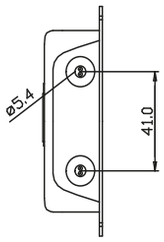


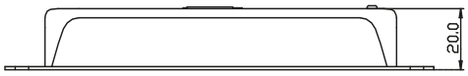

# cerniera universale per lampade di contorno
## bisagra universal para luces de sintonización

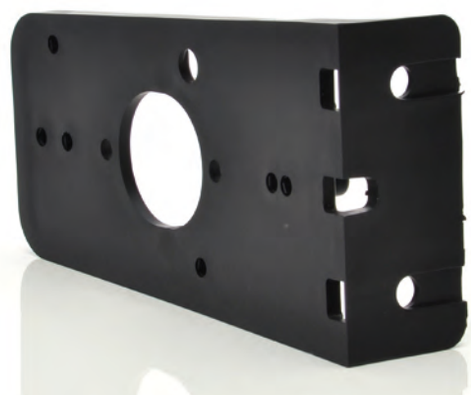

| numero di catalogo<br>Nº de catálogo | immagine<br>imagen | cavo<br>cable | lato di montaggio<br>lado del montaje | descrizione<br>descripción | pz.<br>pcs |
|---|---|---|---|---|---|
| **703** | | | UNIVERSAL | | 100 |

# mandrino
## perno

| numero di catalogo<br>Nº de catálogo | immagine<br>imagen | cavo<br>cable | lato di montaggio<br>lado del montaje | descrizione<br>descripción | pz.<br>pcs |
|---|---|---|---|---|---|
| **852** | | | UNIVERSAL | | 1 |

# anelli decorativi per lampade combinate W19, W59, W91-95
## anillos decorativos para luces pilotos W19, W59, W91-95

| numero di catalogo<br>Nº de catálogo | immagine<br>imagen | cavo<br>cable | lato di montaggio<br>lado del montaje | descrizione<br>descripción | pz.<br>pcs |
|---|---|---|---|---|---|
| **745** | | | UNIVERSAL | anelli per lampade W19 o W59<br>anillos para luces W19 o W59 | 40 |
| **746** | | | UNIVERSAL | anelli per lampade W91-95<br>anillos para luces W91-95 | 40 |

# anelli decorativi per lampade a nido d'ape
## anillos decorativos para luces de panal

| numero di catalogo<br>Nº de catálogo | immagine<br>imagen | cavo<br>cable | lato di montaggio<br>lado del montaje | descrizione<br>descripción | pz.<br>pcs |
|---|---|---|---|---|---|
| **981 RING** | | | UNIVERSAL | anelli per lampade LW12, LW12DS, W131, W132, W141, W142, W156, W156N, W147, W155<br>anillos para luces LW12, LW12DS, W131, W132, W141, W142, W156, W156N, W147, W155 | 40 |

# SM1 flasher

## controllore lampade di posizione laterali - 1 canale
## controlador para luces de posición laterales - 1 canal

| numero di catalogo<br>Nº de catálogo | immagine<br>imagen | tensione di lavoro<br>tensión de trabajo | cavo di ingresso „IN" - canale 1 YLY-S 3x0,75mm²<br>conducto de entrada „IN" - conducto 1 YLY-S 3x0,75mm² | cavo di ingresso „IN" - canale 1 YLY-S 6x0,75mm² + connettore Tyco (F)<br>conducto de entrada „IN" - conducto 1 YLY-S 6x0,75mm² + conector Tyco (F) | cavo di ingresso „IN" - canale 1 YLY-S 6x0,75mm² + connettore Schlemmer (F)<br>conducto de entrada „IN" - conducto 1 YLY-S 6x0,75mm2 + conector Schlemmer (F) | cavo di uscita „OUT" YLY-S 6x0,75mm²+ connettore Tyco (M)<br>conducto de salida „OUT" YLY-S 6x0,75mm² +conector Tyco (M) | cavo di uscita „OUT" YLY-S 6x0,75mm² + connettore Schlemmer (M)<br>conducto de salida „OUT" YLY-S 6x0,75mm² +conector Schlemmer (M) | cavo di controllo - canale 1 YLY-S 2x0,75mm²<br>conducto de control - conducto 1 YLY-S 2x0,75mm² | cavo di controllo - canale 1 YLY-Sp 2x1,5mm2 + connettore DC Jeager<br>conducto de control - conducto 1 YLY-Sp 2x1,5mm² + conector DC Jeager | cavo di controllo - canale 1 YLY-S 2x0,75mm² + AMP<br>conducto de control - conducto 1 YLY-S 2x0,75mm2+ AMP | cavo „NO FLASH" - canale 1 YLY-S 2x0,75mm²<br>conducto „No Flash" - conducto 1 YLY-S 2x0,75mm² | cavo „NO FLASH" - canale 1 YLY-Sp 2x1,5mm² + connettore DC Jeager<br>conducto „No Flash" - conducto 1 YLY-Sp 2x1,5mm² + conector DC Jeager | cavo „NO FLASH" - canale 1 YLY-S 2x0,75mm² + AMP<br>cable „NO FLASH" - channel 1 YLY-S 2x0,75mm² + AMP | cavo per luce di retromarcia YLY-S 2x0,75mm² + AMP<br>conducto de luces de marcha atrás YLY-S 2x0,75mm² + AMP | pz.<br>pcs |
|---|---|---|---|---|---|---|---|---|---|---|---|---|---|---|---|
| **1141.1** | | 12V-24V | ● | | | | | ● | | | | | | | 1 |
| **1141.1 NF** | | 12V-24V | ● | | | | | ● | | | ● | | | | 1 |
| **1141.2** | | 12V-24V | ● | | | | | | ● | | | | | | 1 |
| **1141.2 NF** | | 12V-24V | ● | | | | | | ● | | | ● | | | 1 |
| **1141.3** | | 12V-24V | | ● | | ● | | | ● | | ● | | | | 1 |
| **1141.3 NF** | | 12V-24V | | ● | | ● | | | ● | | ● | ● | | | 1 |
| **1141.4** | | 12V-24V | | | ● | | ● | | ● | | ● | | | | 1 |

# SM1 flasher

## controllore lampade di posizione laterali - 1 canale
## controlador para luces de posición laterales - 1 canal

| numero di catalogo<br>Nº de catálogo | immagine<br>imagen | tensione di lavoro<br>tensión de trabajo | cavo di ingresso „IN" - canale 1 YLY-S 3x0,75mm²<br>conducto de entrada „IN" - conducto 1 YLY-S 3x0,75mm² | cavo di ingresso „IN" - canale 1 YLY-S 6x0,75mm² + connettore Tyco (F)<br>conducto de entrada „IN" - conducto 1 YLY-S 6x0,75mm² + conector Tyco (F) | cavo di ingresso „IN" - canale 1 YLY-S 6x0,75mm² + connettore Schlemmer (F)<br>conducto de entrada „IN" - conducto 1 YLY-S 6x0,75mm2 + conector Schlemmer (F) | cavo di uscita „OUT" YLY-S 6x0,75mm²+ connettore Tyco (M)<br>conducto de salida „OUT" YLY-S 6x0,75mm² +conector Tyco (M) | cavo di uscita „OUT" YLY-S 6x0,75mm² + connettore Schlemmer (M)<br>conducto de salida „OUT" YLY-S 6x0,75mm² +conector Schlemmer (M) | cavo di controllo - canale 1 YLY-S 2x0,75mm²<br>conducto de control - conducto 1 YLY-S 2x0,75mm² | cavo di controllo - canale 1 YLY-Sp 2x1,5mm2 + connettore DC Jeager<br>conducto de control – conducto 1 YLY-Sp 2x1,5mm² + conector DC Jeager | cavo di controllo - canale 1 YLY-S 2x0,75mm² + AMP<br>conducto de control - conducto 1 YLY-S 2x0,75mm2 + AMP | cavo „NO FLASH" - canale 1 YLY-S 2x0,75mm²<br>conducto „No Flash" – conducto 1 YLY-S 2x0,75mm² | cavo „NO FLASH" - canale 1 YLY-Sp 2x1,5mm² + connettore DC Jeager<br>conducto „No Flash" – conducto 1 YLY-Sp 2x1,5mm² + conector DC Jeager | cavo „NO FLASH" - canale 1 YLY-S 2x0,75mm² + AMP<br>cable „NO FLASH" - channel 1 YLY-S 2x0,75mm² + AMP | cavo per luce di retromarcia YLY-S 2x0,75mm² + AMP<br>conducto de luces de marcha atrás YLY-S 2x0,75mm² + AMP | pz.<br>pcs |
|---|---|---|---|---|---|---|---|---|---|---|---|---|---|---|---|
| **1141.4 NF** | | 12V-24V | | | ● | | ● | | ● | | ● | ● | | | 1 |
| **1141.5** | | 12V-24V | | ● | | ● | | | | ● | | | | | 1 |
| **1141.5 NF** | | 12V-24V | | ● | | ● | | | | ● | | | ● | | 1 |
| **1141.6** | | 12V-24V | | | ● | | ● | | | ● | | | | | 1 |
| **1141.6 AR** | | 12V-24V | | | ● | | ● | | | ● | | | | ● | 1 |
| **1141.6 NF** | | 12V-24V | | | ● | | ● | | | ● | | | ● | | 1 |

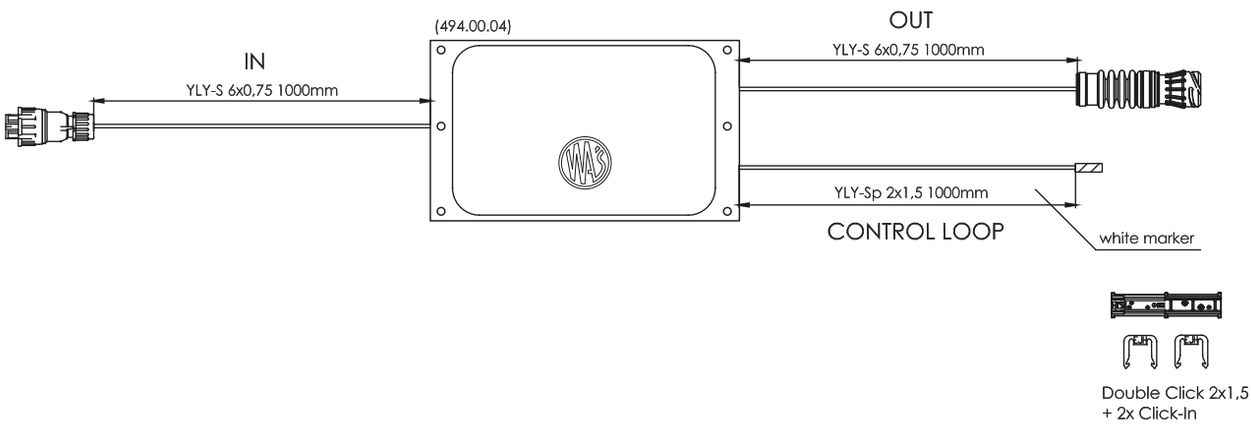


Sistemi pronti di cavi e altri accessori
Sistemas de alumbrado completos y otros accesorios

más sobre: **www.was.eu**

# SM1 flasher

## controllore lampade di posizione laterali - 2 canale
## controlador para luces de posición laterales - 2 canal

| numero di catalogo<br>Nº de catálogo | immagine<br>imagen | tensione di lavoro<br>tensión de trabajo | cavo di ingresso „IN" - canale 1 YLY-S 3x0,75mm²<br>conducto de entrada „IN" - conducto 1 YLY-S 3x0,75mm² | cavo di ingresso „IN" - canale 2 YLY-S 3x0,75mm²<br>conducto de entrada „IN" - conducto 2 YLY-S 3x0,75mm² | cavo di controllo - canale 1 YLY-S 2x0,75mm²<br>conducto de control - conducto 1 YLY-S 2x0,75mm² | cavo di controllo - canale 1 YLY-Sp 2x1,5mm² + connettore DC Jeager<br>conducto de control – conducto 1 YLY-Sp 2x1,5mm² + conector DC Jeager | cavo di controllo - canale 2 YLY-S 2x0,75mm²<br>conducto de control - conducto 2 YLY-S 2x0,75mm² | cavo di controllo - canale 2 YLY-Sp 2x1,5mm² + connettore DC Jeager<br>conducto de control – conducto 2 YLY-Sp 2x1,5mm² + conector DC Jeager | cavo „NO FLASH" - canale 1 YLY-S 2x0,75mm²<br>conducto „No Flash" – conducto 1 YLY-S 2x0,75mm² | cavo „NO FLASH" - canale 1 YLY-Sp 2x1,5mm2 + connettore DC Jeager<br>conducto „No Flash" – conducto 1 YLY-Sp 2x1,5mm2 + conector DC Jeager | cavo „NO FLASH" - canale 2 YLY-S 2x0,75mm²<br>conducto „No Flash" – conducto 2 YLY-S 2x0,75mm² | cavo „NO FLASH" - canale 2 YLY-Sp 2x1,5mm2 + connettore DC Jeager<br>conducto „No Flash" – conducto 2 YLY-Sp 2x1,5mm2 + conector DC Jeager | cavo per luce di retromarcia YLY-S 2x0,75mm² + AMP<br>conducto de luces de marcha atrás YLY-S 2x0,75mm² + AMP | pz.<br>pcs |
|---|---|---|---|---|---|---|---|---|---|---|---|---|---|---|
| **1141.1**<br>**DOUBLE** | | 12V-24V | ● | ● | ● | | ● | | | | | | | 1 |
| **1141.1**<br>**DOUBLE NF** | | 12V-24V | ● | ● | ● | | ● | | ● | | ● | | | 1 |
| **1141.2**<br>**DOUBLE** | | 12V-24V | ● | ● | | ● | | ● | | | | | | 1 |
| **1141.2**<br>**DOUBLE NF** | | 12V-24V | ● | ● | | ● | | ● | | ● | | ● | | 1 |

# SM1 flasher

## controllore lampade di posizione laterali - 2 canale
## controlador para luces de posición laterales - 2 canal

| numero di catalogo<br>Nº de catálogo | immagine<br>imagen | tensione di lavoro<br>tensión de trabajo | cavo di ingresso „IN" - canale 1 e 2 YLY-S 7x0,75mm² + 1x1mm² + connettore Schlemmer (F)<br>conducto de entrada „IN" - conducto 1 y 2 YLY-S 7x0,75mm² + 1x1mm² + conector Schlemmer (F) | cavo di uscita „OUT" YLY-S 7x0,75mm2+ 1x1mm² + connettore Schlemmer (M)<br>conducto de salida „OUT" 7x0,75mm2 + 1x1mm² + conector Schlemmer (M) | cavo di controllo - canale 1 YLY-Sp 2x1,5mm² + connettore DC Jeager<br>conducto de control – conducto 1 YLY-Sp 2x1,5mm² + conector DC Jeager | cavo di controllo - canale 1 YLY-S 2x0,75mm² + AMP<br>conducto de control - conducto 1 YLY-S 2x0,75mm² + AMP | cavo di controllo - canale 2 YLY-Sp 2x1,5mm² + connettore DC Jeager<br>conducto de control – conducto 2 YLY-Sp 2x1,5mm² + conector DC Jeager | cavo di controllo - canale 2 YLY-S 2x0,75mm² + AMP<br>conducto de control - conducto 2 YLY-S 2x0,75mm² + AMP | cavo „NO FLASH" - canale 1 YLY-Sp 2x1,5mm² + connettore DC Jeager<br>conducto „No Flash" – conducto 1 YLY-Sp 2x1,5mm² + conector DC Jeager | cavo „NO FLASH" - canale 1 YLY-S 2x0,75mm² + AMP<br>cable „NO FLASH" - channel 1 YLY-S 2x0,75mm² + AMP | cavo „NO FLASH" - canale 2 YLY-Sp 2x1,5mm2 + connettore DC Jeager<br>conducto „No Flash" – conducto 2 YLY-Sp 2x1,5mm2 + conector DC Jeager | cavo „NO FLASH" - canale 2 YLY-S 2x0,75mm² + AMP<br>cable „NO FLASH" - channel 2 YLY-S 2x0,75mm² + AMP | cavo per luce di retromarcia YLY-S 2x0,75mm² + AMP<br>conducto de luces de marcha atrás YLY-S 2x0,75mm² + AMP | pz.<br>pcs |
|---|---|---|---|---|---|---|---|---|---|---|---|---|---|---|
| **1141.4**<br>**DOUBLE** | | 12V-24V | ● | ● | ● | | ● | | | | | | | 1 |
| **1141.4**<br>**DOUBLE NF** | | 12V-24V | ● | ● | ● | | ● | | ● | | ● | | | 1 |
| **1141.6**<br>**DOUBLE** | | 12V-24V | ● | ● | | ● | | ● | | | | | | 1 |
| **1141.6**<br>**DOUBLE AR** | | 12V-24V | ● | ● | | ● | | ● | | ● | | ● | ● | 1 |
| **1141.6**<br>**DOUBLE NF** | | 12V-24V | ● | ● | | ● | | ● | | ● | | ● | | 1 |

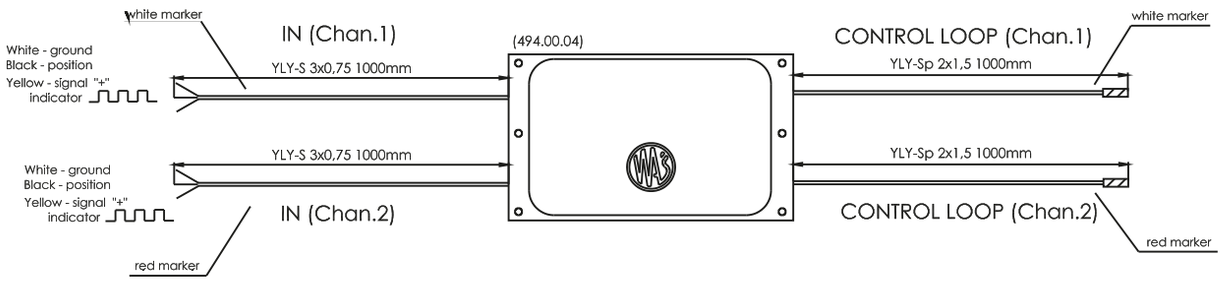


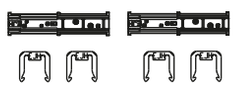

2x Double Click 2x1,5
+ 4x Click-In

Sistemi pronti di cavi e altri accessori
Sistemas de alumbrado completos y otros accesorios

más sobre: **www.was.eu**

# LM2

## LED moduł - carico di luci
## LED module - carga de luces

| | numero di catalogo<br>Nº de catálogo | immagine<br>imagen | tensione di lavoro<br>tensión de trabajo | versione a 5 luci<br>versión 5 luces | versione a 4 luci<br>versión 4 luces | cavo 2,5 m con piolo<br>cable de 2,5 m con enchufe | cavo 1m con piolo<br>cable de 1m con enchufe | cavo 0,5m con presa<br>cable de 0,5m con zócalo | cavo 1m con presa<br>cable de 1m con zócalo | 13-pin piolo-presa<br>conector de enchufe de 13 pines | 15-pin piolo-presa<br>conector de enchufe de 15 pines | 7-pin piolo-presa<br>conector de enchufe de 7 pines | cavo di ingresso 2,5m<br>cable de entrada de 2,5m | cavo di ingresso 1m<br>cable de entrada de 1m | cavo di uscita 0,5m<br>cable de salida de 0,5m | cavo di uscita 1m<br>cable de salida de 1m | pz.<br>pcs |
|---|---|---|---|---|---|---|---|---|---|---|---|---|---|---|---|---|---|
| * | **1239-12V** | | 12V | ● | | ● | | ● | | ● | | | | | | | 3 |
| * | **1239-24V** | | 24V | ● | | | ● | | ● | | ● | | | | | | 3 |
| * | **1240.13-12V** | | 12V | | ● | ● | | ● | | ● | | | | | | | 3 |
| * | **1240.7-12V** | | 12V | | ● | ● | | ● | | | | ● | | | | | 3 |
| * | **1240-24V** | | 24V | | ● | | ● | | ● | | ● | | | | | | 3 |
| | **1418-12V** | | 12V | ● | | | | | | | | | ● | | ● | | 3 |
| | **1418-24V** | | 24V | ● | | | | | | | | | | ● | | ● | 3 |

„LM2" - controllo del carico di luce della direzione (carica tutte le funzioni, controlla solo le direzioni). Il modulo led è disponibile per i clienti nelle versioni di base.

„LM2": control de carga de luces de dirección (carga todas las funciones, controla solo las direcciones). El módulo LED está disponible para los clientes en las versiones básicas.

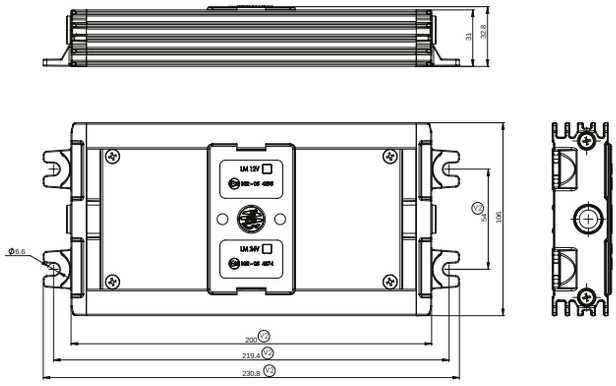

# LED moduł - carico di luci
# LED module - carga de luces

# LM7

| | numero di catalogo<br>Nº de catálogo | immagine<br>imagen | tensione di lavoro<br>tensión de trabajo | versione a 5 luci<br>versión 5 luces | versione a 4 luci<br>versión 4 luces | cavo 2,5 m con piolo<br>cable de 2,5 m con enchufe | cavo 1m con piolo<br>cable de 1m con enchufe | cavo 0,5m con presa<br>cable de 0,5m con zócalo | cavo 1m con presa<br>cable de 1m con zócalo | 13-pin piolo-presa<br>conector de enchufe de 13 pines | 15-pin piolo-presa<br>conector de enchufe de 15 pines | 7-pin piolo-presa<br>conector de enchufe de 7 pines | cavo di ingresso 2,5m<br>cable de entrada de 2,5m | cavo di ingresso 1m<br>cable de entrada de 1m | cavo di uscita 0,5m<br>cable de salida de 0,5m | cavo di uscita 1m<br>cable de salida de 1m | pz.<br>pcs |
|---|---|---|---|---|---|---|---|---|---|---|---|---|---|---|---|---|---|
| * | **1241-12V** | | 12V | ● | | ● | | ● | | ● | | | | | | | 3 |
| * | **1241-24V** | | 24V | ● | | | ● | | ● | | ● | | | | | | 3 |
| * | **1242.13-12V** | | 12V | | ● | ● | | ● | | ● | | | | | | | 3 |
| * | **1242.7-12V** | | 12V | | ● | ● | | ● | | | | ● | | | | | 3 |
| * | **1242-24V** | | 24V | | ● | | ● | | ● | | ● | | | | | | 3 |
| | **1419-12V** | | 12V | ● | | | | | | | | | ● | | ● | | 3 |
| | **1419-24V** | | 24V | ● | | | | | | | | | | ● | | ● | 3 |

„LM7" - controllo del carico di tutte le funzioni di luce (carica e controlla tutte le funzioni). Il modulo Led è disponibile per i clienti nelle versioni di base.

„LM7": control de carga de todas las funciones de luz (carga y controla todas las funciones). El módulo LED está disponible para los clientes en las versiones básicas.

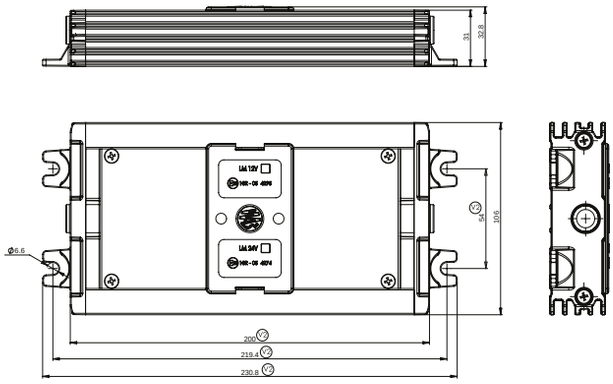


Sistemi pronti di cavi e altri accessori
Sistemas de alumbrado completos y otros accesorios

más sobre: **www.was.eu**

# LMO

## LED moduł - carico di luci
## LED module - carga de luces

| | numero di catalogo<br>Nº de catálogo | immagine<br>imagen | tensione di lavoro<br>tensión de trabajo | versione a 5 luci<br>versión 5 luces | versione a 4 luci<br>versión 4 luces | versione a 3 luci<br>versión 3 luces | cavo 2,5 m con piolo<br>cable de 2,5 m con enchufe | cavo 1m con piolo<br>cable de 1m con enchufe | cavo 0,5m con presa<br>cable de 0,5m con zócalo | cavo 1m con presa<br>cable de 1m con zócalo | 13-pin piolo-presa<br>conector de enchufe de 13 pines | 15-pin piolo-presa<br>conector de enchufe de 15 pines | pz.<br>pcs |
|---|---|---|---|---|---|---|---|---|---|---|---|---|---|
| * | **1243-12V** | | 12V | ● | | | ● | | ● | | ● | | 3 |
| * | **1243-24V** | | 24V | ● | | | | ● | | ● | | ● | 3 |
| * | **1244-12V** | | 12V | | ● | | ● | | ● | | ● | | 3 |
| * | **1244-24V** | | 24V | | ● | | | ● | | ● | | ● | 3 |
| * | **1245-12V** | | 12V | | | ● | ● | | ● | | ● | | 3 |
| * | **1245-24V** | | 24V | | | ● | | ● | | ● | | ● | 3 |

„LMO" è dedicato in particolare alle lampade della serie „DD" con indicatore di direzione dinamico.
„LMO" - nessun controllo di carica delle luci (carica tutte le funzioni ma non le controlla). „LMO" sarà disponibile su ordini speciali per lampade specifiche - al corretto funzionamento del dispositivo è necessario realizzare la lampada in modo particolare (si cambia il circuito elettronico e il cavo della lampada). Al momento dell'ordine, il cliente deve specificare con quali lampade funzionerà il Modulo LED.

„LMO" está especialmente dedicado a las lámparas de la serie „DD" con un indicador dinámico.
„LMO": no controla la carga de las luces (carga todas las funciones pero no las controla). „LMO" estará disponible para pedidos especiales de lámparas específicas: para que el dispositivo funcione correctamente, se debe hacer la lámpara de una manera especial (el sistema electrónico y el cambio del cable de la lámpara). Al realizar el pedido, el cliente debe especificar con qué lámparas funcionará el módulo LED.

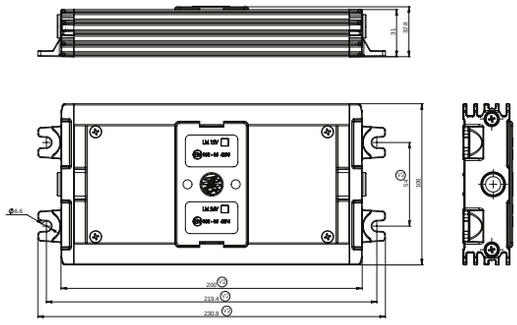

# Sistemi pronti di cavi
# Otros accesorios

Abbiamo preparato sistemi di illuminazione completi per i nostri clienti. I sistemi sono stati suddivisi in tre gruppi a seconda dell'uso previsto. Tuttavia, in ogni gruppo possiamo scegliere tra diverse configurazioni pronte all'uso, dove ognuno troverà un sistema adatto a se stesso. Al fine di soddisfare anche i Clienti più esigenti, non specifichiamo lampade specifiche incluse nel sistema. Dalla nostra vasta gamma di prodotti è possibile scegliere qualsiasi lampada che completa il sistema completo, costituendo il totale perfettamente adattato per le esigenze del Cliente.

Hemos preparado sistemas completos de iluminación para nuestros clientes. Los sistemas se han dividido en tres grupos según su propósito previsto. Sin embargo, en cada grupo tenemos la opción de varias configuraciones listas diferentes donde todos encontrarán el sistema adecuado. Para satisfacer incluso a los clientes más exigentes, no especificamos lámparas específicas incluidas en el sistema. De toda nuestra rica oferta, puede elegir cualquier lámpara que complemente el sistema completo, que es un conjunto perfectamente adaptado.

## Sistemi per semirimorchi e rimorchi /
## Sistemas para tráileres y remolquess

### 1. Sistema PT con scatola nella parte posteriore /
### Sistema PT con el bote detrás

| | sistema 15 pin | | sistema 2x7 pin | |
|---|---|---|---|---|
| Sistema | 1.1 | 1.2 | 1.3 | 1.4 |
| Scatola di distribuzione / Caja de distribución | ● | ● | ● | ● |
| Presa 15 pin / Caja 15 pin | ● | ● | | |
| Presa N / Caja N | | | ● | ● |
| Presa S / Caja S | | | ● | ● |
| Cavo principale / Conductor principal | 15 pin 10m/12m | 15 pin 17m | 2x7 pin 10m/12m | 2x7 pin 17m |
| Cavo laterale destro (P) / Conductor lateral derecho (P) | 12m | 17m | 12m | 17m |
| Cavo laterale sinistro (L) / Conductor lateral izquierdo (L) | 12m | 17m | 12m | 17m |
| Cavo di alimentazione destro (P) / Conductor alimentador derecho (P) | ● | ● | ● | ● |
| Cavo di alimentazione sinistro (L) / Conductor alimentador izquierdo (L) | ● | ● | ● | ● |

**ATENZIONE!!! La possibilità di selezionare la lunghezza dei cavi in base alle esigenze del Cliente.**
**ATENCIÓN!!! Posibilidad de elegir la longitud del conductor según las necesidades del Cliente.**

# II. Sistema SET 3

| | con la scatola di distribuzione frontale / con distribuidor eléctrico en frente | | | con adattatore frontale 2x7P/24V / con el adaptador frontal 2x7P/24V | | | con adattatore frontale 15P/24V / con el adaptador frontal 15P/24V | | |
|---|---|---|---|---|---|---|---|---|---|
| Sistema | II.1 | II.2 | II.3 | II.4 | II.5 | II.6 | II.7 | II.8 | II.9 |
| Scatola di distribuzione frontale / Caja de distribución Frontal | ● | ● | ● | | | | | | |
| Adattatore frontale 2x7 P/24V / Adaptador delantero 2x7 P/24V | | | | ● | ● | ● | | | |
| Adattatore frontale 15P/24V / Adaptador delantero 15P/24V | | | | | | | ● | ● | ● |
| Cavo di alimentazione Y / Conductor alimentador Y | ● | ● | ● | ● | ● | ● | ● | ● | ● |
| Cavo principale 3 SET / Conductor principal 3 SET | 17m | 14,5m | 9m | 17m | 14,5m | 9m | 17m | 14,5m | 9m |
| Cavo laterale x2szt. / Conductor lateral 2x pcs. | 17m | 11m | 9m | 17m | 11m | 9m | 17m | 11m | 9m |

**ATENZIONE!!! La possibilità di selezionare la lunghezza dei cavi in base alle esigenze del Cliente.**
**ATENCIÓN!!! Posibilidad de elegir la longitud del conductor según las necesidades del Cliente.**

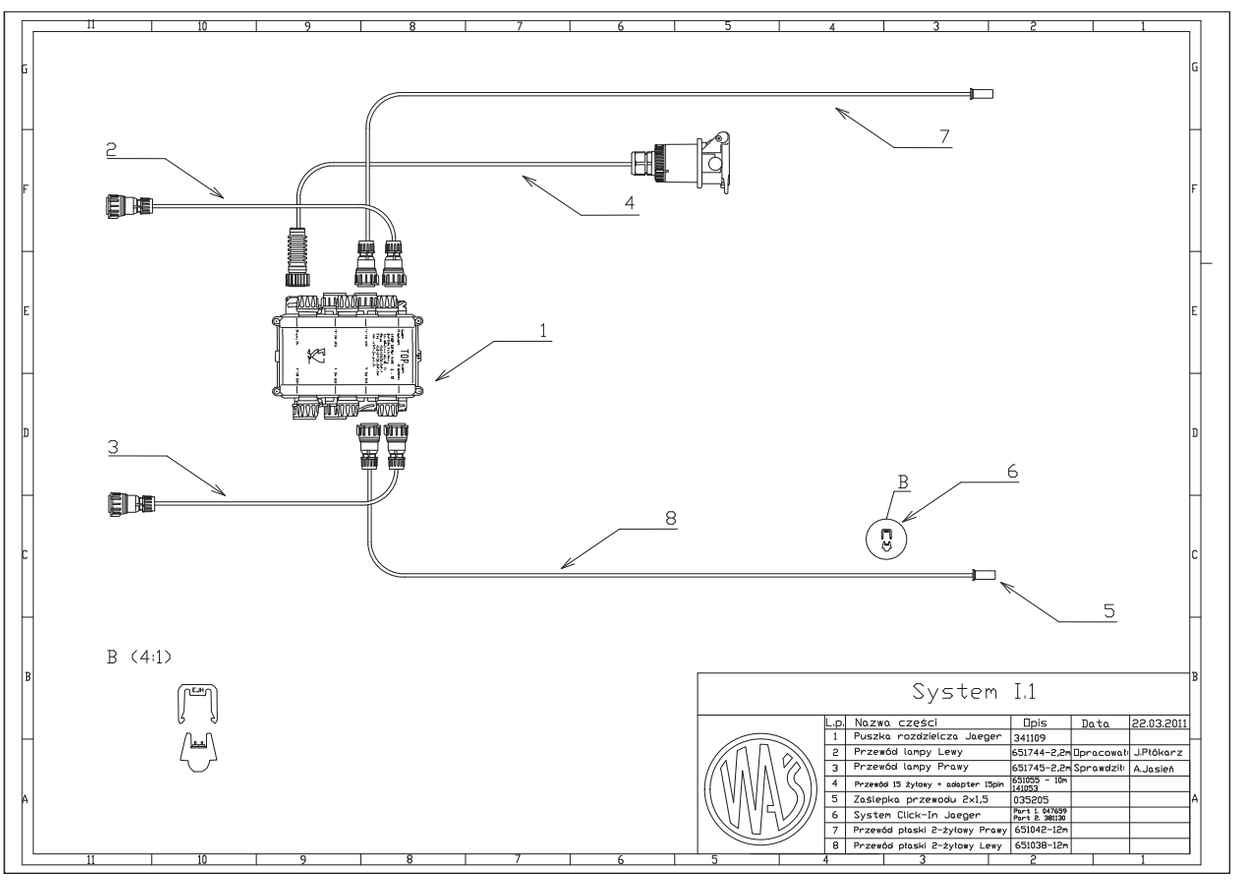


Tutti gli schemi tecnici sono disponibili in formato PDF sul sito web **www.was.eu**
Todos los diagramas técnicos están disponibles como archivos PDF en **www.was.eu**

# Sistemi Agro / Sistemas agro

## III. Sistema semplice 12V / Sistema simple 12V

| | senza filo di contorno<br>sin el conductor de contorno | con un filo di contorno<br>con un conductor de contorno | con due fili di contorno<br>con dos conductores de contorno |
|---|---|---|---|
| Sistema | III.1 | III.2 | III.3 |
| Connettore Danaj 7-pin/12V /<br>Enchufe Danaj 7-pin/12V | ● | ● | ● |
| Cavo YLY-S 4x0,75mm2 /<br>Conductor YLY-S 4x0,75mm2 | 1m | 1m | 1m |
| Cavo YLY-S 5x0,75mm2 /<br>Conductor YLY-S 5x0,75mm2 | 1m | 1m | 1m |
| Cavo piatto YLY-S 2x1,5mm2 di contorno /<br>Conductor plano YLY-S 2x1, 5 mm2, de contorno | - | 1x1m | 2x1m |
| Fanale posteriore combinato W7OL /<br>Lámpara multifunción trasera W7OL | ● | ● | ● |
| Fanale posteriore combinato W7OP /<br>Lámpara multifunción trasera W7OP | ● | ● | ● |

| | senza filo di contorno<br>sin el conductor de contorno | con un filo di contorno<br>con un conductor de contorno | con due fili di contorno<br>con dos conductores de contorno |
|---|---|---|---|
| Sistema | III.4 | III.5 | III.6 |
| Gniazdo 7-pin/12V /<br>Caja 7-pin/12V | ● | ● | ● |
| Cavo YLY-S 4x0,75mm2 /<br>Conductor YLY-S 4x0,75mm2 | 1m | 1m | 1m |
| Cavo YLY-S 5x0,75mm2 /<br>Conductor YLY-S 5x0,75mm2 | 1m | 1m | 1m |
| Cavo piatto YLY-S 2x1,5mm2 di contorno /<br>Conductor plano YLY-S 2x1, 5 mm2, de contorno | - | 1x1m | 2x1m |
| Fanale posteriore combinato W7OL /<br>Lámpara multifunción trasera W7OL | ● | ● | ● |
| Fanale posteriore combinato W7OP /<br>Lámpara multifunción trasera W7OP | ● | ● | ● |

**ATENZIONE!!! La possibilità di selezionare la lunghezza dei cavi in base alle esigenze del Cliente.**
**ATENCIÓN!!! Posibilidad de elegir la longitud del conductor según las necesidades del Cliente.**

## IV. Sistema AGRO 12V con scatola di distribuzione agricola / Sistema AGRO 12V con la caja de transferencia agrícola

| | con quattro fili di contorno<br>con cuatro conductores de contorno | con due fili di contorno<br>con dos conductores de contorno |
|---|---|---|
| Sistema | IV.1 | IV.1 |
| Scatola di distribuzione agricola /<br>Caja de transferencia agrícola | ● | ● |
| Cavo con 2P/3P 2,24m /<br>Conductor 2P/3P 2,24m | 2 pz. / pcs. | 2 pz. / pcs. |
| Cavo 4P 2,3m /<br>Conductor 4P 2,3m | 2 pz. / pcs. | 2 pz. / pcs. |
| Spina di cavo /<br>Divisor de cable | 2 pz. / pcs. | 4 pz. / pcs. |
| Cavo con 2P/3P 1,68m /<br>Conductor 2P/3P 1,68m | 6 pz. / pcs. | 2 pz. / pcs. |
| Filo di contorno SM1 /<br>Conductor de contorno SM1 | 4 pz. / pcs. | - |
| Cavo con 2P/3P 6,94m /<br>Conductor 2P/3P 6,94m | - | 2 pz. / pcs. |
| Presa 7P/12V + 2m di cavo /<br>7P/12V caja + cable 2m | ● | ● |
| Spina 7P/12V /<br>7P/12V enchufe | ● | ● |

**UATENZIONE!!! La possibilità di selezionare la lunghezza dei cavi in base alle esigenze del Cliente.**
**ATENCIÓN!!! Posibilidad de elegir la longitud del conductor según las necesidades del Cliente.**

## V. Sistema senza scatola con presa in alluminio 7p/12V / Sistema sin el bote con la caja de aluminio 7p/12V

| | con due fili di contorno<br>con dos conductores de contorno | senza filo di contorno<br>sin el conductor de contorno | con un filo di contorno<br>con un conductor de contorno |
|---|---|---|---|
| Sistema | V.1 | V.2 | V.3 |
| Presa in alluminio /<br>Caja de aluminio | ● | ● | ● |
| Cavo piatto a 2-conduttori /<br>Conductor plano de 2 cables | 2x7m | - | 7m |
| Cavo principale a 8-conduttori /<br>Conductor principal de 8 cables | 9m | 9m | 9m |
| Cavo di alimentazione dei fanali posteriori /<br>Conductor alimentador para las lámparas traseras | 0,71m | 0,71m | 0,71m |
| Connettore + contro-connettore Power Seal /<br>Conexión y desconexión Power Seal | ● | | ● |
| Connettore + contro-connettore Schlemmer /<br>Conexión y desconexión Schlemmer | ● | ● | ● |
| Connettore TYCO /<br>Juntura TYCO | ● | ● | ● |
| Cavo di alimentazione dei fanali posteriori /<br>Conductor alimentador de las lámparas traseras | 1,77m | 1,77m | 1,77m |

**ATENZIONE!!! La possibilità di selezionare la lunghezza dei cavi in base alle esigenze del Cliente.**
**ATENCIÓN!!! Posibilidad de elegir la longitud del conductor según las necesidades del Cliente.**

## IV. Sistema 12V con connettore Schlemmer e spina in plastica 12V / Sistema con la juntura Schlemmer y el enchufe 12V

| | sistema da 4 metri<br>sistema de 4 metros | sistema da 5 metri<br>sistema de 5 metros | sistema da 7 metri<br>sistema de 7 metros |
|---|---|---|---|
| Sistema | VI.1 A | VI.1 B | VI.1 C |
| Spina 7p/12V /<br>Enchufe 7p/12V | ● | ● | ● |
| Cavo principale P 4xO,75mm /<br>Conductor principal P 4xO,75mm | 4m | 5m | 7m |
| Cavo principale L 5xO,75mm /<br>Conductor principal L 5xO,75mm | 4m | 5m | 7m |
| Filo di contorno 2 pz. / pcs. /<br>Conductor de contorno 2 pz. / pcs. | 3,5m | 4,5m | 6,5m |
| Connettori + contro-connettori Schlemmer 4p i 5p /<br>Conexión y desconexión Schlemmer 4p i 5p | ● | ● | ● |

**ATENZIONE!!! La possibilità di selezionare la lunghezza dei cavi in base alle esigenze del Cliente.**
**ATENCIÓN!!! Posibilidad de elegir la longitud del conductor según las necesidades del Cliente.**

## VII. Sistema 12V con connettore TYCO / Sistema 12V con la juntura TYCO

| | con presa di plastica 7pin/12V<br>con la caja de plástico 7pin/12V | con spina in plastica 7pin/12V<br>con el enchufe de plástico 7pin/12V |
|---|---|---|
| Sistema | VII.1 | VII.2 |
| Presa 7-pin Jaeger /<br>Caja 7-pin Jaeger | ● | |
| Spina 7-pin Jaeger /<br>Enchufe 7-pin Jaeger | | ● |
| Cavo YLY-S 5xO,75mm2 /<br>Conductor YLY-S 5xO,75mm2 | lunghezza secondo l'ordine /<br>longitud según el pedido | lunghezza secondo l'ordine /<br>longitud según el pedido |
| Cavo YLY-S 4xO,75mm2 /<br>Conductor YLY-S 4xO,75mm2 | lunghezza secondo l'ordine /<br>longitud según el pedido | lunghezza secondo l'ordine /<br>longitud según el pedido |
| Cavo piatto YLY-S 2x1,5mm2 di contorno /<br>Conductor plano YLY-S 2x1, 5 mm2, de contorno | lunghezza secondo l'ordine /<br>longitud según el pedido | lunghezza secondo l'ordine /<br>longitud según el pedido |

**ATENZIONE!!! La possibilità di selezionare la lunghezza dei cavi in base alle esigenze del Cliente.**
**ATENCIÓN!!! Posibilidad de elegir la longitud del conductor según las necesidades del Cliente.**

Tutti gli schemi tecnici sono disponibili in formato PDF sul sito web **www.was.eu**
Todos los diagramas técnicos están disponibles como archivos PDF en **www.was.eu**

# Sistemi per rimorchini /
# Sistemas para remolques pequeños

## III. Sistema semplice 12V / Sistema simple 12V

| | senza filo di contorno<br>sin el conductor de contorno | con un filo di contorno<br>con un conductor de contorno | con due fili di contorno<br>con dos conductores de contorno |
|---|---|---|---|
| Sistema | III.1 | III.2 | III.3 |
| Connettore Danaj 7-pin/12V /<br>Enchufe Danaj 7-pin/12V | ● | ● | ● |
| Cavo YLY-S 4x0,75mm2 /<br>Conductor YLY-S 4x0,75mm2 | 1m | 1m | 1m |
| Cavo YLY-S 5x0,75mm2 /<br>Conductor YLY-S 5x0,75mm2 | 1m | 1m | 1m |
| Cavo piatto YLY-S 2x1,5mm2 di contorno /<br>Conductor plano YLY-S 2x1, 5 mm2, de contorno | - | 1x1m | 2x1m |
| Fanale posteriore combinato W7OL /<br>Lámpara multifunción trasera W7OL | ● | ● | ● |
| Fanale posteriore combinato W7OP /<br>Lámpara multifunción trasera W7OP | ● | ● | ● |

| | senza filo di contorno<br>sin el conductor de contorno | con un filo di contorno<br>con un conductor de contorno | con due fili di contorno<br>con dos conductores de contorno |
|---|---|---|---|
| Sistema | III.4 | III.5 | III.6 |
| Presa 7-pin/12V /<br>Caja 7-pin/12V | ● | ● | ● |
| Cavo YLY-S 4x0,75mm2 /<br>Conductor YLY-S 4x0,75mm2 | 1m | 1m | 1m |
| Cavo YLY-S 5x0,75mm2 /<br>Conductor YLY-S 5x0,75mm2 | 1m | 1m | 1m |
| Cavo piatto YLY-S 2x1,5mm2 di contorno /<br>Conductor plano YLY-S 2x1, 5 mm2, de contorno | - | 1x1m | 2x1m |
| Fanale posteriore combinato W7OL /<br>Lámpara multifunción trasera W7OL | ● | ● | ● |
| Fanale posteriore combinato W7OP /<br>Lámpara multifunción trasera W7OP | ● | ● | ● |

**ATENZIONE!!! La possibilità di selezionare la lunghezza dei cavi in base alle esigenze del Cliente.**
**ATENCIÓN!!! Posibilidad de elegir la longitud del conductor según las necesidades del Cliente.**

## V. Sistema senza scatola con presa in alluminio 7p/12V / Sistema sin el bote con la caja de aluminio 7p/12V

| | con due fili di contorno<br>con dos conductores de contorno | senza filo di contorno<br>sin el conductor de contorno | con un filo di contorno<br>con un conductor de contorno |
|---|---|---|---|
| Sistema | V.1 | V.2 | V.3 |
| Presa in alluminio /<br>Caja de aluminio | ● | ● | ● |
| Cavo piatto a 2-conduttori /<br>Conductor plano de 2 cables | 2x7m | - | 7m |
| Cavo principale a 8-conduttori /<br>Conductor principal de 8 cables | 9m | 9m | 9m |
| Cavo di alimentazione dei fanali posteriori /<br>Conductor alimentador para las lámparas traseras | 0,71m | 0,71m | 0,71m |
| Connettore + contro-connettore Power Seal /<br>Conexión y desconexión Power Seal | ● | | ● |
| Connettore + contro-connettore Schlemmer /<br>Conexión y desconexión Schlemmer | ● | ● | ● |
| Connettore TYCO /<br>Juntura TYCO | ● | ● | ● |
| Cavo di alimentazione dei fanali posteriori /<br>Conductor alimentador de las lámparas traseras | 1,77m | 1,77m | 1,77m |

**ATENZIONE!!! La possibilità di selezionare la lunghezza dei cavi in base alle esigenze del Cliente.**
**ATENCIÓN!!! Posibilidad de elegir la longitud del conductor según las necesidades del Cliente.**

## VII. Sistema 12V con connettore TYCO / Sistema 12V con connettore TYCO

| | con presa di plastica 7pin/12V<br>con la caja de plástico 7pin/12V | con spina in plastica 7pin/12V<br>con el enchufe de plástico 7pin/12V |
|---|---|---|
| Sistema | VII.1 | VII.2 |
| Presa 7-pin Jaeger /<br>Caja 7-pin Jaeger | ● | |
| Spina 7-pin Jaeger /<br>Enchufe 7-pin Jaeger | | ● |
| Cavo YLY-S 5x0,75mm2 /<br>Conductor YLY-S 5x0,75mm2 | lunghezza secondo l'ordine /<br>longitud según el pedido | lunghezza secondo l'ordine /<br>longitud según el pedido |
| Cavo YLY-S 4x0,75mm2 /<br>Conductor YLY-S 4x0,75mm2 | lunghezza secondo l'ordine /<br>longitud según el pedido | lunghezza secondo l'ordine /<br>longitud según el pedido |
| Cavo piatto YLY-S 2x1,5mm2 di contorno /<br>Conductor plano YLY-S 2x1, 5 mm2, de contorno | lunghezza secondo l'ordine /<br>longitud según el pedido | lunghezza secondo l'ordine /<br>longitud según el pedido |

**ATENZIONE!!! La possibilità di selezionare la lunghezza dei cavi in base alle esigenze del Cliente.**
**ATENCIÓN!!! Posibilidad de elegir la longitud del conductor según las necesidades del Cliente.**

Tutti gli schemi tecnici sono disponibili in formato PDF sul sito web **www.was.eu**
Todos los diagramas técnicos están disponibles como archivos PDF en **www.was.eu**

# Index

## riepilogo di tutti i prodotti
## resumen de todos los productos

| numero di catalogo<br>Nº de catálogo | tipo<br>tipo | pagina<br>página | numero di catalogo<br>Nº de catálogo | tipo<br>tipo | pagina<br>página | numero di catalogo<br>Nº de catálogo | tipo<br>tipo | pagina<br>página |
|---|---|---|---|---|---|---|---|---|
| LWO1 | LWO1 | 1 | 51P | UP-105x48 | 2 | 103K | W17D | 6 |
| LWO2 | LWO2 | 1 | 51U | UP-105x48 | 2 | 103KZ | W17D | 6 |
| 01 | WE549L | 1 | 52 | UT-150 | 3 | 105Z | W17D | 6 |
| 02 | WE549P | 1 | 53 | WO9L | 4 | 105P | W17D | 6 |
| 03 | WE549L | 1 | 54 | WO9P | 4 | 105K | W17D | 6 |
| 04 | WE549P | 1 | 55 | WO9L | 4 | 105KZ | W17D | 6 |
| 05 | WE549L | 2 | 56 | WO9P | 4 | 106 | WO9DL | 8 |
| 06 | WE549P | 2 | 57 | W10 | 2 | 107 | WO9DP | 8 |
| 07 | WE549L | 2 | 57U | W10 | 2 | 108 | WO9DL | 8 |
| 08 | WE549P | 2 | 58 | W11 | 3 | 109 | WO9DP | 8 |
| 09 | PO2 | 1 | 58U | W11 | 3 | 110 | WO9DL | 8 |
| 10 | PO2 | 1 | 59 | W12 | 4 | 111 | WO9DP | 8 |
| 11 | W16L, W16P | 5 | 60 | W13 | 5 | 112 | WO9DL | 8 |
| 12 | WE92 | 2 | 61 | W14 | 6 | 113 | WO9DP | 8 |
| 13 | WE92 | 2 | 62 | W10 | 2 | 114 | W21L | 9 |
| 14 | WE92 | 2 | 63 | W11 | 3 | 114A | W21L | 9 |
| 15 | WE-93 | 1 | 64 | W12 | 4 | 114B | W21L | 9 |
| 16 | WE-93 | 1 | 65 | W13 | 5 | 115 | W21P | 9 |
| 17 | WE-93 | 1 | 66 | W14 | 6 | 115A | W21P | 9 |
| 18 | WE92 | 2 | 71B | | 4 | 115B | W21P | 9 |
| 19 | WE92 | 2 | 71CZ | | 4 | 116 | W21L | 10 |
| 20 | WE92 | 2 | 71P | | 4 | 116A | W21L | 10 |
| 21 | WE-93 | 1 | 72 | W16L | 5 | 116B | W21L | 10 |
| 22 | WE-93 | 1 | 73 | W16P | 5 | 117 | W21P | 10 |
| 23 | WE-93 | 1 | 82 | W15 | 4 | 117A | W21P | 10 |
| 24 | F-75U | 1 | 82Z | W15 | 4 | 117B | W21P | 10 |
| 25 | WO8 | 1 | 83 | W15 | 4 | 118PKZ | W22 | 7 |
| 26 | F-75U | 1 | 83Z | W15 | 4 | 118LKZ | W22 | 7 |
| 27 | F-75S | 1 | 84 | W15 | 4 | 118PK | W22 | 7 |
| 27P | F-75S | 1 | 84Z | W15 | 4 | 118LK | W22 | 7 |
| 24 | F-75S | 1 | 85B | W15 | 4 | 119PKZ | W22 | 7 |
| 28P | F-75S | 1 | 85CZ | W15 | 4 | 119LKZ | W22 | 7 |
| 29 | F-75S | 1 | 85P | W15 | 4 | 119PK | W22 | 7 |
| 29P | F-75S | 1 | 88Z | W17 | 5 | 119LK | W22 | 7 |
| 30 | PO2 | 1 | 88P | W17 | 5 | 120PKZ | W22 | 7 |
| 31P | PO2 | 1 | 89Z | W17 | 5 | 120LKZ | W22 | 7 |
| 31B | PO2 | 1 | 89P | W17 | 5 | 120PK | W22 | 7 |
| 31C | PO2 | 1 | 90P | W17 | 5 | 120LK | W22 | 7 |
| 32 | F-75U | 1 | 90B | W17 | 5 | 121PKZ | W22 | 7 |
| 33 | PO3 | 3 | 90PZ | W17 | 5 | 121LKZ | W22 | 7 |
| 34 | PO3 | 3 | 90BZ | W17 | 5 | 121PK | W22 | 8 |
| 35 | PO3 | 3 | 91 | W17 | 5 | 121LK | W22 | 8 |
| 36 | PO3 | 3 | 92 | W18U | 6 | 122PKZ | W22 | 8 |
| 40 | WO72U | 3 | 93 | W18U | 6 | 122LKZ | W22 | 8 |
| 41 | WO72U | 3 | 94 | W19L | 7 | 122PK | W22 | 8 |
| 42 | WO6L | 1 | 95 | W19P | 7 | 122LK | W22 | 8 |
| 43 | WO7P | 1 | 96 | W19L, W19P | 7 | 123PKZ | W22 | 8 |
| 44 | WO6L-WO7P | 1 | 101Z | W17D | 6 | 123LKZ | W22 | 8 |
| 48 | WO8 | 1 | 101P | W17D | 6 | 123PK | W22 | 8 |
| 49P | UP-105x48 | 2 | 101K | W17D | 6 | 123LK | W22 | 8 |
| 49U | UP-105x48 | 2 | 101KZ | W17D | 6 | 125 | W23 | 14 |
| 50P | UP-105x48 | 2 | 103Z | W17D | 6 | 127 | W24 | 15 |
| 50U | UP-105x48 | 2 | 103P | W17D | 6 | 128 | W24 | 15 |

# riepilogo di tutti i prodotti
# resumen de todos los productos

# Index

indice del prodotto
índice de producto

| numero di catalogo<br>Nº de catálogo | tipo<br>tipo | pagina<br>página | numero di catalogo<br>Nº de catálogo | tipo<br>tipo | pagina<br>página | numero di catalogo<br>Nº de catálogo | tipo<br>tipo | pagina<br>página |
|---|---|---|---|---|---|---|---|---|
| 131 | W25 | 16 | 160 | W26P | 11 | 209 | W40L | 17 |
| 132 | W25 | 16 | 161 | W26L, W26P | 12 | 209 O | W40L | 17 |
| 134L | W21.1 | 9 | 163 | UP-126x34 | 5 | 210 | W40P | 17 |
| 134L/I | W21.1 | 9 | 164 | UP-126x34 | 5 | 210 O | W40P | 17 |
| 134P | W21.1 | 9 | 165 | UP-126x34 | 5 | 211 | W40P | 17 |
| 134P/I | W21.1 | 9 | 166 | W30 | 13 | 211 O | W40P | 17 |
| 135L | W21.2 | 9 | 167 | W30 | 13 | 212 | W40L, W40P | 17 |
| 135L/I | W21.2 | 9 | 168 | W31 | 8 | 214 | W42 | 18 |
| 135P | W21.2 | 9 | 169 | W31 | 8 | 215 | W43 | 2 |
| 135P/I | W21.2 | 9 | 170 | W32 | 9 | 216 | W43 | 2 |
| 136L | W21.3 | 9 | 171 | W32 | 9 | 217Z | W44 | 22 |
| 136L/I | W21.3 | 9 | 172 | W33 | 10 | 217P | W44 | 22 |
| 136P | W21.3 | 9 | 173 | W33 | 10 | 218Z | W44 | 22 |
| 136P/I | W21.3 | 9 | 174 | W34 | 11 | 218P | W44 | 22 |
| 137L | W21.4 | 10 | 175 | W34 | 11 | 219Z | W44 | 22 |
| 137L/I | W21.4 | 10 | 176 | W35 | 12 | 219P | W44 | 22 |
| 137P | W21.4 | 10 | 177 | W35 | 12 | 220Z | W45 | 23 |
| 137P/I | W21.4 | 10 | 180ZO | W36 | 20 | 220 | W45 | 23 |
| 138L | W21.5 | 10 | 180Z | W36 | 20 | 221Z | W45 | 23 |
| 138L/I | W21.5 | 10 | 180 | W36 | 20 | 221 | W45 | 23 |
| 138P | W21.5 | 10 | 182ZO | W37 | 21 | 222Z | W45 | 23 |
| 138P/I | W21.5 | 10 | 182Z | W37 | 21 | 222 | W45 | 23 |
| 139L | W21.6 | 10 | 182 | W37 | 21 | 223Z | W46 | 24 |
| 139L/I | W21.6 | 10 | 182KR | W38 | 21 | 223 | W46 | 24 |
| 139P | W21.6 | 10 | 184ZO | W38 | 21 | 224Z | W46 | 24 |
| 139P/I | W21.6 | 10 | 184Z | W38 | 21 | 224 | W46 | 24 |
| 140L | W21.7 | 10 | 184 | W38 | 21 | 225Z | W46 | 24 |
| 140L/I | W21.7 | 10 | 184KR | W38 | 21 | 225 | W46 | 24 |
| 140P | W21.7 | 10 | 185 | W29L | 14 | 226 | W41 | 19 |
| 140P/I | W21.7 | 10 | 186 | W29L | 14 | 227 O | W41 | 19 |
| 141 | W21.1-10 | 10 | 187 | W29L | 14 | 228 O | W41 | 19 |
| 142L | W21.8 | 19 | 188 | W29L | 14 | 229Z | W47 | 25 |
| 142P | W21.8 | 19 | 189 | W29P | 14 | 229 | W47 | 25 |
| 143L | W21.9 | 19 | 190 | W29P | 14 | 230Z | W47 | 25 |
| 143P | W21.9 | 19 | 191 | W29P | 14 | 230 | W47 | 25 |
| 145 | W27 | 2 | 192 | W29.1L | 15 | 231Z | W47 | 25 |
| 146.1.53 | W28 | 7 | 193 | W29.1 | 15 | 231 | W47 | 25 |
| 146.2.53 | W28 | 7 | 194 | W29.1 | 15 | 232 | W19D | 20 |
| 146.3.53 | W28 | 7 | 195 | W29.1L | 15 | 233 O | W19D | 20 |
| 147.1.53 | W28 | 7 | 196 | W29.1 | 15 | 234 O | W19D | 20 |
| 147.2.53 | W28 | 7 | 197 | W29.1 | 15 | 235 | W19D | 20 |
| 147.3.53 | W28 | 7 | 202 | W29.1 | 15 | 236 | W41 | 19 |
| 149 | W24 | 15 | 203 | W29.1 | 15 | 238L | W48 | 26 |
| 151 | W25 | 16 | 204 | W39L | 16 | 238P | W48 | 26 |
| 152L | W21.10 | 10 | 204 O | W39L | 16 | 239L | W48 | 26 |
| 152P | W21.10 | 10 | 205 | W39L | 16 | 239P | W48 | 26 |
| 153 | W26L | 11 | 205 O | W39L | 16 | 241L | W49 | 27 |
| 154 | W26P | 11 | 206 | W39P | 16 | 241P | W49 | 27 |
| 155 | W26L | 11 | 206 O | W39P | 16 | 242L | W49 | 27 |
| 156 | W26P | 11 | 207 | W39P | 16 | 242P | W49 | 27 |
| 157 | W26L | 11 | 207 O | W39P | 16 | 243 | W50 | 1 |
| 158 | W26P | 11 | 208 | W40L | 17 | 244 | W52 | 3 |
| 159 | W26L | 11 | 208 O | W40L | 17 | 245 | W53 | 4 |

more on: **www.was.eu**

# Index

## riepilogo di tutti i prodotti
## resumen de todos los productos


| numero di catalogo / Nº de catálogo | tipo / tipo | pagina / página | numero di catalogo / Nº de catálogo | tipo / tipo | pagina / página | numero di catalogo / Nº de catálogo | tipo / tipo | pagina / página |
|---|---|---|---|---|---|---|---|---|
| 246 | W54 | 5 | 292 | W59D | 27 | 303 | W63 | 47 |
| 247 | W55 | 6 | 293 | W21.1RF | 37 | 303Z | W63 | 47 |
| 248 | W39ŻL | 21 | 293/I | W21.1RF | 37 | 304 | W63 | 47 |
| 249 | W39ŻP | 21 | 293BC | W21.1RF | 37 | 304Z | W63 | 47 |
| 250 | W39DŻL | 22 | 293BC/I | W21.1RF | 37 | 305P | W64 | 48 |
| 251 | W39DŻP | 22 | 294L | W21.2RF | 37 | 305Z | W64 | 48 |
| 252 | W39DŻL | 22 | 294L/I | W21.2RF | 37 | 306P | W64 | 48 |
| 253 | W39DŻP | 22 | 294BCL | W21.2RF | 37 | 306Z | W64 | 48 |
| 254 | W40DŻL | 23 | 294BCL/I | W21.2RF | 37 | 307P | W64 | 48 |
| 255 | W40DŻL | 23 | 294P | W21.2RF | 37 | 307Z | W64 | 48 |
| 256 | W40DŻP | 23 | 294P/I | W21.2RF | 37 | 308P | W65 | 49 |
| 257 | W40DŻL | 24 | 294BCP | W21.2RF | 37 | 308Z | W65 | 49 |
| 258 | W40DŻL | 24 | 294BCP/I | W21.2RF | 37 | 309P | W65 | 49 |
| 259 | W40DŻP | 24 | 295L | W21.3RF | 38 | 309Z | W65 | 49 |
| 260 | W40DŻP | 24 | 295L/I | W21.3RF | 38 | 310P | W65 | 49 |
| 261 | W21.1Ż | 28 | 295BCL | W21.3RF | 38 | 310Z | W65 | 49 |
| 261/I | W21.1Ż | 28 | 295BCL/I | W21.3RF | 38 | 311 | W66L | 28 |
| 262 | W21.2Ż | 28 | 295P | W21.3RF | 38 | 311KR | W66L | 28 |
| 262/I | W21.2Ż | 28 | 295P/I | W21.3RF | 38 | 312 | W66L | 28 |
| 263 | W21.3Ż | 28 | 295BCP | W21.3RF | 38 | 312KR | W66L | 28 |
| 263/I | W21.3Ż | 28 | 295BCP/I | W21.3RF | 38 | 313 | W66L | 28 |
| 264 | W21.4Ż | 28 | 296 | W21.4RF | 38 | 313KR | W66L | 28 |
| 264/I | W21.4Ż | 28 | 296/I | W21.4RF | 38 | 314 | W66P | 28 |
| 265 | W21.5Ż | 28 | 296BC | W21.4RF | 38 | 314KR | W66P | 28 |
| 265/I | W21.5Ż | 28 | 296BC/I | W21.4RF | 38 | 315 | W66P | 28 |
| 266 | W21.6Ż | 29 | 297L | W21.5RF | 38 | 315KR | W66P | 28 |
| 266/I | W21.6Ż | 29 | 297L/I | W21.5RF | 38 | 316 | W67L | 29 |
| 267 | W21.7Ż | 29 | 297BCL | W21.5RF | 38 | 316KR | W67L | 29 |
| 267/I | W21.7Ż | 29 | 297BCL/I | W21.5RF | 38 | 317 | W67 | 29 |
| 268 | W21.10Ż | 29 | 297P | W21.5RF | 38 | 317KR | W67 | 29 |
| 269B | W21.1-10Ż | 29 | 297P/I | W21.5RF | 38 | 318 | W67 | 29 |
| 269C | W21.1-10Ż | 29 | 297BCP | W21.5RF | 39 | 318KR | W67 | 29 |
| 270 | W21.1-10Ż | 29 | 297BCP/I | W21.5RF | 39 | 319 | W68L | 30 |
| 272 | W59D | 25 | 298 | W21.6RF | 39 | 320 | W68L | 30 |
| 273 | W59D | 25 | 298/I | W21.6RF | 39 | 321 | W68L | 30 |
| 274 | W59D | 25 | 298BC | W21.6RF | 39 | 322 | W68L | 30 |
| 275 | W56 | 17 | 298BC/I | W21.6RF | 39 | 323 | W68L | 30 |
| 276 | W57 | 32 | 299L | W21.7RF | 39 | 324 | W68L | 30 |
| 277 | W58 | 33 | 299L/I | W21.7RF | 39 | 325 | W68P | 30 |
| 278 | W60 | 34 | 299BCL | W21.7RF | 39 | 326 | W68P | 30 |
| 279 | W60 | 34 | 299BCL/I | W21.7RF | 39 | 327 | W68P | 30 |
| 280 | W60 | 34 | 299P | W21.7RF | 39 | 328 | W68P | 30 |
| 281 | W61 | 35 | 299P/I | W21.7RF | 39 | 329 | W68P | 30 |
| 282 | W61 | 35 | 299PCL | W21.7RF | 39 | 330 | W68P | 30 |
| 283 | W61 | 35 | 299PCL/I | W21.7RF | 39 | 331/I | W69L | 31 |
| 284 | W61 | 35 | 300L | W21.10RF | 39 | 331/II | W69L | 31 |
| 285 | W61 | 35 | 300BCL | W21.10RF | 39 | 331/III | W69L | 31 |
| 286 | W62 | 36 | 300P | W21.10RF | 39 | 332 O/I | W69L | 31 |
| 287 | W62 | 36 | 300BCP | W21.10RF | 39 | 332 O/II | W69L | 31 |
| 288 | W19D | 26 | 301 | W21.1-10RF | 39 | 332 O/III | W69L | 31 |
| 289 O | W19D | 26 | 301BC | W21.1-10RF | 39 | 333 O/I | W69L | 31 |
| 290 O | W19D | 26 | 302 | W63 | 47 | 333 O/II | W69L | 31 |
| 291 | W59D | 27 | 302Z | W63 | 47 | 332 O/III | W69L | 31 |

# riepilogo di tutti i prodotti
# resumen de todos los productos

# Index


| numero di catalogo<br>Nº de catálogo | tipo<br>tipo | pagina<br>página | numero di catalogo<br>Nº de catálogo | tipo<br>tipo | pagina<br>página | numero di catalogo<br>Nº de catálogo | tipo<br>tipo | pagina<br>página |
|---|---|---|---|---|---|---|---|---|
| **334/I** | W69P | 32 | **346 O** | W39L+W48 | 37 | **359 OSZ** | W4OP+W49 | 44 |
| **334/II** | W69P | 32 | **346 OSZ** | W39L+W48 | 37 | **360** | W4OP+W49 | 44 |
| **334/III** | W69P | 32 | **347** | W39P+W48 | 38 | **360 SZ** | W4OP+W49 | 44 |
| **335 O/I** | W69P | 32 | **347 SZ** | W39P+W48 | 38 | **360 O** | W4OP+W49 | 44 |
| **335 O/II** | W69P | 32 | **347 O** | W39P+W48 | 38 | **360 OSZ** | W4OP+W49 | 44 |
| **335 O/III** | W69P | 32 | **347 OSZ** | W39P+W48 | 38 | **361** | W39ŻL+W48 | 45 |
| **336 O/I** | W69P | 32 | **348** | W39P+W48 | 38 | **361 ŻSZ** | W39ŻL+W48 | 45 |
| **336 O/II** | W69P | 32 | **348 SZ** | W39P+W48 | 38 | **362** | W39ŻP+W48 | 45 |
| **336 O/III** | W69P | 32 | **348 O** | W39P+W48 | 38 | **362 ŻSZ** | W39ŻP+W48 | 45 |
| **337/I** | W69L+W48 | 33 | **348 OSZ** | W39P+W48 | 38 | **363** | W39ŻL+W49 | 46 |
| **337/II** | W69L+W48 | 33 | **349** | W39L+W49 | 39 | **363 ŻSZ** | W39ŻL+W49 | 46 |
| **337/III** | W69L+W48 | 33 | **349 SZ** | W39L+W49 | 39 | **364** | W39ŻP+W49 | 46 |
| **338 O/I** | W69L+W48 | 33 | **349 O** | W39L+W49 | 39 | **364 ŻSZ** | W39ŻP+W49 | 46 |
| **338 O/II** | W69L+W48 | 33 | **349 OSZ** | W39L+W49 | 39 | **365** | W4OŻL+W48 | 47 |
| **338 O/III** | W69L+W48 | 33 | **350** | W39L+W49 | 39 | **365 ŻSZ** | W4OŻL+W48 | 47 |
| **339 O/I** | W69L+W48 | 33 | **350 SZ** | W39L+W49 | 39 | **366** | W4OŻL+W48 | 47 |
| **339 O/II** | W69L+W48 | 33 | **350 O** | W39L+W49 | 39 | **366 ŻSZ** | W4OŻL+W48 | 47 |
| **339 O/III** | W69L+W48 | 33 | **350 OSZ** | W39L+W49 | 39 | **367** | W4OŻP+W48 | 47 |
| **340/I** | W69P+W48 | 34 | **351** | W39P+W49 | 40 | **367 ŻSZ** | W4OŻP+W48 | 47 |
| **340/II** | W69P+W48 | 34 | **351 SZ** | W39P+W49 | 40 | **368** | W4OŻL+W49 | 48 |
| **340/III** | W69P+W48 | 34 | **351 O** | W39P+W49 | 40 | **368 ŻSZ** | W4OŻL+W49 | 48 |
| **341 O/I** | W69P+W48 | 34 | **351 OSZ** | W39P+W49 | 40 | **369** | W4OŻL+W49 | 48 |
| **341 O/II** | W69P+W48 | 34 | **352** | W39P+W49 | 40 | **369 ŻSZ** | W4OŻL+W49 | 48 |
| **341 O/III** | W69P+W48 | 34 | **352 SZ** | W39P+W49 | 40 | **370** | W4OŻP+W49 | 48 |
| **342 O/I** | W69P+W48 | 34 | **352 O** | W39P+W49 | 40 | **370 ŻSZ** | W4OŻP+W49 | 48 |
| **342 O/II** | W69P+W48 | 34 | **352 OSZ** | W39P+W49 | 40 | **371** | W39DŻL+W48 | 49 |
| **342 O/III** | W69P+W48 | 34 | **353** | W4OL+W48 | 41 | **371 ŻSZ** | W39DŻL+W48 | 49 |
| **337/I SM1** | W69L+W44 | 35 | **353 SZ** | W4OL+W48 | 41 | **372** | W39DŻL+W48 | 49 |
| **337/II SM1** | W69L+W44 | 35 | **353 O** | W4OL+W48 | 41 | **372 ŻSZ** | W39DŻL+W48 | 49 |
| **337/III SM1** | W69L+W44 | 35 | **353 OSZ** | W4OL+W48 | 41 | **373** | W39DŻP+W48 | 49 |
| **338 O/I SM1** | W69L+W44 | 35 | **354** | W4OL+W48 | 41 | **373 ŻSZ** | W39DŻP+W48 | 49 |
| **338 O/II SM1** | W69L+W44 | 35 | **354 SZ** | W4OL+48 | 41 | **374** | W39DŻP+W48 | 49 |
| **338 O/III SM1** | W69L+W44 | 35 | **354 O** | W4OL+W48 | 41 | **374 ŻSZ** | W39DŻP+W48 | 49 |
| **339 O/I SM1** | W69L+W44 | 35 | **354 OSZ** | W4OL+W48 | 41 | **375** | W39DŻL+W49 | 50 |
| **339 O/II SM1** | W69L+W44 | 35 | **355** | W4OP+W48 | 42 | **375 ŻSZ** | W39DŻL+W49 | 50 |
| **339 O/III SM1** | W69L+W44 | 35 | **355 SZ** | W4OP+W48 | 42 | **376** | W39DŻL+W49 | 50 |
| **340/I SM1** | W69P+W44 | 36 | **355 O** | W4OP+W48 | 42 | **376 ŻSZ** | W39DŻL+W49 | 50 |
| **340/II SM1** | W69P+W44 | 36 | **355 OSZ** | W4OP+W48 | 42 | **377** | W39DŻP+W49 | 50 |
| **340/III SM1** | W69P+W44 | 36 | **356** | W4OP+W48 | 42 | **377 ŻSZ** | W39DŻP+W49 | 50 |
| **341 O/I SM1** | W69P+W44 | 36 | **356 SZ** | W4OP+W48 | 42 | **378** | W39DŻP+W49 | 50 |
| **341 O/II SM1** | W69P+W44 | 36 | **356 O** | W4OP+W48 | 42 | **378 ŻSZ** | W39DŻP+W49 | 50 |
| **341 O/III SM1** | W69P+W44 | 36 | **356 OSZ** | W4OP+W48 | 42 | **379** | W4ODŻL+W48 | 51 |
| **342 O/I SM1** | W69P+W44 | 36 | **357** | W4OL+W49 | 43 | **379 ŻSZ** | W4ODŻL+W48 | 51 |
| **342 O/II SM1** | W69P+W44 | 36 | **357 SZ** | W4OL+W49 | 43 | **380** | W4ODŻL+W48 | 51 |
| **342 O/III SM1** | W69P+W44 | 36 | **357 O** | W4OL+W49 | 43 | **380 ŻSZ** | W4ODŻL+W48 | 51 |
| **343** | W52Ż | 7 | **357 OSZ** | W4OL+W49 | 43 | **381** | W4ODŻP+W48 | 51 |
| **344** | W53Ż | 8 | **358** | W4OL+W49 | 43 | **381 ŻSZ** | W4ODŻP+W48 | 51 |
| **345** | W39L+W48 | 37 | **358 SZ** | W4OL+W49 | 43 | **382** | W4ODŻP+W48 | 51 |
| **345 SZ** | W39L+W48 | 37 | **358 O** | W4OL+W49 | 43 | **382 ŻSZ** | W4ODŻP+W48 | 51 |
| **345 O** | W39L+W48 | 37 | **358 OSZ** | W4OL+W49 | 43 | **383** | W4ODŻL+W49 | 52 |
| **345 OSZ** | W39L+W48 | 37 | **359** | W4OP+W49 | 44 | **383 ŻSZ** | W4ODŻL+W49 | 52 |
| **346** | W39L+W48 | 37 | **359 SZ** | W4OP+W49 | 44 | **384** | W4ODŻL+W49 | 52 |
| **346 SZ** | W39L+W48 | 37 | **359 O** | W4OP+W49 | 44 | **384 ŻSZ** | W4ODŻL+W49 | 52 |




more on: **www.was.eu**

# Index

## riepilogo di tutti i prodotti
## resumen de todos los productos

| numero di catalogo<br>Nº de catálogo | tipo<br>tipo | pagina<br>página | numero di catalogo<br>Nº de catálogo | tipo<br>tipo | pagina<br>página | numero di catalogo<br>Nº de catálogo | tipo<br>tipo | pagina<br>página |
|---|---|---|---|---|---|---|---|---|
| 385 | W4ODŻP+W49 | 52 | 413L/I | W21.3S | 51 | 422P | W21.3SS | 61 |
| 385 ŻSZ | W4ODŻP+W49 | 52 | 413BCL | W21.3S | 51 | 422P/I | W21.3SS | 61 |
| 386 | W4ODŻP+W49 | 52 | 413BCL/I | W21.3S | 51 | 422BCP | W21.3SS | 61 |
| 386 ŻSZ | W4ODŻP+W49 | 52 | 413P | W21.3S | 51 | 422BCP/I | W21.3SS | 61 |
| 387 | W7OL | 53 | 413P/I | W21.3S | 51 | 423 | W21.4SS | 61 |
| 387A | W7OL | 53 | 413BCP | W21.3S | 51 | 423/I | W21.4SS | 61 |
| 387B | W7OL | 53 | 413BCP/I | W21.3S | 51 | 423BC | W21.4SS | 61 |
| 387C | W7OL | 53 | 414 | W21.4S | 51 | 423BC/I | W21.4SS | 61 |
| 388 | W7OP | 53 | 414/I | W21.4S | 51 | 424L | W21.5SS | 61 |
| 388A | W7OP | 53 | 414BC | W21.4S | 51 | 424L/I | W21.5SS | 61 |
| 388B | W7OP | 53 | 414BC/I | W21.4S | 51 | 424BCL | W21.5SS | 61 |
| 388C | W7OP | 53 | 415L | W21.5S | 51 | 424BCL/I | W21.5SS | 61 |
| 389 | W7OL | 54 | 415L/I | W21.5S | 51 | 424P | W21.5SS | 61 |
| 389A | W7OL | 54 | 415BCL | W21.5S | 51 | 424P/I | W21.5SS | 61 |
| 389B | W7OL | 54 | 415BCL/I | W21.5S | 51 | 424BCP | W21.5SS | 62 |
| 389C | W7OL | 54 | 415P | W21.5S | 51 | 424BCP/I | W21.5SS | 62 |
| 390 | W7OP | 54 | 415P/I | W21.5S | 51 | 425 | W21.6SS | 62 |
| 390A | W7OP | 54 | 415BCP | W21.5S | 52 | 425/I | W21.6SS | 62 |
| 390B | W7OP | 54 | 415BCP/I | W21.5S | 52 | 425BC | W21.6SS | 62 |
| 390C | W7OP | 54 | 416 | W21.6S | 52 | 425BC/I | W21.6SS | 62 |
| 391 | W7ODL | 55 | 416/I | W21.6S | 52 | 426L | W21.7SS | 62 |
| 392 | W7ODP | 55 | 416BC | W21.6S | 52 | 426L/I | W21.7SS | 62 |
| 393 | W7ODL | 55 | 416BC/I | W21.6S | 52 | 426BCL | W21.7SS | 62 |
| 394 | W7ODL | 55 | 417L | W21.7S | 52 | 426BCL/I | W21.7SS | 62 |
| 395 | W7ODP | 55 | 417L/I | W21.7S | 52 | 426P | W21.7SS | 62 |
| 396 | W7ODP | 55 | 417BCL | W21.7S | 52 | 426P/I | W21.7SS | 62 |
| 397 | W7ODP | 55 | 417BCL/I | W21.7S | 52 | 426BCP | W21.7SS | 62 |
| 398 | W7ODŻL | 56 | 417P | W21.7S | 52 | 426BCP/I | W21.7SS | 62 |
| 399 | W7ODŻP | 56 | 417P/I | W21.7S | 52 | 427L | W21.10SS | 62 |
| 400 | W7ODŻL | 56 | 417PCL | W21.7S | 52 | 427BCL | W21.10SS | 62 |
| 401 | W7ODŻL | 56 | 417BCP/I | W21.7S | 52 | 427P | W21.10SS | 62 |
| 402 | W7ODŻL | 56 | 418L | W21.10S | 52 | 427BCP | W21.10SS | 62 |
| 403 | W7ODŻP | 56 | 418BCL | W21.10S | 52 | 428 | W21.1-10SS | 62 |
| 404 | W7ODŻP | 56 | 418P | W21.10S | 52 | 428BC | W21.1-10SS | 62 |
| 405 | W7ODŻP | 56 | 418BCP | W21.10S | 52 | 447 | W23S | 55 |
| 406 | W71 | 9 | 419 | W21.1-10S | 52 | 447BC | W23S | 55 |
| 407 | W71 | 9 | 419BC | W21.1-10S | 52 | 448 | W23SS | 65 |
| 408 | W72 | 10 | 420 | W21.1SS | 60 | 448BC | W23SS | 65 |
| 409 | W72 | 10 | 420/I | W21.1SS | 60 | 449 | W56S | 58 |
| 410 | W73 | 57 | 420BC | W21.1SS | 60 | 449BC | W56S | 58 |
| 411 | W21.1S | 50 | 420BC/I | W21.1SS | 60 | 450 | W56SS | 68 |
| 411/I | W21.1S | 50 | 421L | W21.2SS | 60 | 450BC | W56SS | 68 |
| 411BC | W21.1S | 50 | 421L/I | W21.2SS | 60 | 451 | W24S | 56 |
| 411BC/I | W21.1S | 50 | 421BCL | W21.2SS | 60 | 452 | W24S | 56 |
| 412L | W21.2S | 50 | 421BCL/I | W21.2SS | 60 | 452C | W24S | 56 |
| 412L/I | W21.2S | 50 | 421P | W21.2SS | 60 | 453 | W24SS | 66 |
| 412BCL | W21.2S | 50 | 421P/I | W21.2SS | 60 | 454 | W24SS | 66 |
| 412BCL/I | W21.2S | 50 | 421BCP | W21.2SS | 61 | 454C | W24SS | 66 |
| 412P | W21.2S | 50 | 421BCP/I | W21.2SS | 61 | 455 | W25S | 57 |
| 412P/I | W21.2S | 50 | 422L | W21.3SS | 61 | 456 | W25S | 57 |
| 412BCP | W21.2S | 51 | 422L/I | W21.3SS | 61 | 456C | W25S | 57 |
| 412BCP/I | W21.2S | 51 | 422BCL | W21.3SS | 61 | 457 | W25SS | 67 |
| 413L | W21.3S | 51 | 422BCL/I | W21.3SS | 61 | 458 | W25SS | 67 |

więcej na: www.was.eu

# riepilogo di tutti i prodotti
# resumen de todos los productos

# Index

indice del prodotto
índice de producto

| numero di catalogo<br>Nº de catálogo | tipo<br>tipo | pagina<br>página | numero di catalogo<br>Nº de catálogo | tipo<br>tipo | pagina<br>página | numero di catalogo<br>Nº de catálogo | tipo<br>tipo | pagina<br>página |
|---|---|---|---|---|---|---|---|---|
| 458C | W2555 | 67 | 500 | W21.6W | 71 | 509BC/I | W21.6WW | 81 |
| 475 | W18UD | 58 | 500/I | W21.6W | 71 | 510L | W21.7WW | 81 |
| 476 | W18UD | 58 | 500BC | W21.6W | 71 | 510L/I | W21.7WW | 81 |
| 477 | W18UDŻ | 59 | 500BC/I | W21.6W | 71 | 510BCL | W21.7WW | 81 |
| 478 | W18UDŻ | 59 | 501L | W21.7W | 71 | 510BCL/I | W21.7WW | 81 |
| 479 | WE549DL | 60 | 501L/I | W21.7W | 71 | 510P | W21.7WW | 81 |
| 480 | WE549DP | 60 | 501BCL | W21.7W | 71 | 510P/I | W21.7WW | 81 |
| 481 | WE549DŻL | 61 | 501BCL/I | W21.7W | 71 | 510BCP | W21.7WW | 81 |
| 482 | WE549DŻP | 61 | 501P | W21.7W | 71 | 510BCP/I | W21.7WW | 81 |
| 483 | WE551DL | 62 | 501P/I | W21.7W | 71 | 511L | W21.10WW | 81 |
| 484 | WE551DP | 62 | 501BCP | W21.7W | 71 | 511BCL | W21.10WW | 81 |
| 485 | WE551DŻL | 63 | 501BCP/I | W21.7W | 71 | 511P | W21.10WW | 81 |
| 486 | WE551DŻP | 63 | 502L | W21.10W | 71 | 511BCP | W21.10WW | 81 |
| 487 | WO72UD | 64 | 502BCL | W21.10W | 71 | 512 | W21.1-10WW | 81 |
| 488 | WO72UDŻ | 64 | 502P | W21.10W | 71 | 512BC | W21.1-10WW | 81 |
| 489 | WO6DL | 3 | 502BCP | W21.10W | 71 | 513 | W23W | 74 |
| 490 | WO6DŻL | 4 | 503 | W21.1-10W | 71 | 513BC | W23W | 74 |
| 491 | WO7DP | 3 | 503BC | W21.1-10W | 71 | 514 | W23WW | 84 |
| 492 | WO7DŻP | 4 | 504 | W21.1WW | 79 | 514BC | W23WW | 84 |
| 493 | O1 | 1 | 504/I | W21.1WW | 79 | 515 | W56W | 77 |
| 494 | O2 | 2 | 504BC | W21.1WW | 79 | 515BC | W56W | 77 |
| 495 | W21.1W | 69 | 504BC/I | W21.1WW | 79 | 516 | W56WW | 87 |
| 495/I | W21.1W | 69 | 505L | W21.2WW | 79 | 516BC | W56WW | 87 |
| 495BC | W21.1W | 69 | 505L/I | W21.2WW | 79 | 517 | W23RF | 42 |
| 495BC/I | W21.1W | 69 | 505BCL | W21.2WW | 79 | 517BC | W23RF | 42 |
| 496L | W21.2W | 69 | 505BCL/I | W21.2WW | 79 | 518 | W56RF | 45 |
| 496L/I | W21.2W | 69 | 505P | W21.2WW | 79 | 518BC | W56RF | 45 |
| 496BCL | W21.2W | 69 | 505P/I | W21.2WW | 79 | 519 | W24W | 75 |
| 496BCL/I | W21.2W | 69 | 505BCP | W21.2WW | 80 | 520 | W24W | 75 |
| 496P | W21.2W | 69 | 505BCP/I | W21.2WW | 80 | 520C | W24W | 75 |
| 496P/I | W21.2W | 69 | 506L | W21.3WW | 80 | 520P | W24W | 75 |
| 496BCP | W21.2W | 70 | 506L/I | W21.3WW | 80 | 520PKR | W24W | 75 |
| 496BCP/I | W21.2W | 70 | 506BCL | W21.3WW | 80 | 521 | W24WW | 85 |
| 497L | W21.3W | 70 | 506BCL/I | W21.3WW | 80 | 522 | W24WW | 85 |
| 497L/I | W21.3W | 70 | 506P | W21.3WW | 80 | 522C | W24WW | 85 |
| 497BCL | W21.3W | 70 | 506P/I | W21.3WW | 80 | 522P | W24WW | 85 |
| 497BCL/I | W21.3W | 70 | 506BCP | W21.3WW | 80 | 522PKR | W24WW | 85 |
| 497P | W21.3W | 70 | 506BCP/I | W21.3WW | 80 | 523 | W25W | 76 |
| 497P/I | W21.3W | 70 | 507 | W21.4WW | 80 | 524 | W25W | 76 |
| 497BCP | W21.3W | 70 | 507/I | W21.4WW | 80 | 524C | W25W | 76 |
| 497BCP/I | W21.3W | 70 | 507BC | W21.4WW | 80 | 524P | W25W | 76 |
| 498 | W21.4W | 70 | 507BC/I | W21.4WW | 80 | 524PKR | W25W | 76 |
| 498/I | W21.4W | 70 | 508L | W21.5WW | 80 | 525 | W25WW | 86 |
| 498BC | W21.4W | 70 | 508L/I | W21.5WW | 80 | 526 | W25WW | 86 |
| 498BC/I | W21.4W | 70 | 508BCL | W21.5WW | 80 | 526C | W25WW | 86 |
| 499L | W21.5W | 70 | 508BCL/I | W21.5WW | 80 | 526P | W25WW | 86 |
| 499L/I | W21.5W | 70 | 508P | W21.5WW | 80 | 526PKR | W25WW | 86 |
| 499BCL | W21.5W | 70 | 508P/I | W21.5WW | 80 | 527 | W24RF | 43 |
| 499BCL/I | W21.5W | 70 | 508BCP | W21.5WW | 81 | 528 | W24RF | 43 |
| 499P | W21.5W | 70 | 508BCP/I | W21.5WW | 81 | 528C | W24RF | 43 |
| 499P/I | W21.5W | 70 | 509 | W21.6WW | 81 | 529 | W25RF | 44 |
| 499BCP | W21.5W | 71 | 509/I | W21.6WW | 81 | 530 | W25RF | 44 |
| 499BCP/I | W21.5W | 71 | 509BC | W21.6WW | 81 | 530C | W25RF | 44 |

more on: **www.was.eu**

# Index

## riepilogo di tutti i prodotti
## resumen de todos los productos


| numero di catalogo<br>Nº de catálogo | tipo<br>tipo | pagina<br>página | numero di catalogo<br>Nº de catálogo | tipo<br>tipo | pagina<br>página | numero di catalogo<br>Nº de catálogo | tipo<br>tipo | pagina<br>página |
|---|---|---|---|---|---|---|---|---|
| 534 | W47WW | 88 | 548KR/II | W74.3 | 96 | 582BCP | W77.4RF | 110 |
| 534Z | W47WW | 88 | 548/I/M | W74.3 | 96 | 599BCL | W77.1W | 111 |
| 535 | W47WW | 88 | 548KR/I/M | W74.3 | 96 | 599BCP | W77.1W | 111 |
| 535Z | W47WW | 88 | 549 | LWO3 | 2 | 600BCL | W77.1W | 111 |
| 536 | W47WW | 88 | 550 | LWO4 | 3 | 600BCP | W77.1W | 111 |
| 536Z | W47WW | 88 | 551 | LWO4 | 3 | 601BCL | W77.2W | 112 |
| 537P | W75.1(A-E) | 89 | 552 | LWO5 | 4 | 601BCP | W77.2W | 112 |
| 537L | W75.1(A-E) | 89 | 553 | LWO5 | 4 | 602BCL | W77.2W | 112 |
| 538P | W75.1(A-E) | 89 | 554 | LWO6 | 5 | 602BCP | W77.2W | 112 |
| 538L | W75.1(A-E) | 89 | 555 | LWO6 | 5 | 603BCL | W77.3W | 113 |
| 539P | W75.1(A-E) | 89 | 556 | W73ARF | 65 | 603BCP | W77.3W | 113 |
| 539L | W75.1(A-E) | 89 | 557 | W76.1 | 97 | 604BCL | W77.3W | 113 |
| 540P | W75.1(A-E) | 89 | 558 | W76.2 | 98 | 604BCP | W77.3W | 113 |
| 540L | W75.1(A-E) | 89 | 559 | W76.3 | 99 | 605BCL | W77.4W | 114 |
| 541P | W75.1(A-E) | 89 | 560 | W76.4 | 100 | 605BCP | W77.4W | 114 |
| 541L | W75.1(A-E) | 89 | 561 | W78 | 1 | 606BCL | W77.4W | 114 |
| 542 | W75.1(A-E) | 89 | 562 | W78 | 1 | 606BCP | W77.4W | 114 |
| 543L/I | W74.1 | 90 | 562AR | W78 | 1 | 607BCL | W77.1WW | 115 |
| 543L/II | W74.1 | 90 | 565L | W77.1 SOLAR | 101 | 607BCP | W77.1WW | 115 |
| 543P/I | W74.1 | 90 | 565P | W77.1 SOLAR | 101 | 608BCL | W77.1WW | 115 |
| 543P/II | W74.1 | 90 | 566L | W77.3 SOLAR | 102 | 608BCP | W77.1WW | 115 |
| 543BCL/I | W74.1 | 90 | 566P | W77.3 SOLAR | 102 | 609BCL | W77.2W | 116 |
| 543BCL/II | W74.1 | 90 | 567L | W77.1 | 103 | 609BCP | W77.2WW | 116 |
| 543BCP/I | W74.1 | 90 | 567P | W77.1 | 103 | 610BCL | W77.2WW | 116 |
| 543BCP/II | W74.1 | 90 | 568L | W77.1 | 103 | 610BCP | W77.2WW | 116 |
| 544/I | W74.2 | 91 | 568P | W77.1 | 103 | 611BCL | W77.3WW | 117 |
| 544/II | W74.2 | 91 | 569L | W77.2 | 104 | 611BCP | W77.3WW | 117 |
| 544BC/I | W74.2 | 91 | 569P | W77.2 | 104 | 612BCL | W77.3WW | 117 |
| 544BC/II | W74.2 | 91 | 570L | W77.2 | 104 | 612BCP | W77.3WW | 117 |
| 544/I/A | W74.2A | 92 | 570P | W77.2 | 104 | 613BCL | W77.4WW | 118 |
| 544/II/A | W74.2A | 92 | 571L | W77.3 | 105 | 613BCP | W77.4WW | 118 |
| 544BC/I/A | W74.2A | 92 | 571P | W77.3 | 105 | 614BCL | W77.4WW | 118 |
| 544BC/II/A | W74.2A | 92 | 572L | W77.3 | 105 | 614BCP | W77.4WW | 118 |
| 545/I/MC | W74.1-2 | 93 | 572P | W77.3 | 105 | 615BCL | W77.1S | 119 |
| 545/I/MB | W74.1-2 | 93 | 573L | W77.4 | 106 | 615BCP | W77.1S | 119 |
| 545BC/I/MC | W74.1-2 | 93 | 573P | W77.4 | 106 | 616BCL | W77.1S | 119 |
| 545BC/II | W74.1-2 | 93 | 574L | W77.4 | 106 | 616BCP | W77.1S | 119 |
| 545/II | W74.1-2 | 93 | 574P | W77.4 | 106 | 617BCL | W77.2S | 120 |
| 546/I | W74.3 | 94 | 575BCL | W77.1RF | 107 | 617BCP | W77.2S | 120 |
| 546/II | W74.3 | 94 | 575BCP | W77.1RF | 107 | 618BCL | W77.2S | 120 |
| 546KR/I | W74.3 | 94 | 576BCL | W77.1RF | 107 | 618BCP | W77.2S | 120 |
| 546KR/II | W74.3 | 94 | 576BCP | W77.1RF | 107 | 619BCL | W77.3S | 121 |
| 546/I/M | W74.3 | 94 | 577BCL | W77.2RF | 108 | 619BCP | W77.3S | 121 |
| 547KR/I/M | W74.3 | 94 | 577BCP | W77.2RF | 108 | 620BCL | W77.3S | 121 |
| 547/I | W74.3 | 95 | 578BCL | W77.2RF | 108 | 620BCP | W77.3S | 121 |
| 547/II | W74.3 | 95 | 578BCP | W77.2RF | 108 | 621BCL | W77.4S | 122 |
| 547KR/I | W74.3 | 95 | 579BCL | W77.3RF | 109 | 621BCP | W77.4S | 122 |
| 547KR/II | W74.3 | 95 | 579BCP | W77.3RF | 109 | 622BCL | W77.4S | 122 |
| 547/I/M | W74.3 | 95 | 580BCL | W77.3RF | 109 | 622BCP | W77.4S | 122 |
| 547KR/I/M | W74.3 | 95 | 580BCP | W77.3RF | 109 | 623BCL | W77.1SS | 123 |
| 548/I | W74.3 | 96 | 581BCL | W77.4RF | 110 | 623BCP | W77.1SS | 123 |
| 548/II | W74.3 | 96 | 581BCP | W77.4RF | 110 | 624BCL | W77.1SS | 123 |
| 548KR/I | W74.3 | 96 | 582BCL | W77.4RF | 110 | 624BCP | W77.1SS | 123 |


więcej na: www.was.eu

# riepilogo di tutti i prodotti
# resumen de todos los productos

# Index

indice del prodotto
índice de producto

| numero di catalogo<br>Nº de catálogo | tipo<br>tipo | pagina<br>página | numero di catalogo<br>Nº de catálogo | tipo<br>tipo | pagina<br>página | numero di catalogo<br>Nº de catálogo | tipo<br>tipo | pagina<br>página |
|---|---|---|---|---|---|---|---|---|
| 625BCL | W77.2SS | 124 | 649L | W77.4RR | 139 | 688 | W81 | 3 |
| 625BCP | W77.2SS | 124 | 649P | W77.4RR | 139 | 688.1 | W81 | 3 |
| 626BCL | W77.2SS | 124 | 650 | W24RR | 132 | 688.2 | W81 | 3 |
| 626BCP | W77.2SS | 124 | 651 | W25RR | 133 | 688.3 | W81 | 3 |
| 627BCL | W77.3SS | 125 | 652 | W24RR | 132 | 688.4 | W81 | 3 |
| 627BCP | W77.3SS | 125 | 653 | W25RR | 133 | 689 | W81 | 2 |
| 628BCL | W77.3SS | 125 | 654 | W24RR | 132 | 690 | W81 | 3 |
| 628BCP | W77.3SS | 125 | 655 | W25RR | 133 | 691 | W82 | 5 |
| 629BCL | W77.4SS | 126 | 656 | W26DŽL | 66 | 691/HV | W82 | 5 |
| 629BCP | W77.4SS | 126 | 657 | W26DŽP | 66 | 691.1 | W82 | 5 |
| 630BCL | W77.4SS | 126 | 658 | W26DŽL | 66 | 691.2 | W82 | 5 |
| 630BCP | W77.4SS | 126 | 659 | W26DŽP | 66 | 691.3 | W82 | 5 |
| 631 | W21.1RR | 127 | 660SZ | W26DŽL | 66 | 691.4 | W82 | 5 |
| 631/I | W21.1RR | 127 | 661SZ | W26DŽL | 66 | 692 | W82 | 6 |
| 632L | W21.2RR | 127 | 662SZ | W26DŽP | 66 | 692.1 | W82 | 6 |
| 632L/I | W21.2RR | 127 | 663SZ | W26DŽL | 66 | 692.2 | W82 | 6 |
| 632P | W21.2RR | 127 | 664 | W26DŽ | 66 | 692.3 | W82 | 6 |
| 632P/I | W21.2RR | 127 | 665 | W79 | 18 | 692.4 | W82 | 6 |
| 633L | W21.3RR | 127 | 666 | W79 | 18 | 693 | W82 | 5 |
| 633L/I | W21.3RR | 127 | 667 | W79 | 18 | 694 | W82 | 6 |
| 633P | W21.3RR | 127 | 668 | W80 | 140 | 695 | W82 | 5 |
| 633P/I | W21.3RR | 127 | 669 | W80 | 140 | 695/HV | W82 | 5 |
| 634 | W21.4RR | 128 | 670 | W80 | 140 | 695.1 | W82 | 5 |
| 634/I | W21.4RR | 128 | 671 | W79RF | 46 | 695.2 | W82 | 5 |
| 635L | W21.5RR | 128 | 672 | W79RF | 46 | 695.3 | W82 | 5 |
| 635L/I | W21.5RR | 128 | 673 | W79W | 78 | 695.4 | W82 | 5 |
| 635P | W21.5RR | 128 | 674 | W79W | 78 | 696 | W82 | 6 |
| 635P/I | W21.5RR | 128 | 675 | W79W | 78 | 696.1 | W82 | 6 |
| 636 | W21.6RR | 128 | 676 | W79S | 59 | 696.2 | W82 | 6 |
| 636/I | W21.6RR | 128 | 677 | W79S | 59 | 696.3 | W82 | 6 |
| 637L | W21.7RR | 128 | 678 | W79RR | 135 | 696.4 | W82 | 6 |
| 637L/I | W21.7RR | 128 | 679 | W79RR | 135 | 697 | W82 | 5 |
| 637P | W21.7RR | 128 | 680 | W79RR | 135 | 698 | W82 | 6 |
| 637P/I | W21.7RR | 128 | 681 | W87 | 13 | 699 | W83 | 14 |
| 638L | W21.10RR | 128 | 682 | W87 | 13 | 699Z | W83 | 14 |
| 638P | W21.10RR | 128 | 683 | W81 | 2 | 700 | W83D | 15 |
| 639 | W21.1-10RR | 128 | 683/VH | W81 | 2 | 700KR | W83D | 15 |
| 640 | W23RR | 131 | 683.1 | W81 | 2 | 701 | W84 | 16 |
| 641 | W56RR | 134 | 683.2 | W81 | 2 | 701Z | W84 | 16 |
| 642L | W77.1RR | 136 | 683.3 | W81 | 2 | 702 | W84D | 17 |
| 642P | W77.1RR | 136 | 683.4 | W81 | 2 | 703 | | 4 |
| 646L | W77.1RR | 136 | 684 | W81 | 3 | 704 | W89 | 3 |
| 646P | W77.1RR | 136 | 684.1 | W81 | 3 | 705 | W85 | 4 |
| 643L | W77.2RR | 137 | 684.2 | W81 | 3 | 706 | W86 | 5 |
| 643P | W77.2RR | 137 | 684.3 | W81 | 3 | 707 | W90 | 5 |
| 647L | W77.2RR | 137 | 684.4 | W81 | 3 | 708 | W97.1 | 141 |
| 647P | W77.2RR | 137 | 686 | W81 | 3 | 709 | W97.1 | 141 |
| 644L | W77.3RR | 138 | 687 | W81 | 2 | 710 | W97.1 | 141 |
| 644P | W77.3RR | 138 | 687/VH | W81 | 2 | 711 | W97.2 | 142 |
| 648L | W77.3RR | 138 | 687.1 | W81 | 2 | 712 | W97.2 | 142 |
| 648P | W77.3RR | 138 | 687.2 | W81 | 2 | 713 | W97.2 | 142 |
| 645L | W77.4RR | 139 | 687.3 | W81 | 2 | 714 | W97.3 | 143 |
| 645P | W77.4RR | 139 | 687.4 | W81 | 2 | 715 | W97.3 | 143 |

more on: **www.was.eu**

# Index

## riepilogo di tutti i prodotti
## resumen de todos los productos

| numero di catalogo<br>Nº de catálogo | tipo<br>tipo | pagina<br>página | numero di catalogo<br>Nº de catálogo | tipo<br>tipo | pagina<br>página | numero di catalogo<br>Nº de catálogo | tipo<br>tipo | pagina<br>página |
|---|---|---|---|---|---|---|---|---|
| 716 | W97.3 | 143 | 761 | W94 | 78 | 793L | W77.3N | 159 |
| 717 | W97.4 | 144 | 762 | W94 | 78 | 793P | W77.3N | 159 |
| 718 | W97.4 | 144 | 763 | W95 | 79 | 794L | W77.4N | 160 |
| 719 | W97.4 | 144 | 764 | W95 | 79 | 792P | W77.4N | 160 |
| 720 | W97.5 | 145 | 765 | W109N | 146 | 795L | W77.4N | 160 |
| 721 | W97.5 | 145 | 766 | W109N | 146 | 795P | W77.4N | 160 |
| 722 | W97.5 | 145 | 767 | W109N | 146 | 796 | W79N | 156 |
| 723 | LW07 | 6 | 768 | W110N | 147 | 797 | W79N | 156 |
| 724 | LW08 | 7 | 769 | W110N | 147 | 798 | W79N | 156 |
| 725 | LW08 | 7 | 770 | W110N | 147 | 799 | W96 | 6 |
| 726 | LW09 | 8 | 771 | W21.1N | 148 | 800 | W70DŻL | 80 |
| 726 SENSOR | LW09 | 8 | 771/I | W21.1N | 148 | 801 | W70DŻP | 80 |
| 726 SWITCH | LW09 | 8 | 772L | W21.2N | 148 | 802 | W70DŻL | 80 |
| 727 | LW09 | 8 | 772L/I | W21.2N | 148 | 803 | W70DŻL | 80 |
| 727 SENSOR | LW09 | 8 | 772P | W21.2N | 148 | 804 | W70DŻP | 80 |
| 727 SWITCH | LW09 | 8 | 772P/I | W21.2N | 148 | 805 | W70DŻP | 80 |
| 728 | LW10 | 9 | 773L | W21.3N | 148 | 806 | W108 | 20 |
| 728 SENSOR | LW10 | 9 | 773L/I | W21.3N | 148 | 807 | W113 | 8 |
| 728 SWITCH | LW10 | 9 | 773P | W21.3N | 148 | 808L/I | W74.1N | 161 |
| 729 | LW10 | 9 | 773P/I | W21.3N | 148 | 808L/II | W74.1N | 161 |
| 729 SENSOR | LW10 | 9 | 774 | W21.4N | 149 | 808LJ | W74.1N | 161 |
| 729 SWITCH | LW10 | 9 | 774/I | W21.4N | 149 | 808P/I | W74.1N | 161 |
| 730 | W88 | 11 | 775L | W21.5N | 149 | 808P/II | W74.1N | 161 |
| 731 | W91 | 68 | 775L/I | W21.5N | 149 | 808PJ | W74.1N | 161 |
| 732 | W91 | 68 | 775P | W21.5N | 149 | 809/I | W74.2N | 162 |
| 733 | W91 | 68 | 775P/I | W21.5N | 149 | 809/II | W74.2N | 162 |
| 734 | W91 | 68 | 776 | W21.6N | 149 | 809J | W74.2N | 162 |
| 735 | W91 | 68 | 776/I | W21.6N | 149 | 810/I/MB | W74.1-2N | 163 |
| 736 | W92 | 69 | 777L | W21.7N | 149 | 810/I/MC | W74.1-2N | 163 |
| 737 | W92 | 69 | 777L/I | W21.7N | 149 | 810/II | W74.1-2N | 163 |
| 738 | W92 | 69 | 777P | W21.7N | 149 | 810J | W74.1-2N | 163 |
| 739 | W93 | 70 | 777P/I | W21.7N | 149 | 811/I | W74.2AN | 164 |
| 740 | W93 | 70 | 778L | W21.10N | 149 | 811/II | W74.2AN | 164 |
| 741 | W94 | 71 | 778P | W21.10N | 149 | 811J | W74.2AN | 164 |
| 742 | W94 | 71 | 779 | W21.1-10N | 149 | 812/I | W74.3N | 165 |
| 743 | W95 | 72 | 780 | W23N | 152 | 812/II | W74.3N | 165 |
| 744 | W95 | 72 | 781 | W56N | 155 | 812J | W74.3N | 165 |
| 745 | | 4 | 782 | W24N | 153 | 817/I | W104 | 166 |
| 746 | | 4 | 783 | W24N | 153 | 817L/II | W104 | 166 |
| 747 | W98 | 73 | 784 | W24N | 153 | 817P/II | W104 | 166 |
| 748 | W99 | 18 | 785 | W25N | 154 | 817L/III | W104 | 166 |
| 749 | W100 | 19 | 786 | W25N | 154 | 817P/III | W104 | 166 |
| 750 | W101 | 74 | 787 | W25N | 154 | 818/I | W105 | 167 |
| 751 | W91 | 75 | 788L | W77.1N | 157 | 818L/II | W105 | 167 |
| 752 | W91 | 75 | 788P | W77.1N | 157 | 818P/II | W105 | 167 |
| 753 | W91 | 75 | 789L | W77.1N | 157 | 818L/III | W105 | 167 |
| 754 | W91 | 75 | 789P | W77.1N | 157 | 818P/III | W105 | 167 |
| 755 | W91 | 75 | 790L | W77.2N | 158 | 819/I | W106 | 168 |
| 756 | W92 | 76 | 790P | W77.2N | 158 | 819L/II | W106 | 168 |
| 757 | W92 | 76 | 791L | W77.2N | 158 | 819P/II | W106 | 168 |
| 758 | W92 | 76 | 791P | W77.2N | 158 | 819L/III | W106 | 168 |
| 759 | W93 | 77 | 792L | W77.3N | 159 | 819P/III | W106 | 168 |
| 760 | W93 | 77 | 792P | W77.3N | 159 | 820/I | W107 | 169 |

# riepilogo di tutti i prodotti
# resumen de todos los productos

# Index



| numero di catalogo<br>Nº de catálogo | tipo<br>tipo | pagina<br>página | numero di catalogo<br>Nº de catálogo | tipo<br>tipo | pagina<br>página | numero di catalogo<br>Nº de catálogo | tipo<br>tipo | pagina<br>página |
|---|---|---|---|---|---|---|---|---|
| 820L/II | W107 | 169 | 835 O/II SM1 | W69L+W44 | 87 | 854.10 | W112 | 6 |
| 820P/II | W107 | 169 | 835 O/III SM1 | W69L+W44 | 87 | 854.12 | W112 | 6 |
| 820L/III | W107 | 169 | 836/I SM1 | W69P+W44 | 88 | 865 | W123 | 9 |
| 820P/III | W107 | 169 | 836/II SM1 | W69P+W44 | 88 | 866.1 | W126 | 7 |
| 821 | W111 | 81 | 836/III SM1 | W69P+W44 | 88 | 866.1 D | W126 | 7 |
| 823 | W114 | 82 | 837 O/I SM1 | W69P+W44 | 88 | 866.2 | W126 | 7 |
| 823KR | W114 | 82 | 837 O/II SM1 | W69P+W44 | 88 | 866.2 D | W126 | 7 |
| 824 | W115 | 170 | 837 O/III SM1 | W69P+W44 | 88 | 866.3 | W126 | 7 |
| 825 | W115 | 170 | 838 O/I SM1 | W69P+W44 | 88 | 866.3 SYNC | W126 | 7 |
| 826 | W115 | 170 | 838 O/II SM1 | W69P+W44 | 88 | 866.3 D | W126 | 7 |
| 827/I | W69L | 83 | 838 O/III SM1 | W69P+W44 | 88 | 866.3 D SYNC | W126 | 7 |
| 827/II | W69L | 83 | 839 | UT125 | 6 | 866.4 | W126 | 7 |
| 827/III | W69L | 83 | 840 | FI61 | 7 | 866.4 SYNC | W126 | 7 |
| 828 O/I | W69L | 83 | 841 | FI61 | 7 | 866.4 D | W126 | 7 |
| 828 O/II | W69L | 83 | 842 | FI61 | 7 | 866.4 D SYNC | W126 | 7 |
| 828 O/III | W69L | 83 | 843 | FI61 | 7 | 866.5 | W126 | 8 |
| 829 O/I | W69L | 83 | 844 | FI61 | 7 | 866.5 D | W126 | 8 |
| 829 O/II | W69L | 83 | 845 | FI61 | 7 | 866.6 | W126 | 8 |
| 829 O/III | W69L | 83 | 846 | UP-96x42 | 8 | 866.6 SYNC | W126 | 8 |
| 830/I | W69P | 84 | 847 | UP-96x42 | 8 | 866.6 D | W126 | 8 |
| 830/II | W69P | 84 | 848 | UP-96x42 | 8 | 866.6 D SYNC | W126 | 8 |
| 830/III | W69P | 84 | 849 | UP-96x42 | 8 | 866.7 | W126 | 8 |
| 831 O/I | W69P | 84 | 850 | UP-96x42 | 8 | 866.7 D | W126 | 8 |
| 831 O/II | W69P | 84 | 851 | UP-96x42 | 8 | 866.8 | W126 | 8 |
| 831 O/III | W69P | 84 | 852 | mandrino/perno | 3 | 866.8 D | W126 | 8 |
| 832 O/I | W69P | 84 | 852.1 | W112 | 1 | 866.9 | W126 | 8 |
| 832 O/II | W69P | 84 | 852.2 | W112 | 1 | 866.9 SYNC | W126 | 8 |
| 832 O/III | W69P | 84 | 852.3 | W112 | 1 | 866.9 D | W126 | 8 |
| 833/I | W69L+W48 | 85 | 852.4 | W112 | 1 | 866.9 D SYNC | W126 | 8 |
| 833/II | W69L+W48 | 85 | 852.6 | W112 | 2 | 866.10 | W126 | 8 |
| 833/III | W69L+W48 | 85 | 852.7 | W112 | 2 | 866.10 SYNC | W126 | 8 |
| 834 O/I | W69L+W48 | 85 | 852.8 | W112 | 2 | 866.10 D | W126 | 8 |
| 834 O/II | W69L+W48 | 85 | 852.9 | W112 | 2 | 866.10 D SYNC | W126 | 8 |
| 834 O/III | W69L+W48 | 85 | 852.10 | W112 | 2 | 866.11 | W126 | 8 |
| 835 O/I | W69L+W48 | 85 | 852.12 | W112 | 2 | 866.11 D | W126 | 8 |
| 835 O/II | W69L+W48 | 85 | 853.1 | W112 | 3 | 866.12 | W126 | 8 |
| 835 O/III | W69L+W48 | 85 | 853.2 | W112 | 3 | 866.12 SYNC | W126 | 8 |
| 836/I | W69P+W48 | 86 | 853.3 | W112 | 3 | 866.12 D | W126 | 8 |
| 836/II | W69P+W48 | 86 | 853.4 | W112 | 3 | 866.12 D SYNC | W126 | 8 |
| 836/III | W69P+W48 | 86 | 853.6 | W112 | 4 | 867.1 | W126 | 9 |
| 837 O/I | W69P+W48 | 86 | 853.7 | W112 | 4 | 867.1 D | W126 | 9 |
| 837 O/II | W69P+W48 | 86 | 853.8 | W112 | 4 | 867.2 | W126 | 9 |
| 837 O/III | W69P+W48 | 86 | 853.9 | W112 | 4 | 867.2 D | W126 | 9 |
| 838 O/I | W69P+W48 | 86 | 853.10 | W112 | 4 | 867.3 | W126 | 9 |
| 838 O/II | W69P+W48 | 86 | 853.12 | W112 | 4 | 867.3 SYNC | W126 | 9 |
| 838 O/III | W69P+W48 | 86 | 854.1 | W112 | 5 | 867.3 D | W126 | 9 |
| 833/I SM1 | W69L+W44 | 87 | 854.2 | W112 | 5 | 867.3 D SYNC | W126 | 9 |
| 833/II SM1 | W69L+W44 | 87 | 854.3 | W112 | 5 | 867.4 | W126 | 9 |
| 833/III SM1 | W69L+W44 | 87 | 854.4 | W112 | 5 | 867.4 SYNC | W126 | 9 |
| 834 O/I SM1 | W69L+W44 | 87 | 854.6 | W112 | 6 | 867.4 D | W126 | 9 |
| 834 O/II SM1 | W69L+W44 | 87 | 854.7 | W112 | 6 | 867.4 D SYNC | W126 | 9 |
| 834 O/III SM1 | W69L+W44 | 87 | 854.8 | W112 | 6 | 867.5 | W126 | 10 |
| 835 O/I SM1 | W69L+W44 | 87 | 854.9 | W112 | 6 | 867.5 D | W126 | 10 |

more on: www.was.eu

# Index

## riepilogo di tutti i prodotti
## resumen de todos los productos

| numero di catalogo<br>Nº de catálogo | tipo<br>tipo | pagina<br>página | numero di catalogo<br>Nº de catálogo | tipo<br>tipo | pagina<br>página | numero di catalogo<br>Nº de catálogo | tipo<br>tipo | pagina<br>página |
|---|---|---|---|---|---|---|---|---|
| 867.6 | W126 | 10 | 868.11 D | W126 | 12 | 890P | W77.2STAR | 181 |
| 867.6 SYNC | W126 | 10 | 868.12 | W126 | 12 | 891L | W77.2STAR | 181 |
| 867.6 D | W126 | 10 | 868.12 SYNC | W126 | 12 | 891P | W77.2STAR | 181 |
| 867.6 D SYNC | W126 | 10 | 868.12 D | W126 | 12 | 892L | W77.3STAR | 182 |
| 867.7 | W126 | 10 | 868.12 D SYNC | W126 | 12 | 892P | W77.3STAR | 182 |
| 867.7 D | W126 | 10 | 869 | W116 | 7 | 893L | W77.3STAR | 182 |
| 867.8 | W126 | 10 | 869 30 | W116 30 | 8 | 893P | W77.3STAR | 182 |
| 867.8 D | W126 | 10 | 869 ECO | W116 ECO | 8 | 894L | W77.4STAR | 183 |
| 867.9 | W126 | 10 | 870 | W116 | 7 | 894P | W77.4STAR | 183 |
| 867.9 SYNC | W126 | 10 | 870 30 | W116 30 | 8 | 895L | W77.4STAR | 183 |
| 867.9 D | W126 | 10 | 870 ECO | W116 ECO | 8 | 895P | W77.4STAR | 183 |
| 867.9 D SYNC | W126 | 10 | 871 | W116 | 7 | 896 | W79STAR | 179 |
| 867.10 | W126 | 10 | 871 30 | W116 30 | 8 | 897 | W79STAR | 179 |
| 867.10 SYNC | W126 | 10 | 871 ECO | W116 ECO | 8 | 898.1 | W117 | 14 |
| 867.10 D | W126 | 10 | 872 | W116 | 7 | 898.2 | W117 | 14 |
| 867.10 D SYNC | W126 | 10 | 872 30 | W116 30 | 8 | 899.1 | W117 | 14 |
| 867.11 | W126 | 10 | 872 ECO | W116 ECO | 8 | 899.2 | W117 | 14 |
| 867.11 D | W126 | 10 | 873 | W21.1STAR | 171 | 900.1 | W117 | 14 |
| 867.12 | W126 | 10 | 873/I | W21.1STAR | 171 | 900.2 | W117 | 14 |
| 867.12 SYNC | W126 | 10 | 874L | W21.2STAR | 171 | 901 | W127 | 184 |
| 867.12 D | W126 | 10 | 874L/I | W21.2STAR | 171 | 902 | W127 | 184 |
| 867.12 D SYNC | W126 | 10 | 874P | W21.2STAR | 171 | 903 | W127 | 184 |
| 868.1 | W126 | 11 | 874P/I | W21.2STAR | 171 | 904 | W128 | 185 |
| 868.1 D | W126 | 11 | 875L | W21.3STAR | 171 | 905 | W128 | 185 |
| 868.2 | W126 | 11 | 875L/I | W21.3STAR | 171 | 906 | W128 | 185 |
| 868.2 D | W126 | 11 | 875P | W21.3STAR | 171 | 907 | W125L | 90 |
| 868.3 | W126 | 11 | 875/I | W21.3STAR | 171 | 907A | W125L | 90 |
| 868.3 SYNC | W126 | 11 | 876 | W21.4STAR | 172 | 907B | W125L | 90 |
| 868.3 D | W126 | 11 | 876/I | W21.4STAR | 172 | 907C | W125L | 90 |
| 868.3 D SYNC | W126 | 11 | 877L | W21.5STAR | 172 | 908 | W125P | 90 |
| 868.4 | W126 | 11 | 877L/I | W21.5STAR | 172 | 908A | W125P | 90 |
| 868.4 SYNC | W126 | 11 | 877P | W21.5STAR | 172 | 908B | W125P | 90 |
| 868.4 D | W126 | 11 | 877P/I | W21.5STAR | 172 | 908C | W125P | 90 |
| 868.4 D SYNC | W126 | 11 | 878 | W21.6STAR | 172 | 909 | W125L | 90 |
| 868.5 | W126 | 12 | 878/I | W21.6STAR | 172 | 909A | W125L | 90 |
| 868.5 D | W126 | 12 | 879L | W21.7STAR | 172 | 909B | W125L | 90 |
| 868.6 | W126 | 12 | 879L/I | W21.7STAR | 172 | 909C | W125L | 90 |
| 868.6 SYNC | W126 | 12 | 879P | W21.7STAR | 172 | 910 | W125P | 90 |
| 868.6 D | W126 | 12 | 879P/I | W21.7STAR | 172 | 910A | W125P | 90 |
| 868.6 D SYNC | W126 | 12 | 880L | W21.10STAR | 172 | 910B | W125P | 90 |
| 868.7 | W126 | 12 | 880P | W21.10STAR | 172 | 910C | W125P | 90 |
| 868.7 D | W126 | 12 | 881 | W21.1-10STAR | 172 | 911 | W124L | 90 |
| 867.8 | W126 | 12 | 882 | W23STAR | 175 | 911A | W124L | 90 |
| 868.8 D | W126 | 12 | 883 | W56STAR | 178 | 911B | W124L | 90 |
| 868.9 | W126 | 12 | 884 | W24STAR | 176 | 911C | W124L | 90 |
| 868.9 SYNC | W126 | 12 | 885 | W24STAR | 176 | 912 | W124P | 90 |
| 868.9 D | W126 | 12 | 886 | W25STAR | 177 | 912A | W124P | 90 |
| 868.9 D SYNC | W126 | 12 | 887 | W25STAR | 177 | 912B | W124P | 90 |
| 868.10 | W126 | 12 | 888L | W77.1STAR | 180 | 912C | W124P | 90 |
| 868.10 SYNC | W126 | 12 | 888P | W77.1STAR | 180 | 913 | W124L | 90 |
| 868.10 D | W126 | 12 | 889L | W77.1STAR | 180 | 913A | W124L | 90 |
| 868.10 D SYNC | W126 | 12 | 889P | W77.1STAR | 180 | 913B | W124L | 90 |
| 868.11 | W126 | 12 | 890L | W77.2STAR | 181 | 913C | W124L | 90 |

# riepilogo di tutti i prodotti
# resumen de todos los productos

# Index

indice del prodotto
índice de producto

| numero di catalogo / Nº de catálogo | tipo / tipo | pagina / página | numero di catalogo / Nº de catálogo | tipo / tipo | pagina / página | numero di catalogo / Nº de catálogo | tipo / tipo | pagina / página |
|---|---|---|---|---|---|---|---|---|
| 914 | W124P | 90 | 944/IP68 | W124DP | 92 | 986KR | W122N | 188 |
| 914A | W124P | 90 | 945 | W124DP | 92 | 987 | W122N | 188 |
| 914B | W124P | 90 | 945/IP68 | W124DP | 92 | 987KR | W122N | 188 |
| 914C | W124P | 90 | 946 | W124DP | 92 | 988 | W122N | 188 |
| 915 | W125DL | 92 | 946/IP68 | W124DP | 92 | 989 | LW11 | 10 |
| 915/IP68 | W125DL | 92 | 947 | W124DŻL | 95 | 989N | LW11 | 10 |
| 915 R-S1 | W124DL, W125DL | 94 | 948 | W124DŻP | 95 | 990 | LW11 | 10 |
| 915 2A | W124DL, W125DL | 94 | 949 | W124DŻL | 95 | 990N | LW11 | 10 |
| 915 F | W124DL, W125DL | 94 | 950 | W124DŻL | 95 | 991 | LW12 | 11 |
| 915 AR | W124DL, W125DL | 94 | 951 | W124DŻL | 95 | 991 DIMMER SWITCH | LW12 | 11 |
| 915 L | W124DL, W125DL | 94 | 952 | W124DŻP | 95 | 992 | LW12 | 11 |
| 916 | W125DP | 92 | 953 | W124DŻP | 95 | 992 DIMMER SWITCH | LW12 | 11 |
| 916/IP68 | W125DP | 92 | 954 | W124DŻP | 95 | 995 | W125DEL | 98 |
| 916 R-S1 | W124DP, W125DP | 94 | 955 | W124DL | 95 | 995/IP68 | W125DEL | 98 |
| 916 2A | W124DP, W125DP | 94 | 956 | W124DP | 95 | 995 R-S1 | W124DEL, W125DEL | 100 |
| 916 F | W124DP, W125DP | 94 | 957 | W124DŻL | 95 | 995 R-2A | W124DEL, W125DEL | 100 |
| 916 AR | W124DP, W125DP | 94 | 958 | W124DŻP | 95 | 995 R-AR | W124DEL, W125DEL | 100 |
| 916 L | W124DP, W125DP | 94 | 959 | W125DŻL | 95 | 995 R-F | W124DEL, W125DEL | 100 |
| 917 | W125DL | 92 | 960 | W125DŻP | 95 | 995 R | W124DEL, W125DEL | 100 |
| 917/IP68 | W125DL | 92 | 961 | W125DŻL | 95 | 995 KL | W125DE | 98 |
| 918 | W125DL | 92 | 962 | W125DŻL | 95 | 996 | W125DEP | 98 |
| 918/IP68 | W125DL | 92 | 963 | W125DŻP | 95 | 996/IP68 | W125DEP | 98 |
| 919 | W125DL | 92 | 964 | W125DŻP | 95 | 996 R-S1 | W124DEP, W125DEP | 100 |
| 919/IP68 | W125DL | 92 | 965 | W125DŻL | 95 | 996 R-2A | W124DEP, W125DEP | 100 |
| 920 | W125DP | 92 | 966 | W125DŻP | 95 | 996 R-AR | W124DEP, W125DEP | 100 |
| 920/IP68 | W125DP | 92 | 967 | W124DŻL | 95 | 996 R-F | W124DEP, W125DEP | 100 |
| 921 | W125DP | 92 | 968 | W124DŻP | 95 | 996 R | W124DEP, W125DEP | 100 |
| 921/IP68 | W125DP | 92 | 969 | W124DŻL | 95 | 996 KL | W125DE | 98 |
| 922 | W125DP | 92 | 970 | W124DŻL | 95 | 997 | W125DEL | 98 |
| 922/IP68 | W125DP | 92 | 971 | W124DŻP | 95 | 997/IP68 | W125DEL | 98 |
| 923 | W125DŻL | 95 | 972 | W124DŻP | 95 | 997 R | W124DEL, W125DEL | 100 |
| 924 | W125DŻP | 95 | 973 | W124DŻL | 95 | 997 KL | W125DE | 98 |
| 925 | W125DŻL | 95 | 974 | W124DŻP | 95 | 998 | W125DEL | 98 |
| 926 | W125DŻL | 95 | 975 | W135 | 186 | 998/IP68 | W125DEL | 98 |
| 927 | W125DŻL | 95 | 976 | W129 | 10 | 998 R | W124DEL, W125DEL | 100 |
| 928 | W125DŻP | 95 | 976/I | W129 | 10 | 998 KL | W125DE | 98 |
| 929 | W125DŻP | 95 | 977 | W129 | 10 | 999 | W125DEL | 98 |
| 930 | W125DŻP | 95 | 977/I | W129 | 10 | 999/IP68 | W125DEL | 98 |
| 931 | W125DL | 92 | 978 | W130 | 11 | 999 KL | W125DE | 98 |
| 932 | W125DP | 92 | 978/I | W130 | 11 | 1000 | W125DEP | 98 |
| 933 | W125DŻL | 95 | 979 | W130 | 11 | 1000/IP68 | W125DEP | 98 |
| 934 | W125DŻP | 95 | 979/I | W130 | 11 | 1000 R | W124DEP, W125DEP | 100 |
| 939 | W124DL | 92 | 980 | W131 | 106 | 1000 KL | W125DE | 98 |
| 939/IP68 | W124DL | 92 | 980/I | W131 | 106 | 1001 | W125DEP | 98 |
| 940 | W124DP | 92 | 981 | W132 | 107 | 1001/IP68 | W125DEP | 98 |
| 940/IP68 | W124DP | 92 | 981 RING | anelli/anillos | 4 | 1001 R | W124DEP, W125DEP | 100 |
| 941 | W124DL | 92 | 982 | W133 | 12 | 1001 KL | W125DE | 98 |
| 941/IP68 | W124DL | 92 | 983 | W122 | 187 | 1002 | W125DEP | 98 |
| 942 | W124DL | 92 | 983KR | W122 | 187 | 1002/IP68 | W125DEP | 98 |
| 942/IP68 | W124DL | 92 | 984 | W122 | 187 | 1002 KL | W125DE | 98 |
| 943 | W124DL | 92 | 984KR | W122 | 187 | 1003 | W124DEL | 98 |
| 943/IP68 | W124DL | 92 | 985 | W122 | 187 | 1003/IP68 | W124DEL | 98 |
| 944 | W124DP | 92 | 986 | W122N | 188 | 1003 KL | W124DE | 98 |

more on: **www.was.eu**

# Index

## riepilogo di tutti i prodotti
## resumen de todos los productos

| numero di catalogo<br>Nº de catálogo | tipo<br>tipo | pagina<br>página | numero di catalogo<br>Nº de catálogo | tipo<br>tipo | pagina<br>página | numero di catalogo<br>Nº de catálogo | tipo<br>tipo | pagina<br>página |
|---|---|---|---|---|---|---|---|---|
| **1004** | W124DEP | 98 | **1017/IP68** | W125DNP | 101 | **1036** | W137DL | 110 |
| **1004/IP68** | W124DEP | 98 | **1017 R** | W124DNP, W125DNP | 103 | **1036/IP68** | W137DL | 110 |
| **1004 KL** | W124DE | 98 | **1017 KL** | W125DN | 101 | **1036 O12** | W137DL | 110 |
| **1005** | W124DEL | 98 | **1018** | W125DNP | 101 | **1036 O12/IP68** | W137DL | 110 |
| **1005/IP68** | W124DEL | 98 | **1018/IP68** | W125DNP | 101 | **1036 O24** | W137DL | 110 |
| **1005 KL** | W124DE | 98 | **1018 KL** | W125DN | 101 | **1036 O24/IP68** | W137DL | 110 |
| **1006** | W124DEL | 98 | **1019** | W124DNL | 101 | **1037** | W137DL | 110 |
| **1006/IP68** | W124DEL | 98 | **1019/IP68** | W124DNL | 101 | **1037/IP68** | W137DL | 110 |
| **1006 KL** | W124DE | 98 | **1019 KL** | W124DN | 101 | **1037 O12** | W137DL | 110 |
| **1007** | W124DEL | 98 | **1020** | W124DNP | 101 | **1037 O12/IP68** | W137DL | 110 |
| **1007/IP68** | W124DEL | 98 | **1020/IP68** | W124DNP | 101 | **1037 O24** | W137DL | 110 |
| **1007 KL** | W124DE | 98 | **1020 KL** | W124DN | 101 | **1037 O24/IP68** | W137DL | 110 |
| **1008** | W124DEP | 98 | **1021** | W124DNL | 101 | **1038** | W137DP | 110 |
| **1008/IP68** | W124DEP | 98 | **1021/IP68** | W124DNL | 101 | **1038/IP68** | W137DP | 110 |
| **1008 KL** | W124DE | 98 | **1021 KL** | W124DN | 101 | **1038 O12** | W137DP | 110 |
| **1009** | W124DEP | 98 | **1022** | W124DNL | 101 | **1038 O12/IP68** | W137DP | 110 |
| **1009/IP68** | W124DEP | 98 | **1022/IP68** | W124DNL | 101 | **1038 O24** | W137DP | 110 |
| **1009 KL** | W124DE | 98 | **1022 KL** | W124DN | 101 | **1038 O24/IP68** | W137DP | 110 |
| **1010** | W124DEP | 98 | **1023** | W124DNL | 101 | **1038 KL** | W137DP | 110 |
| **1010/IP68** | W124DEP | 98 | **1023/IP68** | W124DNL | 101 | **1038.01.05** | W137, W138 | 115 |
| **1010 KL** | W124DE | 98 | **1023 KL** | W124DN | 101 | **1038.01.06** | W137, W138 | 115 |
| **1011** | W125DNL | 101 | **1024** | W124DNP | 101 | **1038.01.07** | W137, W138 | 115 |
| **1011/IP68** | W125DNL | 101 | **1024/IP68** | W124DNP | 101 | **1038.01.08** | W137, W138 | 115 |
| **1011 R-S1** | W124DNL, W125DNL | 103 | **1024 KL** | W124DN | 101 | **1039** | W137DP | 110 |
| **1011 R-2A** | W124DNL, W125DNL | 103 | **1025** | W124DNP | 101 | **1039/IP68** | W137DP | 110 |
| **1011 R-AR** | W124DNL, W125DNL | 103 | **1025/IP68** | W124DNP | 101 | **1039 O12** | W137DP | 110 |
| **1011 R-F** | W124DNL, W125DNL | 103 | **1025 KL** | W124DN | 101 | **1039 O12/IP68** | W137DP | 110 |
| **1011 R** | W124DNL, W125DNL | 103 | **1026** | W124DNP | 101 | **1039 O24** | W137DP | 110 |
| **1011 KL** | W125DN | 101 | **1026/IP68** | W124DNP | 101 | **1039 O24/IP68** | W137DP | 110 |
| **1012** | W125DNP | 101 | **1026 KL** | W124DN | 101 | **1040** | W137DP | 110 |
| **1012/IP68** | W125DNP | 101 | **1027** | W134 | 15 | **1040/IP68** | W137DP | 110 |
| **1012 R-S1** | W124DNP, W125DNP | 103 | **1028** | W134 | 15 | **1040 O12** | W137DP | 110 |
| **1012 R-2A** | W124DNP, W125DNP | 103 | **1029** | W137L | 108 | **1040 O12/IP68** | W137DP | 110 |
| **1012 R-AR** | W124DNP, W125DNP | 103 | **1029 KL** | W137L | 108 | **1040 O24** | W137DP | 110 |
| **1012 R-F** | W124DNP, W125DNP | 103 | **1030** | W137L | 108 | **1040 O24/IP68** | W137DP | 110 |
| **1012 R** | W124DNP, W125DNP | 103 | **1031** | W137L | 108 | **1041** | W137DŻL | 113 |
| **1012 KL** | W125DN | 101 | **1032** | W137P | 108 | **1041 KL** | W137DŻL | 113 |
| **1013** | W125DNL | 101 | **1032 KL** | W137P | 108 | **1042** | W137DŻL | 113 |
| **1013/IP68** | W125DNL | 101 | **1033** | W137P | 108 | **1043** | W137DŻL | 113 |
| **1013 R** | W124DNL, W125DNL | 103 | **1034** | W137P | 108 | **1044** | W137DŻP | 113 |
| **1013 KL** | W125DN | 101 | **1035** | W137DL | 110 | **1044** | W137DŻP | 113 |
| **1014** | W125DNL | 101 | **1035/IP68** | W137DL | 110 | **1045** | W137DŻP | 113 |
| **1014/IP68** | W125DNL | 101 | **1035 O12** | W137DL | 110 | **1046** | W137DŻP | 113 |
| **1014 R** | W124DNL, W125DNL | 103 | **1035 O12/IP68** | W137DL | 110 | **1053** | W138L | 108 |
| **1014 KL** | W125DN | 101 | **1035 O24** | W137DL | 110 | **1053 KL** | W138L | 108 |
| **1015** | W125DNL | 101 | **1035 O24/IP68** | W137DL | 110 | **1054** | W138L | 108 |
| **1015/IP68** | W125DNL | 101 | **1035 KL** | W137DL | 110 | **1055** | W138L | 108 |
| **1015 KL** | W125DN | 101 | **1035.01.08** | W137, W138 | 115 | **1056** | W138P | 108 |
| **1016** | W125DNP | 101 | **1035.01.09** | W137, W138 | 115 | **1056 KL** | W138P | 108 |
| **1016/IP68** | W125DNP | 101 | **1035.01.10** | W137, W138 | 115 | **1057** | W138P | 108 |
| **1016 R** | W124DNP, W125DNP | 103 | **1035.01.11** | W137, W138 | 115 | **1058** | W138P | 108 |
| **1016 KL** | W125DN | 101 | **1035.01.12** | W137, W138 | 115 | **1059** | W138DL | 110 |
| **1017** | W125DNP | 101 | **1035.01.13** | W137, W138 | 115 | **1059/IP68** | W138DL | 110 |

więcej na: www.was.eu

# riepilogo di tutti i prodotti
# resumen de todos los productos

# Index

indice del prodotto
índice de producto

| numero di catalogo<br>Nº de catálogo | tipo<br>tipo | pagina<br>página | numero di catalogo<br>Nº de catálogo | tipo<br>tipo | pagina<br>página | numero di catalogo<br>Nº de catálogo | tipo<br>tipo | pagina<br>página |
|---|---|---|---|---|---|---|---|---|
| 1059 O12 | W138DL | 110 | 1080L/III | W140 | 189 | 1104 L/P WAS 5 | W150 | 122 |
| 1059 O12/IP68 | W138DL | 110 | 1080P/III | W140 | 189 | 1104 L/P WAS 7 | W150 | 122 |
| 1059 O24 | W138DL | 110 | 1081/I | W140 | 189 | 1105 L | W150 | 122 |
| 1059 O24/IP68 | W138DL | 110 | 1081L/II | W140 | 189 | 1105 L O12 | W150 | 122 |
| 1059 KL | W138DL | 110 | 1081P/II | W140 | 189 | 1105 L O24 | W150 | 122 |
| 1059.01.02 | W138 | 115 | 1081L/III | W140 | 189 | 1105 L WAS 7 | W150 | 122 |
| 1060 | W138DL | 110 | 1081P/III | W140 | 189 | 1106 L | W150 | 122 |
| 1060/IP68 | W138DL | 110 | 1082 | W141 | 22 | 1106 L O12 | W150 | 122 |
| 1060 O12 | W138DL | 110 | 1082/I | W141 | 22 | 1106 L O24 | W150 | 122 |
| 1060 O12/IP68 | W138DL | 110 | 1083 | W142 | 23 | 1106 L WAS 5 | W150 | 122 |
| 1060 O24 | W138DL | 110 | 1083/I | W142 | 23 | 1106 L WAS 7 | W150 | 122 |
| 1060 O24/IP68 | W138DL | 110 | 1084 | W143 | 13 | 1107 L | W150 | 122 |
| 1061 | W138DL | 110 | 1084/I | W143 | 13 | 1107 L O12 | W150 | 122 |
| 1061/IP68 | W138DL | 110 | 1084/II | W143 | 13 | 1107 L O24 | W150 | 122 |
| 1061 O12 | W138DL | 110 | 1086 | W144 | 14 | 1107 L WAS 5 | W150 | 122 |
| 1061 O12/IP68 | W138DL | 110 | 1086/I | W144 | 14 | 1107 L WAS 7 | W150 | 122 |
| 1061 O24 | W138DL | 110 | 1086/II | W144 | 14 | 1108 P | W150 | 122 |
| 1061 O24/IP68 | W138DL | 110 | 1088 | W145 | 119 | 1108 P O12 | W150 | 122 |
| 1062 | W138DP | 110 | 1088/I | W145 | 119 | 1108 P O24 | W150 | 122 |
| 1062/IP68 | W138DP | 110 | 1089 | W145 | 119 | 1108 P WAS 7 | W150 | 122 |
| 1062 O12 | W138DP | 110 | 1089/I | W145 | 119 | 1109 P | W150 | 122 |
| 1062 O12/IP68 | W138DP | 110 | 1090 | W146 | 120 | 1109 P O12 | W150 | 122 |
| 1062 O24 | W138DP | 110 | 1090/I | W146 | 120 | 1109 P O24 | W150 | 122 |
| 1062 O24/IP68 | W138DP | 110 | 1091 | W146 | 120 | 1109 P WAS 5 | W150 | 122 |
| 1062 KL | W138DP | 110 | 1091/I | W146 | 120 | 1109 P WAS 7 | W150 | 122 |
| 1063 | W138DP | 110 | 1092 | W147 | 121 | 1110 P | W150 | 122 |
| 1063/IP68 | W138DP | 110 | 1092/I | W147 | 121 | 1110 P O12 | W150 | 122 |
| 1063 O12 | W138DP | 110 | 1093L | W148.1 | 190 | 1110 P O24 | W150 | 122 |
| 1063 O12/IP68 | W138DP | 110 | 1093P | W148.1 | 190 | 1110 P WAS 5 | W150 | 122 |
| 1063 O24 | W138DP | 110 | 1094L | W148.1 | 190 | 1110 P WAS 7 | W150 | 122 |
| 1063 O24/IP68 | W138DP | 110 | 1094P | W148.1 | 190 | 1111 L/P | W150 | 122 |
| 1064 | W138DP | 110 | 1095L | W148.2 | 190 | 1111 L/P O12 | W150 | 122 |
| 1064/IP68 | W138DP | 110 | 1095P | W148.2 | 190 | 1111 L/P O24 | W150 | 122 |
| 1064 O12 | W138DP | 110 | 1096L | W148.2 | 190 | 1111 L/P WAS 7 | W150 | 122 |
| 1064 O12/IP68 | W138DP | 110 | 1096P | W148.2 | 190 | 1112 L/P | W150 | 122 |
| 1064 O24 | W138DP | 110 | 1097 | W148.3 | 190 | 1112 L/P O12 | W150 | 122 |
| 1064 O24/IP68 | W138DP | 110 | 1098 | W148.3 | 190 | 1112 L/P O24 | W150 | 122 |
| 1065 | W138DŽL | 113 | 1099 | W148.4 | 190 | 1112 L/P WAS 5 | W150 | 122 |
| 1065 KL | W138DŽL | 113 | 1100 | W148.4 | 190 | 1112 L/P WAS 7 | W150 | 122 |
| 1066 | W138DŽL | 113 | 1101 | W149 | 9 | 1113 L/P | W150 | 122 |
| 1067 | W138DŽL | 113 | 1101/I | W149 | 9 | 1113 L/P O12 | W150 | 122 |
| 1068 | W138DŽP | 113 | 1102 L/P | W150 | 122 | 1113 L/P O24 | W150 | 122 |
| 1068 KL | W138DŽP | 113 | 1102 L/P O12 | W150 | 122 | 1113 L/P WAS 5 | W150 | 122 |
| 1069 | W138DŽP | 113 | 1102 L/P O24 | W150 | 122 | 1113 L/P WAS 7 | W150 | 122 |
| 1070 | W138DŽP | 113 | 1102 L/P WAS 7 | W150 | 122 | 1114 L/P | W150DD | 123 |
| 1077 | W139 | 21 | 1103 L/P | W150 | 122 | 1114 L/P O12 | W150DD | 123 |
| 1078 | W136 | 12 | 1103 L/P O12 | W150 | 122 | 1114 L/P O24 | W150DD | 123 |
| 1078/I | W136 | 12 | 1103 L/P O24 | W150 | 122 | 1114 L/P WAS 7 | W150DD | 123 |
| 1079 | W136 | 12 | 1103 L/P WAS 5 | W150 | 122 | 1115 L/P | W150DD | 123 |
| 1079/I | W136 | 12 | 1103 L/P WAS 7 | W150 | 122 | 1115 L/P O12 | W150DD | 123 |
| 1080/I | W140 | 189 | 1104 L/P | W150 | 122 | 1115 L/P O24 | W150DD | 123 |
| 1080L/II | W140 | 189 | 1104 L/P O12 | W150 | 122 | 1115 L/P WAS 5 | W150DD | 123 |
| 1080P/II | W140 | 189 | 1104 L/P O24 | W150 | 122 | 1115 L/P WAS 7 | W150DD | 123 |

more on: **www.was.eu**

# Index

## riepilogo di tutti i prodotti
## resumen de todos los productos

| numero di catalogo<br>Nº de catálogo | tipo<br>tipo | pagina<br>página | numero di catalogo<br>Nº de catálogo | tipo<br>tipo | pagina<br>página | numero di catalogo<br>Nº de catálogo | tipo<br>tipo | pagina<br>página |
|---|---|---|---|---|---|---|---|---|
| 1116 L/P | W15ODD | 123 | 1129 DD | W153 | 127 | 1145 L O24 | W15O | 122 |
| 1116 L/P O12 | W15ODD | 123 | 1129 DD WAS | W153 | 127 | 1145 L WAS 5 | W15O | 122 |
| 1116 L/P O24 | W15ODD | 123 | 1129 DD O12 | W153 | 127 | 1145 L WAS 7 | W15O | 122 |
| 1116 L/P WAS 5 | W15ODD | 123 | 1129 DD O24 | W153 | 127 | 1146 P | W15O | 122 |
| 1116 L/P WAS 7 | W15ODD | 123 | 1130 2F | W154 | 128 | 1146 P O12 | W15O | 122 |
| 1117 L | W15ODD | 123 | 1130 2F WAS | W154 | 128 | 1146 P O24 | W15O | 122 |
| 1117 L O12 | W15ODD | 123 | 1130 12F | W154 | 128 | 1146 P WAS 5 | W15O | 122 |
| 1117 L O24 | W15ODD | 123 | 1130 12F WAS | W154 | 128 | 1146 P WAS 7 | W15O | 122 |
| 1117 L WAS 7 | W15ODD | 123 | 1131 | W155 | 129 | 1147 L/P | W15O | 122 |
| 1118 L | W15ODD | 123 | 1131/I | W155 | 129 | 1147 L/P O12 | W15O | 122 |
| 1118 L O12 | W15ODD | 123 | 1132 | W156 | 24 | 1147 L/P O24 | W15O | 122 |
| 1118 L O24 | W15ODD | 123 | 1132/I | W156 | 24 | 1147 L/P WAS 5 | W15O | 122 |
| 1118 L WAS 5 | W15ODD | 123 | 1132N | W156N | 24 | 1147 L/P WAS 7 | W15O | 122 |
| 1118 L WAS 7 | W15ODD | 123 | 1132N/I | W156N | 24 | 1148 L/P | W15ODD | 123 |
| 1119 L | W15ODD | 123 | 1133 | W157 | 192 | 1148 L/P O12 | W15ODD | 123 |
| 1119 L O12 | W15ODD | 123 | 1134 | W157 | 192 | 1148 L/P O24 | W15ODD | 123 |
| 1119 L O24 | W15ODD | 123 | 1135 | W157 | 192 | 1148 L/P WAS 5 | W15ODD | 123 |
| 1119 L WAS 5 | W15ODD | 123 | 1136 | W157 | 192 | 1148 L/P WAS 7 | W15ODD | 123 |
| 1119 L WAS 7 | W15ODD | 123 | 1137 | W158 | 192 | 1149 L | W15ODD | 123 |
| 1120 P | W15ODD | 123 | 1138 | W158 | 192 | 1149 L O12 | W15ODD | 123 |
| 1120 P O12 | W15ODD | 123 | 1139 | W158 | 192 | 1149 L O24 | W15ODD | 123 |
| 1120 P O24 | W15ODD | 123 | 1140 | W158 | 192 | 1149 L WAS 5 | W15ODD | 123 |
| 1120 P WAS 7 | W15ODD | 123 | 1141.1 | SM1 flasher | 5 | 1149 L WAS 7 | W15ODD | 123 |
| 1121 P | W15ODD | 123 | 1141.1 NF | SM1 flasher | 5 | 1150 P | W15ODD | 123 |
| 1121 P O12 | W15ODD | 123 | 1141.2 | SM1 flasher | 5 | 1150 P O12 | W15ODD | 123 |
| 1121 P O24 | W15ODD | 123 | 1141.2 NF | SM1 flasher | 5 | 1150 P O24 | W15ODD | 123 |
| 1121 P WAS 5 | W15ODD | 123 | 1141.3 | SM1 flasher | 5 | 1150 P WAS 5 | W15ODD | 123 |
| 1121 P WAS 7 | W15ODD | 123 | 1141.3 NF | SM1 flasher | 5 | 1150 P WAS 7 | W15ODD | 123 |
| 1122 P | W15ODD | 123 | 1141.4 | SM1 flasher | 5 | 1151 L/P | W15ODD | 123 |
| 1122 P O12 | W15ODD | 123 | 1141.4 NF | SM1 flasher | 6 | 1151 L/P O12 | W15ODD | 123 |
| 1122 P O24 | W15ODD | 123 | 1141.5 | SM1 flasher | 6 | 1151 L/P O24 | W15ODD | 123 |
| 1122 P WAS 5 | W15ODD | 123 | 1141.5 NF | SM1 flasher | 6 | 1151 L/P WAS 5 | W15ODD | 123 |
| 1122 P WAS 7 | W15ODD | 123 | 1141.6 | SM1 flasher | 6 | 1151 L/P WAS 7 | W15ODD | 123 |
| 1123 L/P | W15ODD | 123 | 1141.6 AR | SM1 flasher | 6 | 1152 | W161 | 193 |
| 1123 L/P O12 | W15ODD | 123 | 1141.6 NF | SM1 flasher | 6 | 1053 | W162 7000 | 15 |
| 1123 L/P O24 | W15ODD | 123 | 1141.1 DOUBLE | SM1 flasher | 7 | 1053/I | W162 7000 | 15 |
| 1123 L/P WAS 7 | W15ODD | 123 | 1141.1 DOUBLE NF | SM1 flasher | 7 | 1053/II | W162 7000 | 15 |
| 1124 L/P | W15ODD | 123 | 1141.2 DOUBLE | SM1 flasher | 7 | 1054 | W162 7000 | 15 |
| 1124 L/P O12 | W15ODD | 123 | 1141.2 DOUBLE NF | SM1 flasher | 7 | 1054/I | W162 7000 | 15 |
| 1124 L/P O24 | W15ODD | 123 | 1141.4 DOUBLE | SM1 flasher | 8 | 1054/II | W162 7000 | 15 |
| 1124 L/P WAS 5 | W15ODD | 123 | 1141.4 DOUBLE NF | SM1 flasher | 8 | 1055 | W163 5000 | 16 |
| 1124 L/P WAS 7 | W15ODD | 123 | 1141.6 DOUBLE | SM1 flasher | 8 | 1056 | W163 5000 | 16 |
| 1125 L/P | W15ODD | 123 | 1141.6 DOUBLE AR | SM1 flasher | 8 | 1057 | W164 | 17 |
| 1125 L/P O12 | W15ODD | 123 | 1141.6 DOUBLE NF | SM1 flasher | 8 | 1057/I | W164 | 17 |
| 1125 L/P O24 | W15ODD | 123 | 1142 | W159 | 25 | 1057/II | W164 | 17 |
| 1125 L/P WAS 5 | W15ODD | 123 | 1143 | W160 | 26 | 1058 | W164 | 17 |
| 1125 L/P WAS 7 | W15ODD | 123 | 1144 L/P | W15O | 122 | 1058/I | W164 | 17 |
| 1126 | W151 | 16 | 1144 L/P O12 | W15O | 122 | 1058/II | W164 | 17 |
| 1127 | W152 | 16 | 1144 L/P O24 | W15O | 122 | 1159 | W165 | 18 |
| 1128 | W153 | 127 | 1144 L/P WAS 5 | W15O | 122 | 1160 | W165 | 18 |
| 1128 WAS | W153 | 127 | 1144 L/P WAS 7 | W15O | 122 | 1161 | W166 | 19 |
| 1128 O12 | W153 | 127 | 1145 L | W15O | 122 | 1162 | W166 | 19 |
| 1128 O24 | W153 | 127 | 1145 L O12 | W15O | 122 | 1163 | W167 | 20 |

# riepilogo di tutti i prodotti
# resumen de todos los productos

# Index




| numero di catalogo<br>Nº de catálogo | tipo<br>tipo | pagina<br>página | numero di catalogo<br>Nº de catálogo | tipo<br>tipo | pagina<br>página | numero di catalogo<br>Nº de catálogo | tipo<br>tipo | pagina<br>página |
|---|---|---|---|---|---|---|---|---|
| 1164 | W167 | 20 | 1183 | W170 P | 130 | 1191 O24/IP68 | W171 L | 132 |
| 1165L | W168.1 | 194 | 1183/IP68 | W170 P | 130 | 1192 | W171 L | 132 |
| 1165P | W168.1 | 194 | 1183 O12 | W170 P | 130 | 1192/IP68 | W171 L | 132 |
| 1166L | W168.1 | 194 | 1183 O12/IP68 | W170 P | 130 | 1192 O12 | W171 L | 132 |
| 1166P | W168.1 | 194 | 1183 O24 | W170 P | 130 | 1192 O12/IP68 | W171 L | 132 |
| 1167L | W168.2 | 194 | 1183 O24/IP68 | W170 P | 130 | 1192 O24 | W171 L | 132 |
| 1167P | W168.2 | 194 | 1184 DD | W170DD L | 130 | 1192 O24/IP68 | W171 L | 132 |
| 1168L | W168.2 | 194 | 1184 DD/IP68 | W170DD L | 130 | 1193 | W171 P | 132 |
| 1168P | W168.2 | 194 | 1184 DD O12 | W170DD L | 130 | 1193/IP68 | W171 P | 132 |
| 1169 | W168.3 | 194 | 1184 DD O12/IP68 | W170DD L | 130 | 1193 O12 | W171 P | 132 |
| 1170 | W168.3 | 194 | 1184 DD O24 | W170DD L | 130 | 1193 O12/IP68 | W171 P | 132 |
| 1171L | W168.4 | 194 | 1184 DD O24/IP68 | W170DD L | 130 | 1193 O24 | W171 P | 132 |
| 1171P | W168.4 | 194 | 1185 DD | W170DD L | 130 | 1193 O24/IP68 | W171 P | 132 |
| 1172L | W168.4 | 195 | 1185 DD/IP68 | W170DD L | 130 | 1194 | W171 P | 132 |
| 1172P | W168.4 | 195 | 1185 DD O12 | W170DD L | 130 | 1194/IP68 | W171 P | 132 |
| 1173L | W168.5 | 195 | 1185 DD O12/IP68 | W170DD L | 130 | 1194 O12 | W171 P | 132 |
| 1173P | W168.5 | 195 | 1185 DD O24 | W170DD L | 130 | 1194 O12/IP68 | W171 P | 132 |
| 1174L | W168.5 | 195 | 1185 DD O24/IP68 | W170DD L | 130 | 1194 O24 | W171 P | 132 |
| 1174P | W168.5 | 195 | 1186 DD | W170DD L | 130 | 1194 O24/IP68 | W171 P | 132 |
| 1175 | W172 | 193 | 1186 DD/IP68 | W170DD L | 130 | 1195 | W171 P | 132 |
| 1176 | W172 | 193 | 1186 DD O12 | W170DD L | 130 | 1195/IP68 | W171 P | 132 |
| 1177 | W169 | 6 | 1186 DD O12/IP68 | W170DD L | 130 | 1195 O12 | W171 P | 132 |
| 1177/I | W169 | 6 | 1186 DD O24 | W170DD L | 130 | 1195 O12/IP68 | W171 P | 132 |
| 1178 | W170 L | 130 | 1186 DD O24/IP68 | W170DD L | 130 | 1195 O24 | W171 P | 132 |
| 1178/IP68 | W170 L | 130 | 1187 DD | W170DD P | 130 | 1195 O24/IP68 | W171 P | 132 |
| 1178 O12 | W170 L | 130 | 1187 DD/IP68 | W170DD P | 130 | 1196 DD | W171DD L | 132 |
| 1178 O12/IP68 | W170 L | 130 | 1187 DD O12 | W170DD P | 130 | 1196 DD/IP68 | W171DD L | 132 |
| 1178 O24 | W170 L | 130 | 1187 DD O12/IP68 | W170DD P | 130 | 1196 DD O12 | W171DD L | 132 |
| 1178 O24/IP68 | W170 L | 130 | 1187 DD O24 | W170DD P | 130 | 1196 DD O12/IP68 | W171DD L | 132 |
| 1179 | W170 L | 130 | 1187 DD O24/IP68 | W170DD P | 130 | 1196 DD O24 | W171DD L | 132 |
| 1179/IP68 | W170 L | 130 | 1188 DD | W170DD P | 130 | 1196 DD O24/IP68 | W171DD L | 132 |
| 1179 O12 | W170 L | 130 | 1188 DD/IP68 | W170DD P | 130 | 1197 DD | W171DD L | 132 |
| 1179 O12/IP68 | W170 L | 130 | 1188 DD O12 | W170DD P | 130 | 1197 DD/IP68 | W171DD L | 132 |
| 1179 O24 | W170 L | 130 | 1188 DD O12/IP68 | W170DD P | 130 | 1197 DD O12 | W171DD L | 132 |
| 1179 O24/IP68 | W170 L | 130 | 1188 DD O24 | W170DD P | 130 | 1197 DD O12/IP68 | W171DD L | 132 |
| 1180 | W170 L | 130 | 1188 DD O24/IP68 | W170DD P | 130 | 1197 DD O24 | W171DD L | 132 |
| 1180/IP68 | W170 L | 130 | 1189 DD | W170DD P | 130 | 1197 DD O24/IP68 | W171DD L | 132 |
| 1180 O12 | W170 L | 130 | 1189 DD/IP68 | W170DD P | 130 | 1198 DD | W171DD L | 132 |
| 1180 O12/IP68 | W170 L | 130 | 1189 DD O12 | W170DD P | 130 | 1198 DD/IP68 | W171DD L | 132 |
| 1180 O24 | W170 L | 130 | 1189 DD O12/IP68 | W170DD P | 130 | 1198 DD O12 | W171DD L | 132 |
| 1180 O24/IP68 | W170 L | 130 | 1189 DD O24 | W170DD P | 130 | 1198 DD O12/IP68 | W171DD L | 132 |
| 1181 | W170 P | 130 | 1189 DD O24/IP68 | W170DD P | 130 | 1198 DD O24 | W171DD L | 132 |
| 1181/IP68 | W170 P | 130 | 1190 | W171 L | 132 | 1198 DD O24/IP68 | W171DD L | 132 |
| 1181 O12 | W170 P | 130 | 1190/IP68 | W171 L | 132 | 1199 DD | W171DD P | 132 |
| 1181 O12/IP68 | W170 P | 130 | 1190 O12 | W171 L | 132 | 1199 DD/IP68 | W171DD P | 132 |
| 1181 O24 | W170 P | 130 | 1190 O12/IP68 | W171 L | 132 | 1199 DD O12 | W171DD P | 132 |
| 1181 O24/IP68 | W170 P | 130 | 1190 O24 | W171 L | 132 | 1199 DD O12/IP68 | W171DD P | 132 |
| 1182 | W170 P | 130 | 1190 O24/IP68 | W171 L | 132 | 1199 DD O24 | W171DD P | 132 |
| 1182/IP68 | W170 P | 130 | 1191 | W171 L | 132 | 1199 DD O24/IP68 | W171DD P | 132 |
| 1182 O12 | W170 P | 130 | 1191/IP68 | W171 L | 132 | 1200 DD | W171DD P | 132 |
| 1182 O12/IP68 | W170 P | 130 | 1191 O12 | W171 L | 132 | 1200 DD/IP68 | W171DD P | 132 |
| 1182 O24 | W170 P | 130 | 1191 O12/IP68 | W171 L | 132 | 1200 DD O12 | W171DD P | 132 |
| 1182 O24/IP68 | W170 P | 130 | 1191 O24 | W171 L | 132 | 1200 DD O12/IP68 | W171DD P | 132 |


more on: www.was.eu

# Index

## riepilogo di tutti i prodotti
## resumen de todos los productos

| numero di catalogo<br>Nº de catálogo | tipo<br>tipo | pagina<br>página | numero di catalogo<br>Nº de catálogo | tipo<br>tipo | pagina<br>página | numero di catalogo<br>Nº de catálogo | tipo<br>tipo | pagina<br>página |
|---|---|---|---|---|---|---|---|---|
| 1200 DD O24 | W171DD P | 132 | 1233 | W45S | 199 | 1268 P WAS7 | W184 | 138 |
| 1200 DD O24/IP68 | W171DD P | 132 | 1234 | W45S | 199 | 1269 P | W184 | 138 |
| 1201 DD | W171DD P | 132 | 1235 | W45NS | 200 | 1269 P O12 | W184 | 138 |
| 1201 DD/IP68 | W171DD P | 132 | 1236 | W45NS | 200 | 1269 P O24 | W184 | 138 |
| 1201 DD O12 | W171DD P | 132 | 1237 | W45NS | 200 | 1269 P TYCO | W184 | 138 |
| 1201 DD O12/IP68 | W171DD P | 132 | 1239-12V | LED module | 9 | 1269 P SCHL | W184 | 138 |
| 1201 DD O24 | W171DD P | 132 | 1239-24V | LED module | 9 | 1269 P WAS7 | W184 | 138 |
| 1201 DD O24/IP68 | W171DD P | v | 1240.13-12V | LED module | 9 | 1270 L | W184 | 138 |
| 1202 | UO6 | 9 | 1240.7-12V | LED module | 9 | 1270 L O12 | W184 | 138 |
| 1203 | UO6 | 9 | 1240-24V | LED module | 9 | 1270 L O24 | W184 | 138 |
| 1204 | UO6 | 9 | 1241-12V | LED module | 10 | 1270 L TYCO | W184 | 138 |
| 1205 | W143/70 | 21 | 1241-24V | LED module | 10 | 1270 L SCHL | W184 | 138 |
| 1205/I | W143/70 | 21 | 1242.13-12V | LED module | 10 | 1270 L WAS7 | W184 | 138 |
| 1205/II | W143/70 | 21 | 1242.7-12V | LED module | 10 | 1271 L | W184 | 138 |
| 1206 | W144/70 | 22 | 1242-24V | LED module | 10 | 1271 L O12 | W184 | 138 |
| 1206/I | W144/70 | 22 | 1243-12V | LED module | 11 | 1271 L O24 | W184 | 138 |
| 1206/II | W144/70 | 22 | 1243-24V | LED module | 11 | 1271 L TYCO | W184 | 138 |
| 1207 | W130 7000 | 23 | 1244-12V | LED module | 11 | 1271 L SCHL | W184 | 138 |
| 1207/I | W130 7000 | 23 | 1244-24V | LED module | 11 | 1271 L WAS7 | W184 | 138 |
| 1208 | W130 7000 | 23 | 1245-12V | LED module | 11 | 1272 P | W184 | 138 |
| 1208/I | W130 7000 | 23 | 1245-24V | LED module | 11 | 1272 P O12 | W184 | 138 |
| 1209 | W144 6000 | 24 | 1251 | W179 | 137 | 1272 P O24 | W184 | 138 |
| 1209/I | W144 6000 | 24 | 1252 | W180 | 11 | 1272 P TYCO | W184 | 138 |
| 1209/II | W144 6000 | 24 | 1253 | W180N | 11 | 1272 P SCHL | W184 | 138 |
| 1210 | W162 5000 | 25 | 1254 | W181 | 12 | 1272 P WAS7 | W184 | 138 |
| 1210/I | W162 5000 | 25 | 1255 | W182 | 13 | 1273 P | W184 | 138 |
| 1210/II | W162 5000 | 25 | 1256 | W182N | 13 | 1273 P O12 | W184 | 138 |
| 1211 | W162 5000 | 25 | 1257 | W183 | 13 | 1273 P O24 | W184 | 138 |
| 1211/I | W162 5000 | 25 | 1258L | W168.6 | 201 | 1273 P TYCO | W184 | 138 |
| 1211/II | W162 5000 | 25 | 1258P | W168.6 | 201 | 1273 P SCHL | W184 | 138 |
| 1212 | W163 4000 | 26 | 1259L | W168.6DD | 201 | 1273 P WAS7 | W184 | 138 |
| 1213 | W163 4000 | 26 | 1259P | W168.6DD | 201 | 1278 DD L | W184DD | 139 |
| 1214 | W130 8000 | 27 | 1260 | W45N | 198 | 1278 DD L O12 | W184DD | 139 |
| 1214/I | W130 8000 | 27 | 1261 | W45NS | 200 | 1278 DD L O24 | W184DD | 139 |
| 1215 | W130 8000 | 27 | 1264 | W186 | 29 | 1278 DD L TYCO | W184DD | 139 |
| 1215/I | W130 8000 | 27 | 1265 | W186 | 29 | 1278 DD L SCHL | W184DD | 139 |
| 1216 | W163 2000 | 28 | 1266 L | W184 | 138 | 1278 DD L WAS7 | W184DD | 139 |
| 1217 DD | W173DD | 27 | 1266 L O12 | W184 | 138 | 1279 DD L | W184DD | 139 |
| 1218 | W174 | 197 | 1266 L O24 | W184 | 138 | 1279 DD L O12 | W184DD | 139 |
| 1219 | W174 | 197 | 1266 L TYCO | W184 | 138 | 1279 DD L O24 | W184DD | 139 |
| 1220 | W174 | 197 | 1266 L SCHL | W184 | 138 | 1279 DD L TYCO | W184DD | 139 |
| 1221 | W174 | 197 | 1266 L WAS7 | W184 | 138 | 1279 DD L SCHL | W184DD | 139 |
| 1222 | W175 | 197 | 1267 L | W184 | 138 | 1279 DD L WAS7 | W184DD | 139 |
| 1223 | W175 | 197 | 1267 L O12 | W184 | 138 | 1280 DD P | W184DD | 139 |
| 1224 | W175 | 197 | 1267 L O24 | W184 | 138 | 1280 DD P O12 | W184DD | 139 |
| 1225 | W175 | 197 | 1267 L TYCO | W184 | 138 | 1280 DD P O24 | W184DD | 139 |
| 1226 | W176 | 10 | 1267 L SCHL | W184 | 138 | 1280 DD P TYCO | W184DD | 139 |
| 1227 | W177 | 28 | 1267 L WAS7 | W184 | 138 | 1280 DD P SCHL | W184DD | 139 |
| 1228 | W178 | 29 | 1268 P | W184 | 138 | 1280 DD P WAS7 | W184DD | 139 |
| 1229 | W45N | 198 | 1268 P O12 | W184 | 138 | 1281 DD P | W184DD | 139 |
| 1230 | W45N | 198 | 1268 P O24 | W184 | 138 | 1281 DD P O12 | W184DD | 139 |
| 1231 | W45N | 198 | 1268 P TYCO | W184 | 138 | 1281 DD P O24 | W184DD | 139 |
| 1232 | W45S | 199 | 1268 P SCHL | W184 | 138 | 1281 DD P TYCO | W184DD | 139 |

# riepilogo di tutti i prodotti
# resumen de todos los productos

# Index

indice del prodotto
índice de producto

| numero di catalogo<br>Nº de catálogo | tipo<br>tipo | pagina<br>página | numero di catalogo<br>Nº de catálogo | tipo<br>tipo | pagina<br>página | numero di catalogo<br>Nº de catálogo | tipo<br>tipo | pagina<br>página |
|---|---|---|---|---|---|---|---|---|
| 1281 DD P SCHL | W184DD | 139 | 1296 P TYCO | W185 | 141 | 1310 L/P | W187 | 145 |
| 1281 DD P WAS7 | W184DD | 139 | 1296 P SCHL | W185 | 141 | 1310 L/P O12 | W187 | 145 |
| 1282 DD L | W184DD | 139 | 1296 P WAS7 | W185 | 141 | 1310 L/P O24 | W187 | 145 |
| 1282 DD L O12 | W184DD | 139 | 1297 P | W185 | 141 | 1312 L/P | W187 | 145 |
| 1282 DD L O24 | W184DD | 139 | 1297 P O12 | W185 | 141 | 1312 L/P O12 | W187 | 145 |
| 1282 DD L TYCO | W184DD | 139 | 1297 P O24 | W185 | 141 | 1312 L/P O24 | W187 | 145 |
| 1282 DD L SCHL | W184DD | 139 | 1297 P TYCO | W185 | 141 | 1313 L/P | W187 | 145 |
| 1282 DD L WAS7 | W184DD | 139 | 1297 P SCHL | W185 | 141 | 1313 L/P O12 | W187 | 145 |
| 1283 DD L | W184DD | 139 | 1297 P WAS7 | W185 | 141 | 1313 L/P O24 | W187 | 145 |
| 1283 DD L O12 | W184DD | 139 | 1298 DD L/P | W185DD | 142 | 1315 L/P | W187 | 145 |
| 1283 DD L O24 | W184DD | 139 | 1298 DD L/P O12 | W185DD | 142 | 1315 L/P O12 | W187 | 145 |
| 1283 DD L TYCO | W184DD | 139 | 1298 DD L/P O24 | W185DD | 142 | 1315 L/P O24 | W187 | 145 |
| 1283 DD L SCHL | W184DD | 139 | 1298 DD L/P TYCO | W185DD | 142 | 1316 L/P | W187 | 145 |
| 1283 DD L WAS7 | W184DD | 139 | 1298 DD L/P SCHL | W185DD | 142 | 1316 L/P O12 | W187 | 145 |
| 1284 DD P | W184DD | 139 | 1298 DD L/P WAS7 | W185DD | 142 | 1316 L/P O24 | W187 | 145 |
| 1284 DD P O12 | W184DD | 139 | 1299 DD L/P | W185DD | 142 | 1318 L/P | W187 | 145 |
| 1284 DD P O24 | W184DD | 139 | 1299 DD L/P O12 | W185DD | 142 | 1318 L/P O12 | W187 | 145 |
| 1284 DD P TYCO | W184DD | 139 | 1299 DD L/P O24 | W185DD | 142 | 1318 L/P O24 | W187 | 145 |
| 1284 DD P SCHL | W184DD | 139 | 1299 DD L/P TYCO | W185DD | 142 | 1319 L/P | W187 | 145 |
| 1284 DD P WAS7 | W184DD | 139 | 1299 DD L/P SCHL | W185DD | 142 | 1319 L/P O12 | W187 | 145 |
| 1285 DD P | W184DD | 139 | 1299 DD L/P WAS7 | W185DD | 142 | 1319 L/P O24 | W187 | 145 |
| 1285 DD P O12 | W184DD | 139 | 1302 DD L | W185DD | 142 | 1321 L/P | W187 | 145 |
| 1285 DD P O24 | W184DD | 139 | 1302 DD L O12 | W185DD | 142 | 1321 L/P O12 | W187 | 145 |
| 1285 DD P TYCO | W184DD | 139 | 1302 DD L O24 | W185DD | 142 | 1321 L/P O24 | W187 | 145 |
| 1285 DD P SCHL | W184DD | 139 | 1302 DD L TYCO | W185DD | 142 | 1322 DD L/P | W187DD | 145 |
| 1285 DD P WAS7 | W184DD | 139 | 1302 DD L SCHL | W185DD | 142 | 1322 DD L/P O12 | W187DD | 145 |
| 1290 L/P | W185 | 141 | 1302 DD L WAS7 | W185DD | 142 | 1322 DD L/P O24 | W187DD | 145 |
| 1290 L/P O12 | W185 | 141 | 1303 DD L | W185DD | 142 | 1324 DD L/P | W187DD | 145 |
| 1290 L/P O24 | W185 | 141 | 1303 DD L O12 | W185DD | 142 | 1324 DD L/P O12 | W187DD | 145 |
| 1290 L/P TYCO | W185 | 141 | 1303 DD L O24 | W185DD | 142 | 1324 DD L/P O24 | W187DD | 145 |
| 1290 L/P SCHL | W185 | 141 | 1303 DD L TYCO | W185DD | 142 | 1325 DD L/P | W187DD | 145 |
| 1290 L/P WAS7 | W185 | 141 | 1303 DD L SCHL | W185DD | 142 | 1325 DD L/P O12 | W187DD | 145 |
| 1291 L/P | W185 | 141 | 1303 DD L WAS7 | W185DD | 142 | 1325 DD L/P O24 | W187DD | 145 |
| 1291 L/P O12 | W185 | 141 | 1304 DD P | W185DD | 142 | 1327 DD L/P | W187DD | 145 |
| 1291 L/P O24 | W185 | 141 | 1304 DD P O12 | W185DD | 142 | 1327 DD L/P O12 | W187DD | 145 |
| 1291 L/P TYCO | W185 | 141 | 1304 DD P O24 | W185DD | 142 | 1327 DD L/P O24 | W187DD | 145 |
| 1291 L/P SCHL | W185 | 141 | 1304 DD P TYCO | W185DD | 142 | 1328 DD L/P | W187DD | 145 |
| 1291 L/P WAS7 | W185 | 141 | 1304 DD P SCHL | W185DD | 142 | 1328 DD L/P O12 | W187DD | 145 |
| 1294 L | W185 | 141 | 1304 DD P WAS7 | W185DD | 142 | 1328 DD L/P O24 | W187DD | 145 |
| 1294 L O12 | W185 | 141 | 1305 DD P | W185DD | 142 | 1330 DD L/P | W187DD | 145 |
| 1294 L O24 | W185 | 141 | 1305 DD P O12 | W185DD | 142 | 1330 DD L/P O12 | W187DD | 145 |
| 1294 L TYCO | W185 | 141 | 1305 DD P O24 | W185DD | 142 | 1330 DD L/P O24 | W187DD | 145 |
| 1294 L SCHL | W185 | 141 | 1305 DD P TYCO | W185DD | 142 | 1331 DD L/P | W187DD | 145 |
| 1294 L WAS7 | W185 | 141 | 1305 DD P SCHL | W185DD | 142 | 1331 DD L/P O12 | W187DD | 145 |
| 1295 L | W185 | 141 | 1305 DD P WAS7 | W185DD | 142 | 1331 DD L/P O24 | W187DD | 145 |
| 1295 L O12 | W185 | 141 | 1306 | W164 5000 | 30 | 1333 DD L/P | W187DD | 145 |
| 1295 L O24 | W185 | 141 | 1306/I | W164 5000 | 30 | 1333 DD L/P O12 | W187DD | 145 |
| 1295 L TYCO | W185 | 141 | 1306/II | W164 5000 | 30 | 1333 DD L/P O24 | W187DD | 145 |
| 1295 L SCHL | W185 | 141 | 1307 | W164 5000 | 30 | 1334 L | W188 | 14 |
| 1295 L WAS7 | W185 | 141 | 1307/I | W164 5000 | 30 | 1334 P | W188 | 14 |
| 1296 P | W185 | 141 | 1307/II | W164 5000 | 30 | 1335 L | W188 | 14 |
| 1296 P O12 | W185 | 141 | 1308 | W165 4000 | 31 | 1335 P | W188 | 14 |
| 1296 P O24 | W185 | 141 | 1309 | W165 4000 | 31 | 1336 DD L | W188DD | 14 |

more on: **www.was.eu**

# Index

## riepilogo di tutti i prodotti
## resumen de todos los productos

| numero di catalogo<br>Nº de catálogo | tipo<br>tipo | pagina<br>página |
|---|---|---|
| 1336 DD P | W188DD | 14 |
| 1337 DD L | W188DD | 14 |
| 1337 DD P | W188DD | 14 |
| 1344L | W168.7 | 202 |
| 1344P | W168.7 | 202 |
| 1345L | W168.7DD | 202 |
| 1345P | W168.7DD | 202 |
| 1346L | W168.8 | 202 |
| 1346P | W168.8 | 202 |
| 1347L | W168.8DD | 202 |
| 1347P | W168.8DD | 202 |
| 1355 | W182 | 13 |
| 1356 | W182N | 13 |
| 1357 | W183 | 13 |
| 1338 | W189 | 203 |
| 1339 | W189 | 203 |
| 1340 | W189 | 203 |
| 1341 | W189 | 203 |
| 1342 | W189 | 203 |
| 1343 | W189 | 203 |
| 1348 | W190 | 204 |
| 1348/I | W190 | 204 |
| 1349 | W190N | 204 |
| 1349/I | W190N | 204 |
| 1350 | W191 | 147 |
| 1350 O12 | W191 | 147 |
| 1350 O24 | W191 | 147 |
| 1351 | W192 | 147 |
| 1352 | W193 | 147 |
| 1352 O12 | W193 | 147 |
| 1352 O24 | W193 | 147 |
| 1353DD | W191DD | 147 |
| 1353DD O12 | W191DD | 147 |
| 1353DD O24 | W191DD | 147 |
| 1354DD L | W193DD | 147 |
| 1354DD L O12 | W193DD | 147 |
| 1354DD L O24 | W193DD | 148 |
| 1354DD P | W193DD | 148 |
| 1354DD P O12 | W193DD | 148 |
| 1354DD P O24 | W193DD | 148 |
| 1358 L/P | W194 | 148 |
| 1358 L/P O12 | W194 | 148 |
| 1358 L/P O24 | W194 | 148 |
| 1360 L/P | W194 | 148 |
| 1360 L/P O12 | W194 | 148 |
| 1360 L/P O24 | W194 | 148 |
| 1361 L/P | W194 | 148 |
| 1361 L/P O12 | W194 | 148 |
| 1361 L/P O24 | W194 | 148 |
| 1362 L/P | W194 | 148 |
| 1362 L/P O12 | W194 | 148 |

| numero di catalogo<br>Nº de catálogo | tipo<br>tipo | pagina<br>página |
|---|---|---|
| 1362 L/P O24 | W194 | 148 |
| 1364 L/P | W194 | 148 |
| 1364 L/P O12 | W194 | 148 |
| 1364 L/P O24 | W194 | 148 |
| 1365 L/P | W194 | 148 |
| 1365 L/P O12 | W194 | 148 |
| 1365 L/P O24 | W194 | 148 |
| 1367 L/P | W194 | 148 |
| 1367 L/P O12 | W194 | 148 |
| 1367 L/P O24 | W194 | 148 |
| 1368 L/P | W194 | 148 |
| 1368 L/P O12 | W194 | 148 |
| 1368 L/P O24 | W194 | 148 |
| 1370 DD L/P | W194DD | 148 |
| 1370 DD L/P O12 | W194DD | 148 |
| 1370 DD L/P O24 | W194DD | 148 |
| 1371 DD L/P | W194DD | 148 |
| 1371 DD L/P O12 | W194DD | 148 |
| 1371 DD L/P O24 | W194DD | 148 |
| 1373 DD L/P | W194DD | 148 |
| 1373 DD L/P O12 | W194DD | 148 |
| 1373 DD L/P O24 | W194DD | 148 |
| 1374 DD L/P | W194DD | 148 |
| 1374 DD L/P O12 | W194DD | 148 |
| 1374 DD L/P O24 | W194DD | 148 |
| 1376 DD L/P | W194DD | 148 |
| 1376 DD L/P O12 | W194DD | 148 |
| 1376 DD L/P O24 | W194DD | 148 |
| 1377 DD L/P | W194DD | 148 |
| 1377 DD L/P O12 | W194DD | 148 |
| 1377 DD L/P O24 | W194DD | 148 |
| 1379 DD L/P | W194DD | 148 |
| 1379 DD L/P O12 | W194DD | 148 |
| 1379 DD L/P O24 | W194DD | 148 |
| 1380 DD L/P | W194DD | 148 |
| 1380 DD L/P O12 | W194DD | 148 |
| 1380 DD L/P O24 | W194DD | 148 |
| 1382 | W195 | 205 |
| 1382/I | W195 | 205 |
| 1383 | W196 | 205 |
| 1384 | W196 | 205 |
| 1385 | W196 | 205 |
| 1386 | W197 | 206 |
| 1387 | W197 | 206 |
| 1388 | W197 | 206 |
| 1395 | W207 | 31 |
| 1395KR | W207 | 31 |
| 1399 | W198 | 207 |
| 1400 | W198 | 207 |
| 1401 | W198 | 207 |
| 1402 | W199 | 208 |
| 1403 | W199 | 208 |
| 1404 | W199 | 208 |

| numero di catalogo<br>Nº de catálogo | tipo<br>tipo | pagina<br>página |
|---|---|---|
| 1405 | W200 | 30 |
| 1405KR | W200 | 30 |
| 1409 | UP-55x40 | 10 |
| 1410 | UP-55x40 | 10 |
| 1411 | UP-55x40 | 10 |
| 1412 | W201 | 209 |
| 1413 | W201 | 209 |
| 1414 | W201 | 209 |
| 1415 | W202 | 210 |
| 1416 | W202 | 210 |
| 1417 | W202 | 210 |
| 1420 | W198 | 207 |
| 1421 | W199 | 208 |
| 1422 | W190 | 204 |
| 1422/I | W190 | 204 |
| 1423 | W190N | 204 |
| 1423/I | W190N | 204 |
| 1425 L/P | W204 | 7 |
| 1425 L/P O12 | W204 | 7 |
| 1425 L/P O24 | W204 | 7 |
| 1426 L/P | W204 | 7 |
| 1426 L/P O12 | W204 | 7 |
| 1426 L/P O24 | W204 | 7 |
| 1427 L/P | W205 | 151 |
| 1427 L/P O12 | W205 | 151 |
| 1427 L/P O24 | W205 | 151 |
| 1428 L/P | W206 | 7 |
| 1428 L/P O12 | W206 | 7 |
| 1428 L/P O24 | W206 | 7 |
| 1429 L/P | W206 | 7 |
| 1429 L/P O12 | W206 | 7 |
| 1429 L/P O24 | W206 | 7 |
| 1430 DD L/P | W204DD | 7 |
| 1430 DD L/P O12 | W204DD | 7 |
| 1430 DD L/P O24 | W204DD | 7 |
| 1431 DD L/P | W204DD | 7 |
| 1431 DD L/P O12 | W204DD | 7 |
| 1431 DD L/P O24 | W204DD | 7 |
| 1432 DD L/P | W205DD | 151 |
| 1432 DD L/P O12 | W205DD | 151 |
| 1432 DD L/P O24 | W205DD | 151 |
| 1433 DD L/P | W206DD | 7 |
| 1433 DD L/P O12 | W206DD | 7 |
| 1433 DD L/P O24 | W206DD | 7 |
| 1434 DD L/P | W206DD | 7 |
| 1434 DD L/P O12 | W206DD | 7 |
| 1434 DD L/P O24 | W206DD | 7 |
| 1435 | W208 | 152 |
| 1435 O12 | W208 | 152 |
| 1435 O24 | W208 | 152 |
| 1436 | W209 | 153 |
| 1437 | W210 | 154 |
| 1437 O12 | W210 | 154 |

# riepilogo di tutti i prodotti
# resumen de todos los productos

# Index

indice del prodotto
índice de producto

| numero di catalogo<br>Nº de catálogo | tipo<br>tipo | pagina<br>página |
|---|---|---|
| 1437 O24 | W21O | 154 |
| 1438 DD L | W2O8DD | 152 |
| 1438 DD L O12 | W2O8DD | 152 |
| 1438 DD L O24 | W2O8DD | 152 |
| 1438 DD P | W2O8DD | 152 |
| 1438 DD P O12 | W2O8DD | 152 |
| 1438 DD P O24 | W2O8DD | 152 |
| 1439 DD L | W21ODD | 153 |
| 1439 DD L O12 | W21ODD | 153 |
| 1439 DD L O24 | W21ODD | 153 |
| 1439 DD P | W21ODD | 153 |
| 1439 DD P O12 | W21ODD | 153 |
| 1439 DD P O24 | W21ODD | 153 |
| 1440 L | W168.9 | 212 |
| 1440 P | W168.9 | 212 |
| 1441 DD L | W168.9DD | 212 |
| 1441 DD P | W168.9DD | 212 |
| 1442 L | W168.9 | 212 |
| 1442 P | W168.9 | 212 |
| 1443 DD L | W168.9DD | 212 |
| 1443 DD P | W168.9DD | 212 |
| 1444 L/P | W168.1O.1 | 32 |
| 1445 L | W168.1O.2 | 32 |
| 1445 P | W168.1O.2 | 32 |
| 1448 L | W168.11.1 | 213 |
| 1448 P | W168.11.1 | 213 |
| 1449 L | W168.11.2 | 213 |
| 1449 P | W168.11.2 | 213 |
| 1450 | W168.11.3 | 213 |
| 1451 L | W168.11.1 | 213 |
| 1451 P | W168.11.1 | 213 |
| 1452 L | W168.11.2 | 213 |
| 1452 P | W168.11.2 | 213 |
| 1453 | W168.11.3 | 213 |
| 1454 L | W168.12 | 215 |
| 1454 P | W168.12 | 215 |
| 1455 L | W168.12 | 215 |
| 1455 P | W168.12 | 215 |
| 1456 L | W168.13 | 216 |
| 1456 P | W168.13 | 216 |
| 1457 L | W168.13 | 216 |
| 1457 P | W168.13 | 216 |
| 1458 | W211 | 33 |
| 1459 | W212 | 15 |
| 1460 | W213 | 15 |
| 1461 | W214 | 155 |
| 1462 | W215 | 32 |
| 1463 | W165 2000 | 34 |
| 1464 | W166 2000 | 35 |
| 1465 | LW13 | 12 |
| 1466 | LW14 | 13 |

more on: **www.was.eu**

PTS WAS Józef i Leszek Was SJ se especializa en la producción de luces y dispositivos reflectantes utilizados en la industria automovilística . Hemos estado operando en el mercado desde 1979, cuidando constantemente el desarrollo de nuestra oferta y procesos de producción. Utilizamos las tecnologías más modernas de la industria, gracias a las cuales podemos ofrecer soluciones de la más alta clase en el campo de la iluminación automovilística Combinamos la innovación con el cuidado del medio ambiente y la apertura a las nuevas tendencias con un análisis exhaustivo de las necesidades de nuestros clientes.

La sede de la compañía se encuentra en Godzikowice, cerca de Oława, en la subregión de más rápido crecimiento de la Baja Silesia. Es aquí donde nuestro equipo experimentado y en constante mejora trabaja con productos que han sido apreciados en los mercados extranjeros durante años. Exportamos nuestras luces a casi todos los países del mundo.

Cuidando la más alta calidad de los productos ofrecidos por WAS, basamos nuestro proceso de producción en métodos innovadores y los mejores materiales. Tenemos a nuestra disposición el parque de maquinaria más moderno y nuestro propio laboratorio fotométrico, lo que nos permite verificar los parámetros de cada luz fabricada por nosotros.

La confirmación de los altos estándares utilizados en nuestra empresa es el certificado de Gestión de Calidad de acuerdo con la norma ISO 9001 en el campo del diseño, producción y venta de lámparas para automóviles, dispositivos reflectantes y otros productos de plástico, así como el certificado de Gestión Ambiental de acuerdo con la norma ISO 14001.

La innovación y la competitividad de nuestros productos se demuestran con numerosos premios y distinciones que hemos recibido, como veinte medallas de oro en la Feria Internacional del Automóvil y la Feria de Tecnología Automotriz en Poznań, o los últimos premios: Ahora Polonia, la compañía del 25 aniversario de la Tercera República Polaca, Eagles Wprost, Business Gazelles, Premio al Desarrollo Inteligente de Polonia o Medalla de oro elección del consumidor.

Hay un ambiente familiar y amigable en la empresa WAS. Centrándonos en el desarrollo continuo y dinámico, también recordamos los valores tradicionales y atemporales. A pesar de la presencia bien establecida en el mercado, estamos mejorando constantemente nuestra oferta, buscando nuevas tecnologías e invirtiendo en las calificaciones y el conocimiento de nuestros empleados.

Le invitamos a familiarizarse con nuestra oferta.

* - producto con tiempo de entrega extendido

Las fotos utilizadas en el catálogo son fotos ilustrativas y, en algunos casos, pueden ser ligeramente diferentes de las originales.

www.was.eu